記者発表資料

平成２８年　２月１９日
国　土　交　通　省
南三陸国道事務所

－ 釜石山田道路で最長のトンネルが貫通 －
大槌（おおつち）第２トンネル（仮称）貫通式のお知らせ

三陸沿岸道路「釜石山田道路」は、復興のリーディングプロジェクトとして一日も早い開通を目指し、地域一体となって事業を進めております。

このたび、釜石山田道路の「大槌第２トンネル(仮称)」(L=2,043m)の貫通にあたり、貫通式を執り行うこととしましたのでお知らせ致します。

貫通式では、大槌町長をはじめ、大槌町の地区の代表者にご参加いただき、貫通をお祝いしていただきます。

１．日　　時：平成２８年２月２６日(金）１０：３０～

２．場　　所：大槌町吉里吉里第８地割地内
　　大槌第２トンネル内【別紙－１参照】

３．主　　催：前田建設工業(株）東北支店

４．内　　容：挨拶（発注者、施工者）、来賓祝辞（大槌町長）、貫通発破、吉里吉里鹿子踊り保存会による「吉里吉里鹿子踊り」披露など

注：現地には駐車場がございます。現地の誘導に従い駐車をお願いします。

（参考）釜石山田道路の主な整備効果【別紙－２参照】
効果①：津波浸水区域を回避し、緊急輸送道路の信頼性を確保
効果②：迅速な救急搬送で、安全・安心な住民生活に寄与
効果③：新たな観光ルートの誕生で観光振興に期待

【発表記者会】東北専門記者会、岩手県政記者クラブ、釜石記者クラブ

問　い　合　わ　せ　先

【貫通式や施工内容に関するお問い合わせ】
国道 45 号大槌地区トンネル工事 現場事務所
〒 028-1101 大槌町吉里吉里第８地割３２番地　（代表）電話：０１９３-４３-１０２５
現場代理人　　萬（よろず）　正己（まさき）（前田建設工業㈱）

【事業に関するお問い合わせ】
国土交通省 南三陸国道事務所
〒 026-0301 釜石市鵜住居町第１３地割１－４　（代表）電話：０１９３-２８-４７３１
副　所　長　　山口（やまぐち）　満（みつる）（内線２０４）
南三陸国道事務所のホームページ　http://www.thr.mlit.go.jp/minamisanriku/index.html

国道45号 大槌第2トンネル(仮称)貫通式　会場案内図

別紙−1



復興道路　国道45号　大槌地区トンネル工事

工　事　概　要

本工事は、三陸沿岸道路（釜石山田道路）の大槌IC（仮称）～山田南IC間において、2つのトンネル等をつくる工事です。

工 事 名：　国道45号大槌地区トンネル工事
施 工 者：　前田建設工業（株）
工事場所：　大槌町大槌～大槌町吉里吉里
工事期間：　平成25年3月　～平成28年3月31日
工事内容：　大槌第1トンネル（仮称）　延長　256m
　　大槌第2トンネル（仮称）　延長2，043m
　　橋梁下部工、道路改良

・大槌第1トンネル
　【着手】H26年7月
　【貫通】H27年2月
・大槌第2トンネル
　【着手】H25年11月
　【貫通】H28年2月

トンネル標準断面図

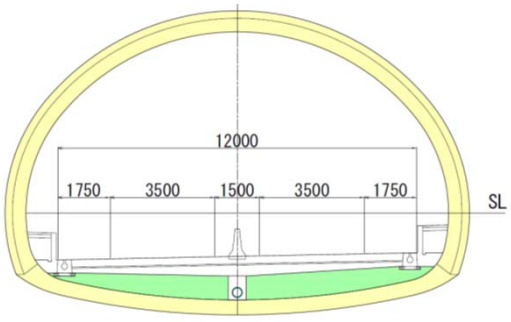

三陸沿岸道路（釜石山田道路）事業概要

路線概要

「釜石山田道路」は、釜石JCT（仮称）～山田南ICを結ぶ延長23.0kmの自動車専用道路です。

このうち、釜石両石IC～釜石北IC間（延長4.6km）は、平成23年3月5日に供用しました。

平成24年11月27日に山田町区間で、また平成25年5月15日に大槌町区間で工事に着手し、全区間で工事を進めています。

計画概要

区間名		釜石山田道路
事業化		H5年度
起点		釜石市甲子町第13地割
終点		下閉伊郡山田町船越
延長		23.0km
幅員	釜石JCT（仮）～釜石北IC	土工部 W=12.0m 橋梁W=10.5m　トンネル部 W=9.5m
	釜石北IC～山田南IC	土工部 W=13.5m 橋梁・トンネル部 W=12.0m
構造規格		第1種第3級
設計速度		80km/h

標準断面図　単位（m）

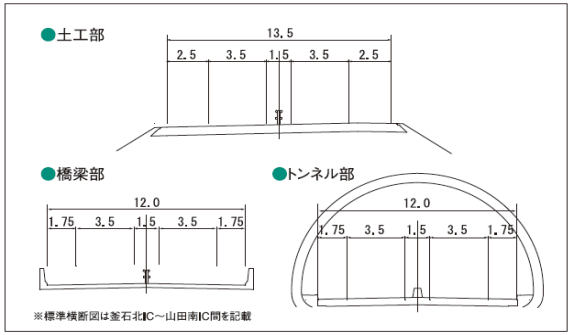



大槌第2トンネル（仮称）　終点側パース図



釜石山田道路の整備効果

別紙−2

効果①：津波浸水区間を回避し、緊急輸送道路の信頼性確保

■東日本大震災では、津波被害により国道45号等の幹線道路の一部が流失し、多くの箇所で通行止が発生
■釜石山田道路は、大規模災害時においても寸断されない強靭で信頼性の高い道路ネットワークを形成



▼津波により寸断された国道

▼写真①　国道45号大槌町浪板地区（平成23年3月12日）



▼写真②　国道45号釜石市両石地区（平成23年3月12日）



効果②：迅速な救急搬送で、安全・安心な住民生活に寄与

■県立釜石病院の帝王切開などのリスクを伴う出産については、県立大船渡病院まで搬送する連携システムを構築しているが、国道４５号には急カーブ等の救急搬送時の課題が多く存在
■釜石山田道路は、迅速かつ安定的な救急搬送を実現し、安全・安心な住民生活に寄与



▼出産病院の主な内訳（大槌町在住者）

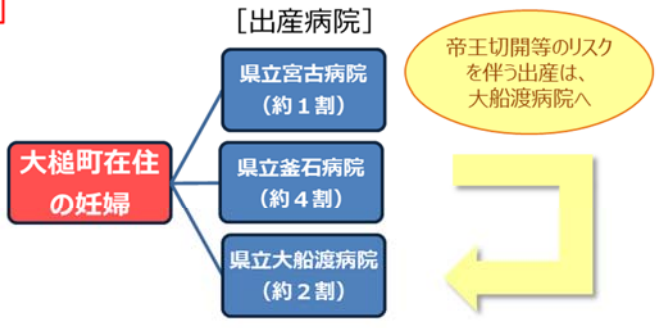

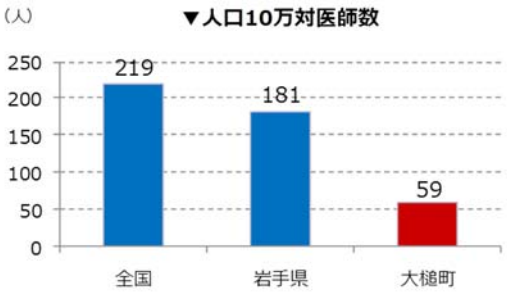

効果③：新たな観光ルートの誕生で観光振興に期待

■三陸沿岸地域は、三陸ジオパーク、復興国立公園に指定されるなど、魅力的な観光資源が数多く点在
■高規格道路による広域周遊ルートの形成で観光振興に期待



