記者発表資料

がんばろう！東北

平成２３年７月１１日
国土交通省東北地方整備局
磐　城　国　道　事　務　所

国道１１５号　阿武隈東道路で震災後初のトンネル貫通
地域の復興などをめざし
『松ヶ房トンネル』が７月１６日に貫通します

相双地方の復興の支援や救急医療圏の拡大などを推進するため、阿武隈東道路（L=10.7km）で平成２１年１０月より掘削工事を開始していた「松ヶ房トンネル」（Ｌ＝１，３１９ｍ）が、平成２３年７月１６日（土）に貫通する予定となりましたのでお知らせします。
なお、工事はこの後、トンネル内をコンクリートで覆う工事等を行い完成させる予定となっています。

１．工事内容

①、延長　　Ｌ＝１，３１９ｍ
②、施工業者　大成・鴻池特定建設工事共同企業体
③、工期　　平成２１年３月３日～平成２３年１２月２８日

２．貫通予定日時

平成２３年７月１６日（土）１４：００頃
（貫通時の作業は大型ブレーカーで坑内から切り崩すので、貫通の瞬間の写真撮影が可能です。取材希望の方は別添の地図の松ヶ房トンネルの作業事務所に１３：３０までにお集まりください）

３．取材の申し込みについて

取材を希望される方は、平成２３年７月１４日（木）までに下記宛にご連絡願います。

【連絡先】磐城国道事務所　工務課　嶋津　　電話 0246-23-2214
FAX　0246-25-0241

４．式典について

式典はありませんが万歳三唱等を予定しております。

発表記者会等：いわき記者会、いわき記者クラブ、いわき市広報広聴課、
福島建設工業新聞、南相馬市役所記者クラブ

問い合わせ先

国土交通省　東北地方整備局　磐城国道事務所
ＴＥＬ　０２４６－２３－２２１１（代表）
副 所 長　柴田　孝助　　（内線204）
工務課長　嶋津　君雄　　（内線411）

松ヶ房トンネルに関する関連資料

１．松ヶ房トンネルに要した材料等

①、延べ作業員数	約	２４，０００人
②、火薬使用量	約	７０ｔ
③、掘削土量	約	１５２，０００m3
④、吹付けコンクリート	約	１６，０００m3
⑤、覆工コンクリート	約	２２，０００m3
⑥、Ｈ型鋼材	約	９３０ｔ
⑦、ロックボルト	約	３３０ｔ

２．松ヶ房トンネルの断面図

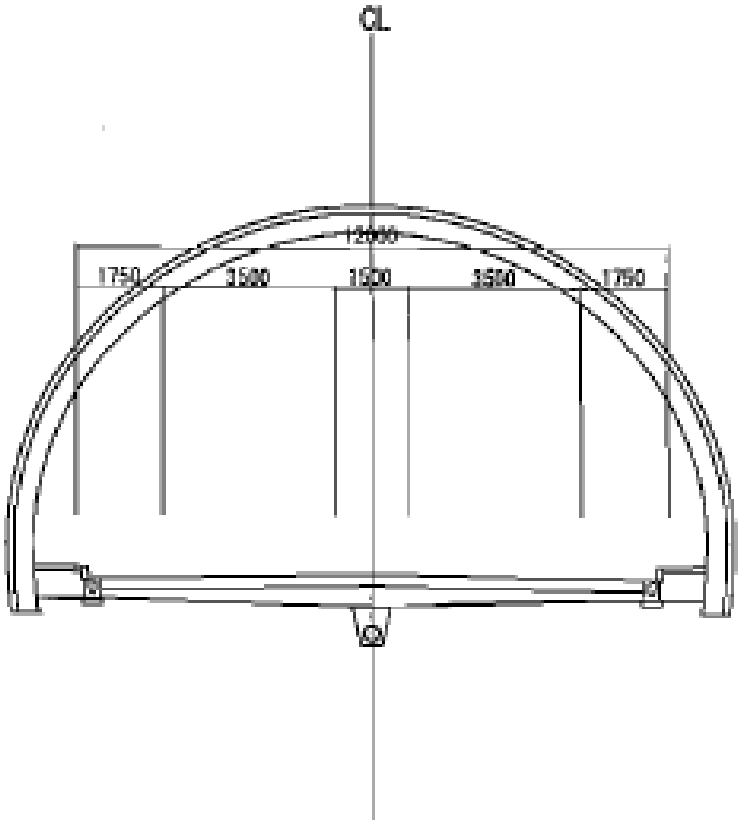

３．阿武隈東道路におけるその他のトンネルの状況

①、楢這トンネル　（Ｌ＝１，４９２ｍ）　施工中　（７月１１日現在の掘削延長は約５４０ｍ）
②、荻平トンネル　（Ｌ＝１，０２３ｍ）　施工中　（Ｈ２２．１１．４貫通）
③、玉野トンネル　（Ｌ＝　９６８ｍ）　未着手

松ヶ房トンネル作業事務所

作業事務所名　大成・鴻池特定建設工事共同企業体　　国道115号　松ヶ房トンネル作業事務所

住所　　〒976-0151　福島県相馬市山上字松ヶ房6-12

電話番号　　0244-65-3885

