（別　紙）

福島河川国道事務所管内国道13号照明灯減灯箇所

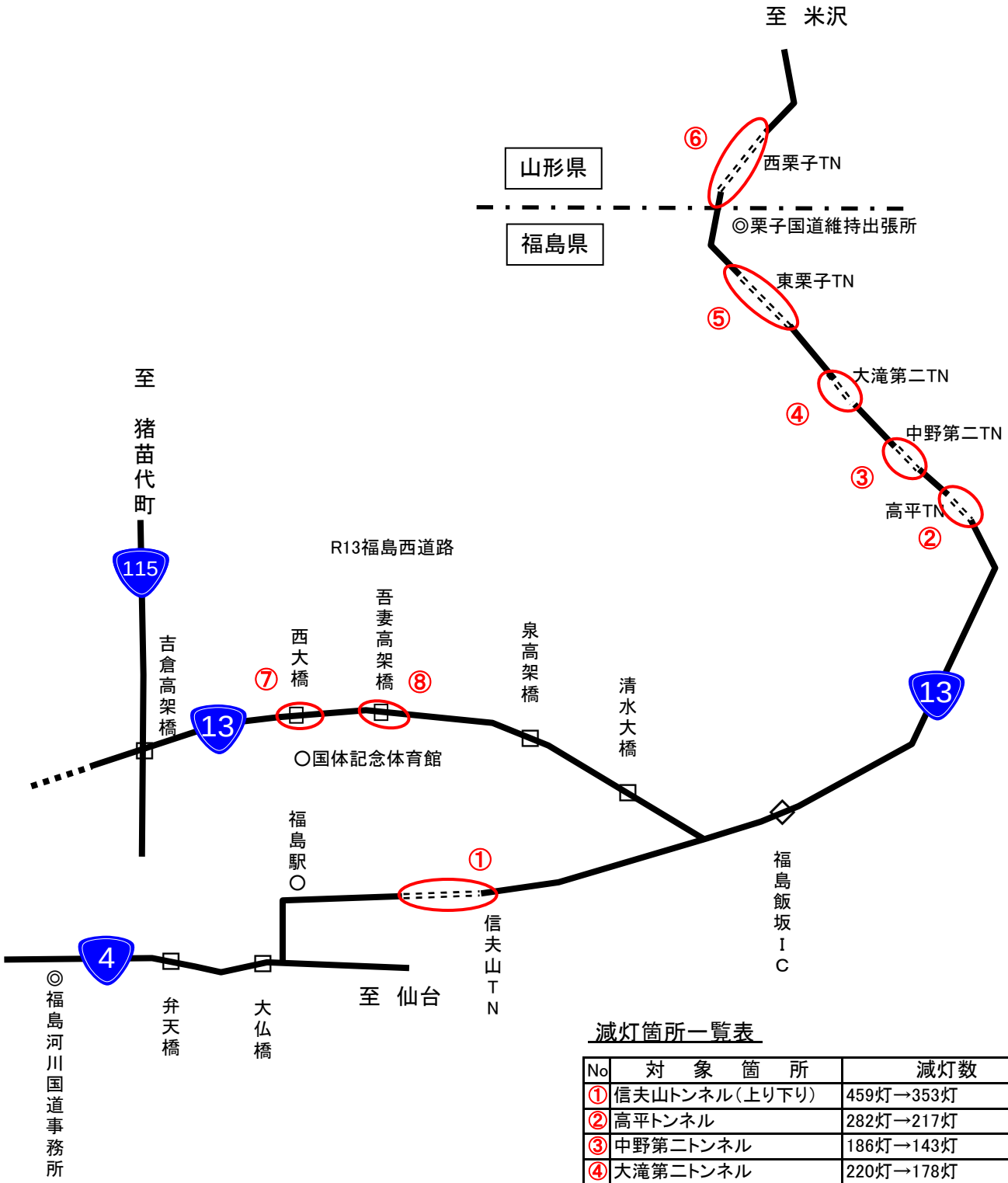

減灯箇所一覧表

No	対　象　箇　所	減灯数
①	信夫山トンネル（上り下り）	459灯→353灯
②	高平トンネル	282灯→217灯
③	中野第二トンネル	186灯→143灯
④	大滝第二トンネル	220灯→178灯
⑤	東栗子トンネル	588灯→376灯
⑥	西栗子トンネル	640灯→410灯
⑦	西大橋	32灯→16灯
⑧	吾妻高架橋	30灯→14灯

福島河川国道事務所管内国道4号照明灯減灯箇所

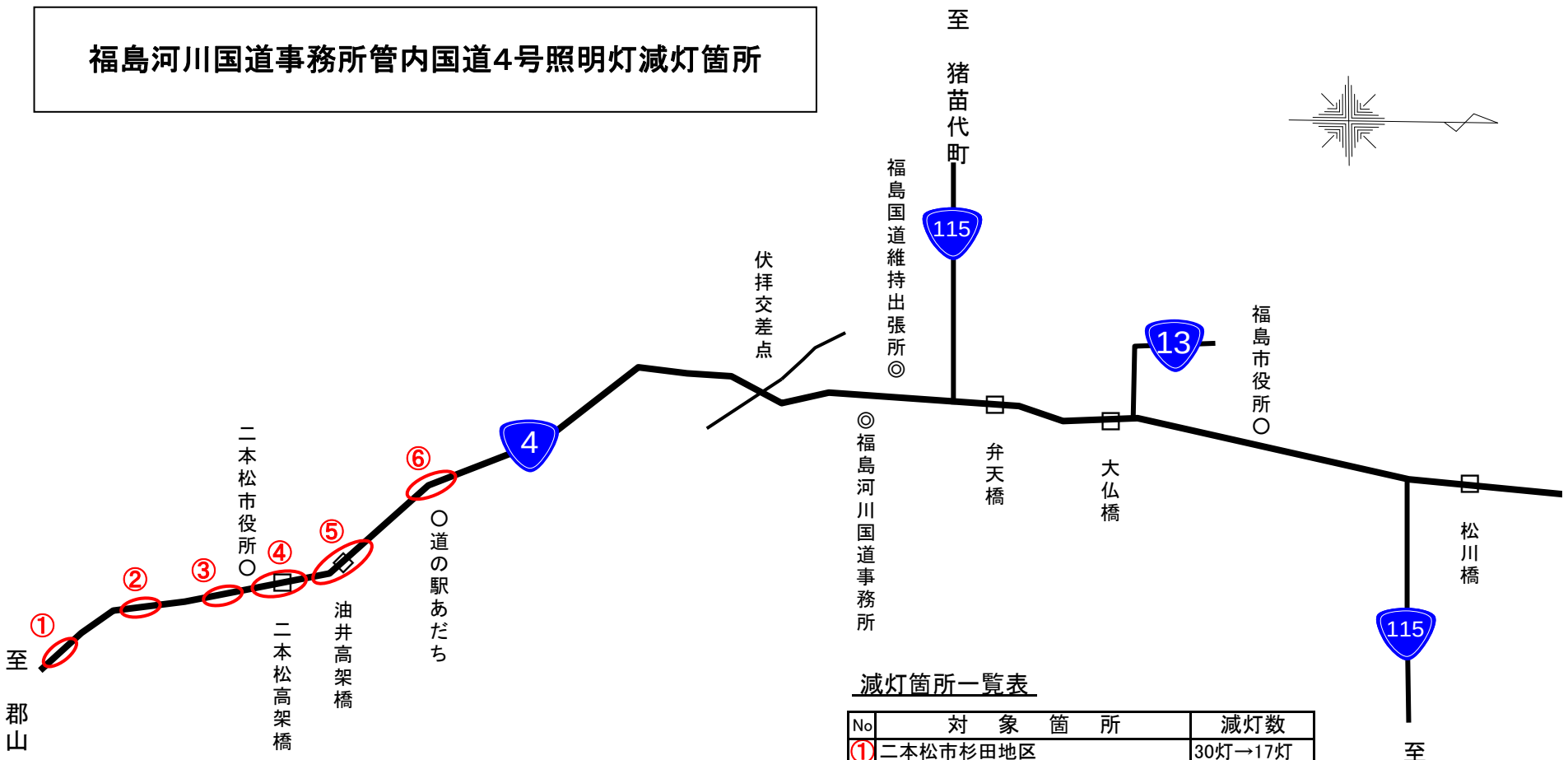

減灯箇所一覧表

No	対象箇所	減灯数
①	二本松市杉田地区	30灯→17灯
②	二本松市大平山地区	20灯→14灯
③	二本松市羽石地区	18灯→12灯
④	二本松高架橋	33灯→19灯
⑤	油井高架橋	31灯→19灯
⑥	道の駅あだち付近	19灯→10灯

照明灯減灯イメージ図

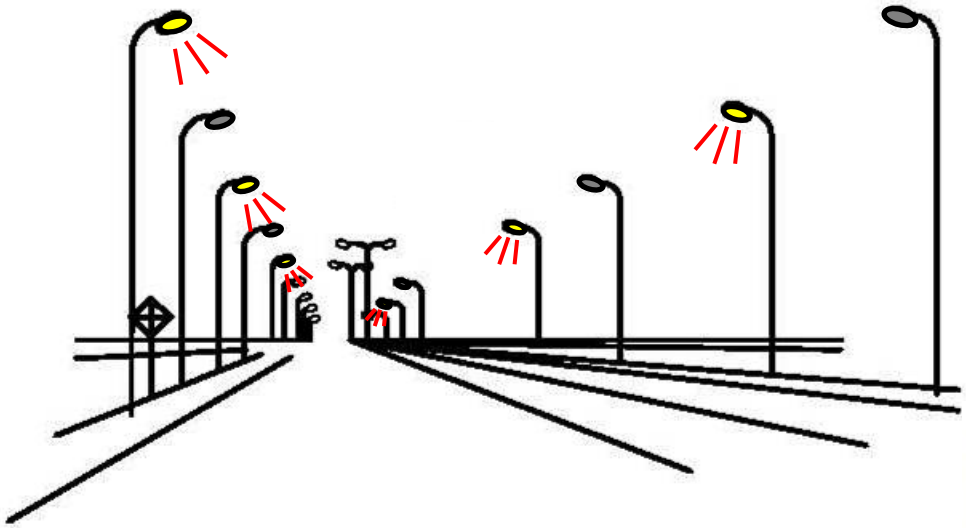

【一　般　部】

※連続した照明灯を１灯置きに消灯

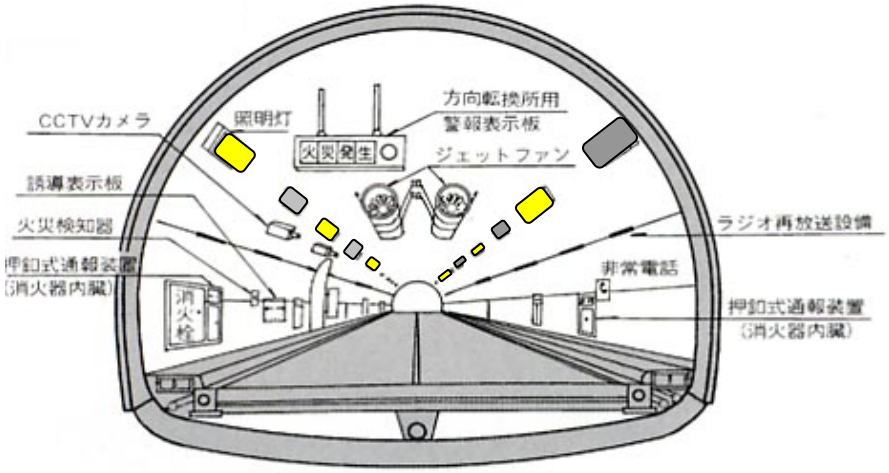

【トンネル（基本照明）部】