◆日本海沿岸東北自動車道の概要

日本海沿岸東北自動車道は、新潟県新潟市を起点に、青森県青森市に至る延長約320kmの高規格幹線道路です。この道路は新潟・山形・秋田・青森の4県を短時間で結ぶ道路で、これにより新たな連携や交流による地域づくりの可能性が広がります。さらには市街地の交通混雑の緩和・地域の防災ルートが確保されるなど、様々な面での整備効果が期待されます。

大館北～小坂間については、平成15年度（平成１６年１月３０日）に新直轄方式による整備として事業主体を東日本高速道路（株）から国土交通省とする整備計画の変更を行っています。



【事業経緯】

事業着手	：	平成１０年度
用地着手	：	平成１３年度
工事着手	：	平成１３年度
整備計画変更	：	平成１５年度

【計画諸元】

区間	：	大館市商人留（あきひとどめ）～鹿角郡小坂町小坂（こさか）
延長	：	１４．０ｋｍ
幅員	：	１２．０ｍ
設計速度	：	８０ｋｍ／ｈ

◆（仮称）大茂内第二（おおしげない）トンネルについて

大茂内第二トンネルは、大館市商人（あきひとどめ）留～同市雪沢（ゆきさわ）地内の全長２，９８８ｍのトンネルで、大館北～小坂間の中で最も延長の長いトンネルです。

掘削工法はＮＡＴＭ（ナトム）工法と呼ばれるもので、岩盤を掘削機械及び発破により掘削した後、すぐに周囲にコンクリートを吹き付け、ロックボルトを打ちながら岩盤を安定させて進んでいく工法です。



〔起点側坑口部〕

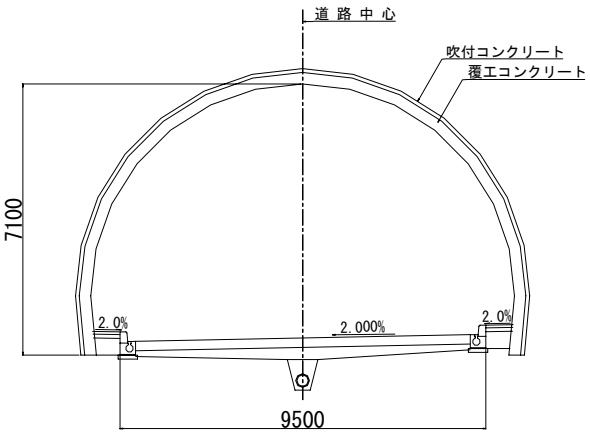

〔標準横断図〕