入札説明書　添付９

# 国道４９号富田地区電線共同溝ＰＦＩ事業

# 入札時積算数量図面書

令和７年１０月

国土交通省東北地方整備局

# 数 量 総 括 表

業 務 名　　国道49号 富田地区電線共同溝PFI事業
詳細設計業務

郡山国道事務所　管理課

# 数量総括表

| 業務名 | 国道49号 富田地区電線共同溝PFI事業<br>詳細設計業務 | | | | | 業 種<br>項 目 | 設計業務<br>地下構造物設計 |
|---|---|---|---|---|---|---|---|
| 項目・工種・種別・細別 | | 規格 | 単位 | 数量(前回) | 数量(今回) | 数量増減 | 摘要 |
| 地下構造物設計 | | | 式 | | 1 | | |
| 電線共同溝設計 | | | 式 | | 1 | | |
| 電線共同溝詳細設計 | | | 式 | | 1 | | |
| 電線共同溝修正設計 | | | (箇所)式 | | (1　　)1 | | 設計計画,現地踏査,設計条件の整理・検討,平面・縦断線形設計,数量計算,管路部設計,特殊部設計,地上機器部設計,施工計画,関係機関との協議資料作成,照査,報告書作成 |
| 共通 | | | 式 | | 1 | | |
| 共通（設計業務） | | | 式 | | 1 | | |
| 打合せ等 | | | 式 | | 1 | | |
| 打合せ | | | 式 | | 1 | | |
| 関係機関打合せ協議 | | | 式 | | 1 | | |
| 公開成果品作成 | | | 式 | | 1 | | |

# 数量総括表

| 業務名 | 国道49号 富田地区電線共同溝PFI事業<br>詳細設計業務 | | | | 業 種<br>項 目 | 設計業務<br>共通 |
|---|---|---|---|---|---|---|
| 項目・工種・種別・細別 | 規格 | 単位 | 数量(前回) | 数量(今回) | 数量増減 | 摘要 |
| 公開成果品作成 | | 業務 | | 1 | | |
| 直接経費 | | 式 | | 1 | | |
| 直接経費 | | 式 | | 1 | | |
| 旅費交通費 | | 式 | | 1 | | |
| 旅費交通費（率計上・宿泊無） | | 式 | | 1 | | 土木設計業務 |
| 電子成果品作成費 | | 式 | | 1 | | |
| 電子成果品作成費 | | 式 | | 1 | | 概略設計，予備設計又は詳細設計 |
| 直接原価（その他原価除く） | | 式 | | 1 | | |
| その他原価 | | 式 | | 1 | | |
| 一般管理費等 | | 式 | | 1 | | |
| 業務価格 | | 式 | | 1 | | |

# 数量総括表

| 業務名 | 国道49号 富田地区電線共同溝PFI事業<br>詳細設計業務 | | | | | 業 種<br>項 目 | 設計業務<br>消費税相当額 |
|---|---|---|---|---|---|---|---|
| 項目・工種・種別・細別 | | 規格 | 単位 | 数量(前回) | 数量(今回) | 数量増減 | 摘要 |
| 消費税相当額 | | | 式 | | 1 | | |
| 業務委託料 | | | 式 | | 1 | | |
| | | | | | | | |

# 数 量 総 括 表

業 務 名　　国道49号　富田地区電線共同溝PFI事業
調整マネジメント業務（設計段階）

郡山国道事務所　管理課

# 数量総括表

| 業務名 | 国道49号　富田地区電線共同溝PFI事業<br>調整マネジメント業務（設計段階） | 業 種<br>項 目 | 設計業務<br>調整マネジメント業務 |
|---|---|---|---|

| 項目・工種・種別・細別 | 規格 | 単位 | 数量(前回) | 数量(今回) | 数量増減 | 摘要 |
|---|---|---|---|---|---|---|
| 調整マネジメント業務 | | 式 | | 1 | | |
| 調整マネジメント | | 式 | | 1 | | |
| 調整マネジメント（設計段階） | | 式 | | 1 | | |
| 業務計画 | | 式 | | 1 | | |
| 調整マネジメント | | 式 | | 1 | | |
| 直接経費 | | 式 | | 1 | | |
| 直接経費 | | 式 | | 1 | | |
| 旅費交通費 | | 式 | | 1 | | |
| 旅費交通費（率計上・宿泊無） | | 式 | | 1 | | |
| 直接原価（その他原価除く） | | 式 | | 1 | | |
| その他原価 | | 式 | | 1 | | |

# 数量総括表

| 業務名 | 国道49号　富田地区電線共同溝PFI事業<br>調整マネジメント業務（設計段階） | | | | 業 種<br>項 目 | 設計業務<br>一般管理費等 |
|---|---|---|---|---|---|---|
| 項目・工種・種別・細別 | 規格 | 単位 | 数量(前回) | 数量(今回) | 数量増減 | 摘要 |
| 一般管理費等 | | 式 | | 1 | | |
| 業務価格 | | 式 | | 1 | | |
| 消費税相当額 | | 式 | | 1 | | |
| 業務委託料 | | 式 | | 1 | | |
| | | | | | | |

# 工　事　数　量　総　括　表

工 事 名　　国道49号 富田地区電線共同溝PFI事業 整備工事業務

国土交通省　東北地方整備局
郡山国道事務所　　管理課

# 工事数量総括表

| 工事名 | 国道49号 富田地区電線共同溝PFI事業 整備工事業務 （ 当　　初 ） | 工種区分 | Ｃ・Ｃ・ＢＯＸ工事 |
|---|---|---|---|

| 工事区分・工種・種別・細別 | 規格 | 単位 | 数量（前回） | 数量（今回） | 数量増減 | 摘要 |
|---|---|---|---|---|---|---|
| 電線共同溝 | | 式 | | 1 | | |
| 仮設工 | | 式 | | 1 | | |
| 土留･仮締切工<br>【夜間】 | | 式 | | 1 | | |
| 軽量鋼矢板(電線共同溝) | 管路部 Ⅱ型 L=2.0m | 式 | | 1 | | |
| 軽量鋼矢板(電線共同溝) | 管路部 Ⅱ型 L=2.5m | 式 | | 1 | | |
| 軽量鋼矢板(電線共同溝) | 特殊部 Ⅱ型 L=2.0m | 式 | | 1 | | |
| 軽量鋼矢板(電線共同溝) | 特殊部 Ⅱ型 L=2.5m | 式 | | 1 | | |
| 軽量鋼矢板(電線共同溝) | 特殊部 Ⅱ型 L=3.0m | 式 | | 1 | | |
| 軽量鋼矢板(電線共同溝) | 特殊部 Ⅱ型 L=3.5m | 式 | | 1 | | |
| 交通管理工<br>【夜間】 | | 式 | | 1 | | |
| 交通誘導警備員 | 夜間A | 式 | | 1 | | |

# 工事数量総括表

| 工事名 | 国道49号 富田地区電線共同溝PFI事業 整備工事業務 （ 当　　初 ） | 工種区分 | Ｃ・Ｃ・ＢＯＸ工事 |
|---|---|---|---|

| 工事区分・工種・種別・細別 | 規格 | 単位 | 数量（前回） | 数量（今回） | 数量増減 | 摘要 |
|---|---|---|---|---|---|---|
| 交通誘導警備員 | 夜間B | 式 | | 1 | | |
| 舗装版撤去工 | | 式 | | 1 | | |
| 舗装版破砕工<br>【夜間】 | | 式 | | 1 | | |
| 殻運搬 | ｱｽﾌｧﾙﾄ殻(歩道部) | m3 | | 176 | | |
| 殻運搬 | ｱｽﾌｧﾙﾄ殻(車道部) | m3 | | 128 | | |
| 殻処分 | ｱｽﾌｧﾙﾄ殻(歩道部) | m3 | | 176 | | |
| 殻処分 | ｱｽﾌｧﾙﾄ殻(車道部) | m3 | | 128 | | |
| 舗装版切断 | ｱｽﾌｧﾙﾄ舗装版 15cm以下 | 式 | | 1 | | |
| 舗装版切断 | ｱｽﾌｧﾙﾄ舗装版 15cmを超え30cm以下 | 式 | | 1 | | |
| 舗装版破砕 | ｱｽﾌｧﾙﾄ舗装版 舗装厚 15cm以下 | m2 | | 2,790 | | |
| 舗装版破砕 | ｱｽﾌｧﾙﾄ舗装版 舗装厚 15cmを超え40cm以下 | m2 | | 640 | | |

# 工事数量総括表

| 工事名 | 国道49号 富田地区電線共同溝PFI事業 整備工事業務 （ 当　　初 ） | 工種区分 | Ｃ・Ｃ・ＢＯＸ工事 |
|---|---|---|---|

| 工事区分・工種・種別・細別 | 規格 | 単位 | 数量（前回） | 数量（今回） | 数量増減 | 摘要 |
|---|---|---|---|---|---|---|
| 開削土工 | | 式 | | 1 | | |
| 掘削工<br>【夜間】 | | 式 | | 1 | | |
| 開削掘削 | 土砂 | 式 | | 1 | | |
| 土砂等運搬 | 土砂 | 式 | | 1 | | |
| 埋戻し工<br>【夜間】 | | 式 | | 1 | | |
| 埋戻し・締固め | 発生土 土砂 | 式 | | 1 | | |
| 埋戻し・締固め | 良質土 中埋砂 | 式 | | 1 | | |
| 積込(ﾙｰｽﾞ) | 土砂 | 式 | | 1 | | |
| 土砂等運搬 | 土砂 | 式 | | 1 | | |
| 残土処理工 | | 式 | | 1 | | |
| 整地 | 残土受入れ地での処理 | 式 | | 1 | | |

# 工事数量総括表

| 工事名 | 国道49号 富田地区電線共同溝PFI事業 整備工事業務　　（ 当　　初 ） | 工種区分 | Ｃ・Ｃ・ＢＯＸ工事 |
|---|---|---|---|

| 工事区分・工種・種別・細別 | 規格 | 単位 | 数量（前回） | 数量（今回） | 数量増減 | 摘要 |
|---|---|---|---|---|---|---|
| 土砂等運搬 | 土砂 | 式 | | 1 | | |
| 積込(ﾙｰｽﾞ) | 土砂 | 式 | | 1 | | |
| 仮舗装工 | | 式 | | 1 | | |
| ｱｽﾌｧﾙﾄ舗装工<br>［車道･路肩部］<br>【夜間】 | | 式 | | 1 | | |
| 下層路盤(車道・路肩部) | 再生ｸﾗｯｼｬﾗﾝ RC-40 仕上り厚 200mm | m2 | | 640 | | |
| 上層路盤(車道・路肩部) | 粒度調整砕石 M-40 仕上り厚 150mm | m2 | | 640 | | |
| 上層路盤(車道・路肩部) | 再生瀝青安定処理 仕上り厚 100ｍｍ | m2 | | 640 | | |
| 基層(車道・路肩部) | 再生粗粒度As(20) 舗装厚 50ｍｍ | m2 | | 640 | | |
| 仮表層(車道･路肩部) | 再生密粒度As(20T)　舗装厚 50ｍｍ | m2 | | 640 | | |
| ｱｽﾌｧﾙﾄ舗装工<br>［歩道部］<br>【夜間】 | | 式 | | 1 | | |
| 下層路盤(歩道部) | 再生ｸﾗｯｼｬﾗﾝ RC-40 仕上り厚 110mm | m2 | | 1,990 | | |

# 工事数量総括表

| 工事名 | 国道49号 富田地区電線共同溝PFI事業 整備工事業務 （ 当　　初 ） | 工種区分 | Ｃ・Ｃ・ＢＯＸ工事 |
|---|---|---|---|

| 工事区分・工種・種別・細別 | 規格 | 単位 | 数量（前回） | 数量（今回） | 数量増減 | 摘要 |
|---|---|---|---|---|---|---|
| 仮表層(歩道部) | 再生密粒度As(13T)　舗装厚30ｍｍ | m2 | | 1,990 | | |
| ｱｽﾌｧﾙﾄ舗装工<br>［第1種乗入部］<br>【夜間】 | | 式 | | 1 | | |
| 下層路盤(歩道部) | 再生ｸﾗｯｼｬﾗﾝ RC-40 仕上り厚 420ｍｍ | m2 | | 65 | | |
| 仮表層(歩道部) | 再生密粒度As(13T)　舗装厚30ｍｍ | m2 | | 65 | | |
| ｱｽﾌｧﾙﾄ舗装工<br>［第2種乗入部］<br>【夜間】 | | 式 | | 1 | | |
| 下層路盤(歩道部) | 再生ｸﾗｯｼｬﾗﾝ RC-40 仕上り厚 320ｍｍ | m2 | | 150 | | |
| 仮表層(歩道部) | 再生密粒度As(13T)　舗装厚30ｍｍ | m2 | | 150 | | |
| ｱｽﾌｧﾙﾄ舗装工<br>［第3種乗入部］<br>【夜間】 | | 式 | | 1 | | |
| 下層路盤(歩道部) | 再生ｸﾗｯｼｬﾗﾝ RC-40 仕上り厚 270ｍｍ | m2 | | 500 | | |
| 仮表層(歩道部) | 再生密粒度As(13T)　舗装厚30ｍｍ | m2 | | 500 | | |
| 仮区画線工<br>【夜間】 | | 式 | | 1 | | |

# 工事数量総括表

| 工事名 | 国道49号 富田地区電線共同溝PFI事業 整備工事業務 （ 当　　初 ） | 工種区分 | C・C・BOX工事 |
|---|---|---|---|

| 工事区分・工種・種別・細別 | 規格 | 単位 | 数量（前回） | 数量（今回） | 数量増減 | 摘要 |
|---|---|---|---|---|---|---|
| 仮区画線 | ﾍﾟｲﾝﾄ式 水性型 実線 15cm 常温 白色 | m | | 440 | | |
| 電線共同溝工 | | 式 | | 1 | | |
| 管路工(管路部)<br>【夜間】 | | 式 | | 1 | | |
| 埋設管路 | 角型FEP 径 130mm | m | | 10,102 | | |
| 埋設管路 | 角型FEP 径 100mm | m | | 3,729 | | |
| 埋設管路 | ECVP管 径 125mm | m | | 1,633 | | |
| 埋設管路 | ECVP管 径 100mm | m | | 309 | | |
| 埋設管路 | 通信用PV管 径 75mm | m | | 3,030 | | |
| 埋設管路 | 通信用PV管 径 50mm | m | | 1,752 | | |
| 埋設管路 | ﾌﾘｰｱｸｾｽ管VP 径 150mm | m | | 1,978 | | |
| 埋設管路 | ﾎﾞﾃﾞｨ管 径 200mm　さや管(φ50-4条, φ30-7条) | m | | 755 | | |

# 工事数量総括表

| 工事名 | 国道49号 富田地区電線共同溝PFI事業 整備工事業務 （ 当　　初 ） | 工種区分 | Ｃ・Ｃ・ＢＯＸ工事 |
|---|---|---|---|

| 工事区分・工種・種別・細別 | 規格 | 単位 | 数量（前回） | 数量（今回） | 数量増減 | 摘要 |
|---|---|---|---|---|---|---|
| 埋設管路 | ﾎﾞﾃﾞｨ管 径 150ｍｍ　さや管(φ50-2条, φ30-3条) | m | | 1,117 | | |
| 埋設表示ｼｰﾄ | W=400mm 2倍 | m | | 2,788 | | |
| 埋設表示ｼｰﾄ | W=600mm 2倍 | m | | 1,359 | | |
| 防護板 | SS400 W500×L500×t16 | 枚 | | 33 | | |
| 防護板 | SS400 W700×L500×t16 | 枚 | | 51 | | |
| 防護板 | SS400 W900×L500×t16 | 枚 | | 210 | | |
| 防護板 | SS400 W1100×L500×t16 | 枚 | | 21 | | |
| ﾌﾟﾚｷｬｽﾄﾎﾞｯｸｽ工(特殊部)<br>【夜間】 | | 式 | | 1 | | |
| ﾌﾟﾚｷｬｽﾄﾎﾞｯｸｽ | Ⅰ型 1200×1500×3300 歩道部 | 個 | | 12 | | |
| ﾌﾟﾚｷｬｽﾄﾎﾞｯｸｽ | Ⅰ型 1200×1500×3300 歩道部抱込型 | 個 | | 4 | | |
| ﾌﾟﾚｷｬｽﾄﾎﾞｯｸｽ | Ⅰ型 1200×1500×3300 車道部配置型 | 個 | | 2 | | |

# 工事数量総括表

| 工事名 | 国道49号 富田地区電線共同溝PFI事業 整備工事業務 （ 当　　初 ） | 工種区分 | Ｃ・Ｃ・ＢＯＸ工事 |
|---|---|---|---|

| 工事区分・工種・種別・細別 | 規格 | 単位 | 数量（前回） | 数量（今回） | 数量増減 | 摘要 |
|---|---|---|---|---|---|---|
| ﾌﾟﾚｷｬｽﾄﾎﾞｯｸｽ | Ⅰ型 1200×1500×3300 街渠型 | 個 | | 3 | | |
| ﾌﾟﾚｷｬｽﾄﾎﾞｯｸｽ | Ⅰ型 1200×1500×3300 歩道部抱込型 道路横断部 | 個 | | 1 | | |
| ﾌﾟﾚｷｬｽﾄﾎﾞｯｸｽ | Ⅰ型 1200×1500×3300 歩道部抱込型 ｻｲﾄﾞﾎﾞｯｸｽ付 | 個 | | 1 | | |
| ﾌﾟﾚｷｬｽﾄﾎﾞｯｸｽ | Ⅰ型 1200×1500×3300 歩道部 ｻｲﾄﾞﾎﾞｯｸｽ付 | 個 | | 2 | | |
| ﾌﾟﾚｷｬｽﾄﾎﾞｯｸｽ | Ⅰ型 1200×1500×3300 街渠型 ｻｲﾄﾞﾎﾞｯｸｽ付 | 個 | | 1 | | |
| ﾌﾟﾚｷｬｽﾄﾎﾞｯｸｽ | Ⅰ型 1200×1500×3300 街渠型 道路横断部 | 個 | | 1 | | |
| ﾌﾟﾚｷｬｽﾄﾎﾞｯｸｽ | Ⅱ型 U型 900×1200×2200 直上1基 | 個 | | 5 | | |
| ﾌﾟﾚｷｬｽﾄﾎﾞｯｸｽ | Ⅱ型 1000×1500×3000 直上1基 街渠型 | 個 | | 5 | | |
| ﾌﾟﾚｷｬｽﾄﾎﾞｯｸｽ | Ⅱ型 U型 900×1200×4200 直上2基 | 個 | | 1 | | |
| ﾌﾟﾚｷｬｽﾄﾎﾞｯｸｽ | Ⅱ型 1000×1500×5000 直上2基 街渠型 | 個 | | 2 | | |
| ﾌﾟﾚｷｬｽﾄﾎﾞｯｸｽ | Ⅱ型 1200×1500×6700 直上3基 街渠型 | 個 | | 1 | | |

# 工事数量総括表

| 工事名 | 国道49号 富田地区電線共同溝PFI事業 整備工事業務 （ 当　　初 ） | 工種区分 | Ｃ・Ｃ・ＢＯＸ工事 |
|---|---|---|---|

| 工事区分・工種・種別・細別 | 規格 | 単位 | 数量（前回） | 数量（今回） | 数量増減 | 摘要 |
|---|---|---|---|---|---|---|
| ﾌﾟﾚｷｬｽﾄﾎﾞｯｸｽ | 通信接続桝 500×1050×2000 歩道部 | 個 | | 10 | | |
| ﾌﾟﾚｷｬｽﾄﾎﾞｯｸｽ | 通信接続桝Ⅱ型 950×1500×2200 歩道部 | 個 | | 1 | | |
| ﾌﾟﾚｷｬｽﾄﾎﾞｯｸｽ | 低圧分岐桝 400×500×1000 | 個 | | 1 | | |
| ﾌﾟﾚｷｬｽﾄﾎﾞｯｸｽ | 低圧分岐桝 400×600×1000 | 個 | | 26 | | |
| ﾌﾟﾚｷｬｽﾄﾎﾞｯｸｽ | 低圧分岐桝 400×700×1000 | 個 | | 3 | | |
| ﾌﾟﾚｷｬｽﾄﾎﾞｯｸｽ | 簡易ﾄﾗﾌ(2連式)400×600×2000 | 個 | | 3 | | |
| 蓋 | 鋳鉄蓋 φ750 歩道用 （調整ﾘﾝｸﾞH=100含む） | 組 | | 21 | | |
| 蓋 | 鋳鉄蓋 φ750 車道用 （調整ﾘﾝｸﾞH=400含む） | 組 | | 2 | | |
| 蓋 | 角蓋 500×800 （調整ﾘﾝｸﾞH=100含む） | 組 | | 7 | | |
| 蓋 | 角蓋 500×800 （調整ﾘﾝｸﾞH=150含む） | 組 | | 1 | | |
| 蓋 | 角蓋 500×800 （調整ﾘﾝｸﾞH=200含む） | 組 | | 1 | | |

# 工事数量総括表

| 工事名 | 国道49号 富田地区電線共同溝PFI事業 整備工事業務 （ 当　　初 ） | 工種区分 | Ｃ・Ｃ・ＢＯＸ工事 |
|---|---|---|---|

| 工事区分・工種・種別・細別 | 規格 | 単位 | 数量（前回） | 数量（今回） | 数量増減 | 摘要 |
|---|---|---|---|---|---|---|
| 蓋 | 角蓋 500×800 （調整ﾘﾝｸﾞH=700含む） | 組 | | 4 | | |
| 蓋 | 角蓋 500×2000 | 組 | | 10 | | |
| 蓋 | 角蓋 900×2200 | 組 | | 5 | | |
| 蓋 | 角蓋 900×4200 | 組 | | 1 | | |
| 蓋 | 分岐桝用蓋 400×1000 | 組 | | 30 | | |
| 蓋 | 簡易ﾄﾗﾌ用蓋 400×2000 | 組 | | 3 | | |
| 舗装工 | | 式 | | 1 | | |
| 切削ｵｰﾊﾞｰﾚｲ工 【夜間】 | | 式 | | 1 | | |
| 切削ｵｰﾊﾞｰﾚｲ | 切削厚7cm以下 一層 段差すりつけ無 密粒度As(20T)改質Ⅱ型 舗装厚 50ｍｍ | m2 | | 18,540 | | |
| 殻運搬(路面切削) | ｱｽﾌｧﾙﾄ切削屑 | m3 | | 890 | | |
| 殻処分 | ｱｽﾌｧﾙﾄ切削屑 | m3 | | 890 | | |

# 工事数量総括表

| 工事名 | 国道49号 富田地区電線共同溝PFI事業 整備工事業務 （ 当　　初 ） | 工種区分 | Ｃ・Ｃ・ＢＯＸ工事 |
|---|---|---|---|

| 工事区分・工種・種別・細別 | 規格 | 単位 | 数量（前回） | 数量（今回） | 数量増減 | 摘要 |
|---|---|---|---|---|---|---|
| ｱｽﾌｧﾙﾄ舗装工<br>［歩道部］<br>【夜間】 | | 式 | | 1 | | |
| 表層(歩道部) | 再生細粒度As(13) 舗装厚 40ｍｍ | m2 | | 5,770 | | |
| ｱｽﾌｧﾙﾄ舗装工<br>［第1種乗入部］<br>【夜間】 | | 式 | | 1 | | |
| 基層(歩道部) | 再生粗粒度As(20) 舗装厚 100ｍｍ | m2 | | 65 | | |
| 表層(歩道部) | 再生細粒度As(13) 舗装厚 50ｍｍ | m2 | | 65 | | |
| ｱｽﾌｧﾙﾄ舗装工<br>［第2種乗入部］<br>【夜間】 | | 式 | | 1 | | |
| 基層(歩道部) | 再生粗粒度As(20) 舗装厚 50ｍｍ | m2 | | 149 | | |
| 表層(歩道部) | 再生細粒度As(13) 舗装厚 50ｍｍ | m2 | | 149 | | |
| ｱｽﾌｧﾙﾄ舗装工<br>［第3種乗入部］<br>【夜間】 | | 式 | | 1 | | |
| 表層(歩道部) | 再生細粒度As(13) 舗装厚 50ｍｍ | m2 | | 498 | | |
| 排水構造物工 | | 式 | | 1 | | |

# 工事数量総括表

| 工事名 | 国道49号 富田地区電線共同溝PFI事業 整備工事業務 （ 当　　初 ） | 工種区分 | Ｃ・Ｃ・ＢＯＸ工事 |
|---|---|---|---|

| 工事区分・工種・種別・細別 | 規格 | 単位 | 数量（前回） | 数量（今回） | 数量増減 | 摘要 |
|---|---|---|---|---|---|---|
| 側溝工<br>【夜間】 | | 式 | | 1 | | |
| L型側溝<br>（撤去・再設置） | LS3-M-h250-T250 | m | | 204 | | |
| ﾌﾟﾚｷｬｽﾄU型側溝<br>（撤去・再設置） | US2-B400-H500 | m | | 91 | | |
| ﾌﾟﾚｷｬｽﾄU型側溝<br>（撤去・再設置） | US2-B500-H500 | m | | 5 | | |
| ﾌﾟﾚｷｬｽﾄU型側溝<br>（撤去・再設置） | US2-B500-H600 | m | | 23 | | |
| 側溝蓋<br>（撤去・再設置） | US2-B400 ｺﾝｸﾘｰﾄ蓋 | 枚 | | 183 | | |
| 側溝蓋<br>（撤去・再設置） | US2-B500 ｺﾝｸﾘｰﾄ蓋 | 枚 | | 56 | | |
| 管渠工<br>【夜間】 | | 式 | | 1 | | |
| 暗渠排水管<br>（撤去・再設置） | 硬質塩化ﾋﾞﾆﾙ管 VPφ150 | m | | 50 | | |
| 集水桝･ﾏﾝﾎｰﾙ工<br>【夜間】 | | 式 | | 1 | | |
| ﾌﾟﾚｷｬｽﾄ集水桝<br>（撤去・再設置） | RHM ｸﾞﾚｰﾁﾝｸﾞ蓋(T-25)含む | 箇所 | | 1 | | |

# 工事数量総括表

| 工事名 | 国道49号 富田地区電線共同溝PFI事業 整備工事業務 （ 当　　初 ） | 工種区分 | Ｃ・Ｃ・ＢＯＸ工事 |
|---|---|---|---|

| 工事区分・工種・種別・細別 | 規格 | 単位 | 数量（前回） | 数量（今回） | 数量増減 | 摘要 |
|---|---|---|---|---|---|---|
| ﾌﾟﾚｷｬｽﾄ集水桝<br>（撤去・再設置） | 街渠桝 ｸﾞﾚｰﾁﾝｸﾞ蓋(T-2)含む | 箇所 | | 37 | | |
| ﾌﾟﾚｷｬｽﾄ集水桝<br>（撤去・再設置） | SM-B500-L500-H700 | 箇所 | | 1 | | |
| 縁石工 | | 式 | | 1 | | |
| 縁石工<br>【夜間】 | | 式 | | 1 | | |
| 歩車道境界ﾌﾞﾛｯｸ<br>（撤去・再設置） | B種 両面R L=600mm | m | | 253 | | |
| 地先境界ﾌﾞﾛｯｸ<br>（撤去・再設置） | A種(120×120×600) | m | | 5 | | |
| 中央分離帯ﾌﾞﾛｯｸ<br>（撤去・再設置） | B種 片面R L=600mm | m | | 2 | | |
| 防護柵工 | | 式 | | 1 | | |
| 路側防護柵工<br>【夜間】 | | 式 | | 1 | | |
| ｶﾞｰﾄﾞﾊﾟｲﾌﾟ<br>（撤去・再設置） | Gp-Cp-3E4 | m | | 9 | | |
| 区画線工 | | 式 | | 1 | | |

# 工事数量総括表

| 工事名 | 国道49号 富田地区電線共同溝PFI事業 整備工事業務 | （ 当　　初 ） | 工種区分 | Ｃ・Ｃ・ＢＯＸ工事 |
|---|---|---|---|---|

| 工事区分・工種・種別・細別 | 規格 | 単位 | 数量（前回） | 数量（今回） | 数量増減 | 摘要 |
|---|---|---|---|---|---|---|
| 区画線工<br>【夜間】 | | 式 | | 1 | | |
| 溶融式区画線 | 溶融式手動 実線 15cm 厚1.0mm 排水性舗装無 白色 | m | | 650 | | |
| 溶融式区画線 | 溶融式手動 破線 30cm 厚1.0mm 排水性舗装無 白色 | m | | 90 | | |
| 溶融式区画線 | 溶融式手動 ｾﾞﾌﾞﾗ 45cm 厚1.0mm 排水性舗装無 白色 | m | | 660 | | |
| 溶融式区画線 | 溶融式手動 矢印･記号･文字 15cm換算 厚1.0mm 排水性舗装無 白色 | m | | 450 | | |
| ﾍﾟｲﾝﾄ式区画線 | ﾍﾟｲﾝﾄ式 水性型 実線 15cm 加熱 白色 | m | | 1,420 | | |
| ﾍﾟｲﾝﾄ式区画線 | ﾍﾟｲﾝﾄ式 水性型 破線 15cm 加熱 白色 | m | | 770 | | |
| ﾍﾟｲﾝﾄ式区画線 | ﾍﾟｲﾝﾄ式 水性型 実線 15cm 常温 白色 | m | | 1,780 | | |
| 道路付属施設工 | | 式 | | 1 | | |
| 道路付属物工<br>【夜間】 | | 式 | | 1 | | |
| 視線誘導標<br>（撤去・再設置） | ｺﾝｸﾘｰﾄ建込(穿孔含まない) 片面反射 φ100 支柱径φ60.5 | 本 | | 20 | | |

# 工事数量総括表

| 工事名 | 国道49号 富田地区電線共同溝PFI事業 整備工事業務 （ 当　　初 ） | 工種区分 | Ｃ・Ｃ・ＢＯＸ工事 |
|---|---|---|---|

| 工事区分・工種・種別・細別 | 規格 | 単位 | 数量（前回） | 数量（今回） | 数量増減 | 摘要 |
|---|---|---|---|---|---|---|
| 車線分離標<br>（撤去・再設置） | 可変式(穿孔式･1本脚) | 本 | | 1 | | |
| 構造物撤去工 | | 式 | | 1 | | |
| 構造物取壊し工<br>【夜間】 | | 式 | | 1 | | |
| ｺﾝｸﾘｰﾄ構造物取壊し | 無筋構造物 | m3 | | 33 | | |
| 舗装版破砕 | ｱｽﾌｧﾙﾄ舗装版 舗装版厚 15ｃｍ以下 | m2 | | 6,480 | | |
| 運搬処理工<br>【夜間】 | | 式 | | 1 | | |
| 殻運搬 | ｺﾝｸﾘｰﾄ殻(無筋) | m3 | | 33 | | |
| 殻運搬 | ｱｽﾌｧﾙﾄ殻(歩道部) | m3 | | 259 | | |
| 殻処分 | ｺﾝｸﾘｰﾄ殻(無筋) | m3 | | 33 | | |
| 殻処分 | ｱｽﾌｧﾙﾄ殻(歩道部) | m3 | | 259 | | |
| 直接工事費 | | 式 | | 1 | | |

# 工事数量総括表

| 工事名 | 国道49号 富田地区電線共同溝PFI事業 整備工事業務 （ 当　　初 ） | 工種区分 | Ｃ・Ｃ・ＢＯＸ工事 |
|---|---|---|---|

| 工事区分・工種・種別・細別 | 規格 | 単位 | 数量（前回） | 数量（今回） | 数量増減 | 摘要 |
|---|---|---|---|---|---|---|
| 共通仮設費 | | 式 | | 1 | | |
| 共通仮設費 | | 式 | | 1 | | |
| 運搬費 | | 式 | | 1 | | |
| 建設機械運搬費 | | 式 | | 1 | | |
| 仮設材運搬費 | | 式 | | 1 | | |
| 技術管理費 | | 式 | | 1 | | |
| 道路工事施設帳票作成費 | | 式 | | 1 | | |
| 道路工事完成図作成費 | | 式 | | 1 | | |
| 現場環境改善費（率計上） | | 式 | | 1 | | |
| 共通仮設費（率計上） | | 式 | | 1 | | |
| 純工事費 | | 式 | | 1 | | |

# 工事数量総括表

| 工事名 | 国道49号 富田地区電線共同溝PFI事業 整備工事業務　（ 当　　初 ） | 工種区分 | Ｃ・Ｃ・ＢＯＸ工事 |
|---|---|---|---|

| 工事区分・工種・種別・細別 | 規格 | 単位 | 数量（前回） | 数量（今回） | 数量増減 | 摘要 |
|---|---|---|---|---|---|---|
| 現場管理費 | | 式 | | 1 | | |
| 工事原価 | | 式 | | 1 | | |
| 一般管理費等 | | 式 | | 1 | | |
| 工事価格 | | 式 | | 1 | | |
| 消費税相当額 | | 式 | | 1 | | |
| 工事費計 | | 式 | | 1 | | |
| | | | | | | |

# 数 量 総 括 表

業 務 名　　国道49号　富田地区電線共同溝PFI事業
調整マネジメント業務（工事段階）

郡山国道事務所　管理課

# 数量総括表

| 業務名 | 国道49号　富田地区電線共同溝PFI事業<br>調整マネジメント業務（工事段階） | 業 種<br>項 目 | 設計業務<br>調整マネジメント業務 |
|---|---|---|---|

| 項目・工種・種別・細別 | 規格 | 単位 | 数量(前回) | 数量(今回) | 数量増減 | 摘要 |
|---|---|---|---|---|---|---|
| 調整マネジメント業務 | | 式 | | 1 | | |
| 調整マネジメント | | 式 | | 1 | | |
| 調整マネジメント（工事段階） | | 式 | | 1 | | |
| 業務計画 | | 式 | | 1 | | |
| 調整マネジメント | | 式 | | 1 | | |
| 直接経費 | | 式 | | 1 | | |
| 直接経費 | | 式 | | 1 | | |
| 旅費交通費 | | 式 | | 1 | | |
| 旅費交通費（率計上・宿泊無） | | 式 | | 1 | | |
| 直接原価（その他原価除く） | | 式 | | 1 | | |
| その他原価 | | 式 | | 1 | | |

# 数量総括表

| 業務名 | 国道49号　富田地区電線共同溝PFI事業<br>調整マネジメント業務（工事段階） | | | | 業 種<br>項 目 | 設計業務<br>一般管理費等 |
|---|---|---|---|---|---|---|
| 項目・工種・種別・細別 | 規格 | 単位 | 数量(前回) | 数量(今回) | 数量増減 | 摘要 |
| 一般管理費等 | | 式 | | 1 | | |
| 業務価格 | | 式 | | 1 | | |
| 消費税相当額 | | 式 | | 1 | | |
| 業務委託料 | | 式 | | 1 | | |
| | | | | | | |

# 数 量 総 括 表

業 務 名　　国道49号　富田地区電線共同溝PFI事業
　　工事監理業務

郡山国道事務所　管理課

# 数量総括表

| 業務名 | 国道49号　富田地区電線共同溝PFI事業<br>工事監理業務 | | | | | 業 種<br>項 目 | 工事監理業務<br>工事監理業務 |
|---|---|---|---|---|---|---|---|
| 項目・工種・種別・細別 | | 規格 | 単位 | 数量(前回) | 数量(今回) | 数量増減 | 摘要 |
| 工事監理業務 | | | 式 | | 1 | | |
| 工事監理 | | | 式 | | 1 | | |
| 工事監理 | | | 式 | | 1 | | |
| 業務計画 | | | 式 | | 1 | | |
| 工事管理 | | | 式 | | 1 | | |
| 監理業務 | | | 式 | | 1 | | |
| 打合せ | | | 式 | | 1 | | |
| 打合せ | | | 式 | | 1 | | |
| 打合せ協議 | | | 式 | | 1 | | |
| 打合せ | | | 式 | | 1 | | |
| 直接経費 | | | 式 | | 1 | | |

# 数量総括表

| 業務名 | 国道49号　富田地区電線共同溝PFI事業<br>工事監理業務 | | | | | 業 種<br>項 目 | 工事監理業務<br>直接経費 |
|---|---|---|---|---|---|---|---|
| 項目・工種・種別・細別 | | 規格 | 単位 | 数量(前回) | 数量(今回) | 数量増減 | 摘要 |
| 直接経費 | | | 式 | | 1 | | |
| 旅費交通費 | | | 式 | | 1 | | |
| 旅費交通費（率計上） | | | 式 | | 1 | | |
| 事務用品費 | | | 式 | | 1 | | |
| 事務用品費 | | | 式 | | 1 | | |
| 電算機使用経費 | | | 式 | | 1 | | |
| 電算機使用経費（率計上） | | | 式 | | 1 | | |
| 直接原価（その他原価除く） | | | 式 | | 1 | | |
| その他原価 | | | 式 | | 1 | | |
| 一般管理費等 | | | 式 | | 1 | | |
| 業務価格 | | | 式 | | 1 | | |

# 数量総括表

| 業務名 | 国道49号　富田地区電線共同溝PFI事業<br>工事監理業務 | | | | | 業 種<br>項 目 | 工事監理業務<br>消費税相当額 |
|---|---|---|---|---|---|---|---|
| 項目・工種・種別・細別 | | 規格 | 単位 | 数量(前回) | 数量(今回) | 数量増減 | 摘要 |
| 消費税相当額 | | | 式 | | 1 | | |
| 業務委託料 | | | 式 | | 1 | | |
| | | | | | | | |

# 工　事　数　量　総　括　表

工 事 名　　国道49号 富田地区電線共同溝PFI事業　点検業務（日常点検）

国土交通省　東北地方整備局
郡山国道事務所　　管理課

# 工事数量総括表

| 工事名 | 国道49号 富田地区電線共同溝PFI事業　点検業務（日常点検）　（ 当　　初 ） | 工種区分 | 道路維持工事 |
|---|---|---|---|

| 工事区分・工種・種別・細別 | 規格 | 単位 | 数量（前回） | 数量（今回） | 数量増減 | 摘要 |
|---|---|---|---|---|---|---|
| 道路維持 | | 式 | | 1 | | |
| 巡視･巡回工 | | 式 | | 1 | | |
| 道路巡回工 | | 式 | | 1 | | |
| 日常点検 | | 回 | | 16 | | |
| 直接工事費 | | 式 | | 1 | | |
| 共通仮設費 | | 式 | | 1 | | |
| 共通仮設費（率計上） | | 式 | | 1 | | |
| 純工事費 | | 式 | | 1 | | |
| 現場管理費 | | 式 | | 1 | | |
| 工事原価 | | 式 | | 1 | | |
| 一般管理費等 | | 式 | | 1 | | |

# 工事数量総括表

| 工事名 | 国道49号 富田地区電線共同溝PFI事業　点検業務（日常点検）　（ 当　　初 ） | 工種区分 | 道路維持工事 |
|---|---|---|---|

| 工事区分・工種・種別・細別 | 規格 | 単位 | 数量（前回） | 数量（今回） | 数量増減 | 摘要 |
|---|---|---|---|---|---|---|
| 工事価格 | | 式 | | 1 | | |
| 消費税相当額 | | 式 | | 1 | | |
| 工事費計 | | 式 | | 1 | | |

# 業　務　数　量　総　括　表

業 務 名　　国道49号　富田地区電線共同溝PFI事業　点検業務（特殊部点検）

国土交通省　東北地方整備局
郡山国道事務所　　管理課

# 業務数量総括表

| 業務名 | 国道49号　富田地区電線共同溝PFI事業　点検業務（特殊部点検）　（ 当　　初 ） | 事業区分 | 電気通信施設点検 |
|---|---|---|---|
| | | 業務区分 | 点検業務 |

| 費目・工種・種別・細別 | 規格 | 単位 | 数量（前回） | 数量（今回） | 数量増減 | 摘要 |
|---|---|---|---|---|---|---|
| 点検業務 | | 式 | | 1 | | |
| 直接費 | | 式 | | 1 | | |
| 労務費 | | 式 | | 1 | | |
| 個別点検（1回/5年） | | 回 | | 3 | | |
| 直接経費 | | 式 | | 1 | | |
| 旅費交通費 | | 式 | | 1 | | |
| 安全費 | | 式 | | 1 | | |
| 技術管理費 | | 式 | | 1 | | |
| 技術管理費 | | 式 | | 1 | | |
| 諸経費 | | 式 | | 1 | | |
| 諸経費 | | 式 | | 1 | | |

# 業務数量総括表

| 業務名 | 国道49号　富田地区電線共同溝PFI事業　点検業務（特殊部点検）　（ 当　　初 ） | 事業区分 | 電気通信施設点検 |
|---|---|---|---|
| | | 業務区分 | 点検業務 |

| 費目・工種・種別・細別 | 規格 | 単位 | 数量（前回） | 数量（今回） | 数量増減 | 摘要 |
|---|---|---|---|---|---|---|
| 業務価格 | | 式 | | 1 | | |
| 消費税相当額 | | 式 | | 1 | | |
| 業務費計 | | 式 | | 1 | | |
| | | | | | | |

# 数 量 総 括 表

業 務 名　　国道49号　富田地区電線共同溝PFI事業
台帳作成業務

郡山国道事務所　管理課

# 数量総括表

| 業務名 | 国道49号　富田地区電線共同溝PFI事業<br>台帳作成業務 | | | | 業 種<br>項 目 | 設計業務<br>電線共同溝台帳整備 |
|---|---|---|---|---|---|---|
| 項目・工種・種別・細別 | 規格 | 単位 | 数量(前回) | 数量(今回) | 数量増減 | 摘要 |
| 電線共同溝台帳整備 | | 式 | | 1 | | |
| 電線共同溝台帳整備 | | 式 | | 1 | | |
| 電線共同溝台帳整備 | | 式 | | 1 | | |
| 計画準備・資料作成 | | 式 | | 1 | | |
| 全体位置図作成 | | 式 | | 1 | | |
| 平面図作成 | | km | | 2 | | |
| 縦断図作成 | | km | | 2 | | |
| 横断図作成 | | 箇所 | | 21 | | |
| 特殊部帳票作成 | | 箇所 | | 55 | | |
| 分岐桝帳票作成 | | 箇所 | | 33 | | |
| 占用管理帳票作成 | | km | | 2 | | |

# 数量総括表

| 業務名 | 国道49号　富田地区電線共同溝PFI事業<br>台帳作成業務 | 業 種<br>項 目 | 設計業務<br>直接経費 |
|---|---|---|---|

| 項目・工種・種別・細別 | 規格 | 単位 | 数量(前回) | 数量(今回) | 数量増減 | 摘要 |
|---|---|---|---|---|---|---|
| 直接経費 | | 式 | | 1 | | |
| 直接経費 | | 式 | | 1 | | |
| 旅費交通費 | | 式 | | 1 | | |
| 旅費交通費（率計上・宿泊無） | | 式 | | 1 | | |
| 電子成果品作成費 | | 式 | | 1 | | |
| 電子成果品作成費 | | 式 | | 1 | | |
| 直接原価（その他原価除く） | | 式 | | 1 | | |
| その他原価 | | 式 | | 1 | | |
| 一般管理費等 | | 式 | | 1 | | |
| 業務価格 | | 式 | | 1 | | |
| 消費税相当額 | | 式 | | 1 | | |

# 数量総括表

| 業務名 | 国道49号　富田地区電線共同溝PFI事業<br>台帳作成業務 | | | | | 業 種<br>項 目 | 設計業務<br>業務委託料 |
|---|---|---|---|---|---|---|---|
| 項目・工種・種別・細別 | | 規格 | 単位 | 数量(前回) | 数量(今回) | 数量増減 | 摘要 |
| 業務委託料 | | | 式 | | 1 | | |

# 数 量 総 括 表

業 務 名　　国道49号　富田地区電線共同溝PFI事業
調整マネジメント業務（維持管理段階）

郡山国道事務所　管理課

# 数量総括表

| 業務名 | 国道49号　富田地区電線共同溝PFI事業<br>調整マネジメント業務（維持管理段階） | | | | 業 種<br>項 目 | 設計業務<br>調整マネジメント業務 |
|---|---|---|---|---|---|---|
| 項目・工種・種別・細別 | 規格 | 単位 | 数量(前回) | 数量(今回) | 数量増減 | 摘要 |
| 調整マネジメント業務 | | 式 | | 1 | | |
| 調整マネジメント | | 式 | | 1 | | |
| 調整マネジメント（維持管理段階） | | 式 | | 1 | | |
| 業務計画 | | 式 | | 1 | | |
| 調整マネジメント | | 式 | | 1 | | |
| 直接経費 | | 式 | | 1 | | |
| 直接経費 | | 式 | | 1 | | |
| 旅費交通費 | | 式 | | 1 | | |
| 旅費交通費（率計上・宿泊無） | | 式 | | 1 | | |
| 直接原価（その他原価除く） | | 式 | | 1 | | |
| その他原価 | | 式 | | 1 | | |

# 数量総括表

| 業務名 | 国道49号　富田地区電線共同溝PFI事業<br>調整マネジメント業務（維持管理段階） | | | | 業 種<br>項 目 | 設計業務<br>一般管理費等 |
|---|---|---|---|---|---|---|
| 項目・工種・種別・細別 | 規格 | 単位 | 数量(前回) | 数量(今回) | 数量増減 | 摘要 |
| 一般管理費等 | | 式 | | 1 | | |
| 業務価格 | | 式 | | 1 | | |
| 消費税相当額 | | 式 | | 1 | | |
| 業務委託料 | | 式 | | 1 | | |
| | | | | | | |

# 現場説明事項書

## 国道 49 号 富田地区電線共同溝 PFI 事業　詳細設計業務

設計図書の外に提示する「参考資料」は、現場説明参加業者の迅速な見積に対しての一資料であり、請負契約上は拘束力を生じさせるものではないことに留意してください。

（１）本業務における設計条件等について、明示した事項の変更あるいは明示されなかった新たな事項が発生した場合は、別途協議します。

（２）設計にあたり追加調査等が必要となった場合は、対応方法等について別途協議します。

（３）現地踏査にあたり、関係機関等から作業時間や立入り等の制約を受けた場合は、別途協議します。

# 現場説明事項書

## 国道 49 号 富田地区電線共同溝 PFI 事業　整備工事業務

１．共通事項

（１）現場説明事項書について

現場説明事項は、制約をうける当該工事に関する施工条件を明示することによって工事の円滑な執行に資することを目的としており、当該契約においてやむを得ず施工方法等について仮指定せざるを得ないもの、又は変更が予想されるもの、あるいは制約される工事工程等について入札参加業者が充分な見積りができるよう条件明示するものである。

そのため、明示された条件に変更が生じた場合は、契約書の関連する条項に基づき、適切に対応するものです。

また、明示されない施工条件、明示事項が不明確な施工条件についても、契約書の関連する条項に基づき受注者と発注者とが協議できるものです。

（２）自主施工の原則について

施工の明示については、施工方法、機械施設等の仮設、その他目的物を完成するために必要な一切の手段等について、自主施工の原則（事業契約書第３条第２項）に基づき、施工者の創意工夫を損なわないよう留意しているものです。

そのため、設計図書の他に提示する「参考図」及び「見積参考資料」は、入札参加業者の迅速な見積もりに対しての一資料であり、請負契約上は拘束力を生じさせるものではないことに留意してください。

２．基本事項

本工事施工の前提となる基本事項の処理については以下のとおりとし、これら条件に変更が生じた場合は、契約書の関連する条項に基づき、受注者と発注者とが協議するものとします。

（１）用地関係

本業務に必要な工事用地の未処理部分の有無（■無し　□有り）

（２）協議関係

本業務に必要な設計協議等の未処理部分の有無（□無し　■有り）

（該当箇所：①電線共同溝整備計画策定、②支障移転協議（郡山市上下水道）

（完了時期：整備工事業務着手時（本業務詳細設計業務と同時に実施））

（３）詳細設計関係

本業務に必要な詳細設計の未処理部分の有無（□無し　■有り）

（該当箇所：既存ストック活用に関する部分）

（完了時期：整備工事業務着手時（本業務詳細設計業務にて実施））

（４）発注図書関係

本業務の概算数量発注又は図書省略等の有無（■無し　□有り）

３．一般事項

**【工程関係】**

（１）本業務に関して、要求水準書第３－１－（５）に記載されていない制約等は考慮しておりません。他の管理者より特別施設及び施工時間帯等の制約を受けた場合は別途協議します。

（２）別途発注の他工事は、本業務の施工及び工程等に支障ないものと考えています。

なお、施工条件等に支障が生じた場合は、対応方法に関して別途協議します。

（３）施工体制の確保の他、建設機械や建設資材等の調達・納入の遅延により工程に影響が生じる場合は、対応方法に関して別途協議します。

（４）関係機関協議・用地協議等の遅れや、資材・仮設材・建設機械・労務等の逼迫、工法変更により、設定工期に延伸の可能性が発生した場合は、工期設定について別途協議します。
（５）本工事について、以下の体制で考えています。
　　全工種　　・・・　１班体制

**【用地関係】**
（６）資材搬入において、標準作業以外の作業（現場外の仮置き等）が生じた場合は、状況を確認し、必要に応じて別途協議の上、設計変更の対象とします。
（７）本業務に伴う借地、搬入路・施工ヤード造成・補修等に関しては当初計上しておりません。必要となった場合は、別途協議の上、設計変更の対象とします。

**【公害関係】**
（８）本業務で工事騒音・振動・地下水等の調査及び対策に関しては当初計上しておりません。必要となる場合は調査及び対策方法等を別途協議の上、設計変更の対象とします。

**【安全対策関係】**
（９）本業務は通常の安全対策のみで、現道交通の確保に支障なく施工できるものと考えています。
　なお、施工条件に変更が生じた場合は対応方法について別途協議します。
（10）工事期間中の交通管理として、交通誘導警備員を下記にて考えています。施工条件等に変更があった場合は対応方法について別途協議します。
　なお、工事区域内及び工事現場等の出入口に配置する交通誘導員、監視員、見張員（交通誘導員等）については、共通仮設費の「工事区域内全般の安全管理上の監視、あるいは連絡等に要する費用」に該当するため、設計変更の対象とするものではありません。
　　【夜間】３人編成／日　　交通誘導警備員Ａ：３５０人
　　交通誘導警備員Ｂ：７００人
（11）歩行者用の仮歩道、車両乗入部の覆工、防護施設、段差すりつけ等に関しては当初計上しておりません。必要となった場合は、設置方法等を別途協議の上、設計変更の対象とします。

**【仮設備関係】**
（12）仮設工－管路部・特殊部の軽量鋼矢板及び山留材は掘削深さＨ＝１．５ｍを超える区間に設置するものと考えています。なお、施工条件に変更があった場合は別途協議します。
（13）汚濁水処理については当初計上しておりません。必要となる場合は処理方法等を別途協議の上、設計変更の対象とします。
（14）防塵処理・タイヤ洗浄施設は当初計上しておりません。必要となる場合は別途協議の上、設計変更の対象とします。

**【建設副産物関係】**
（15）本業務で建設廃棄物が発生した場合、青森県、岩手県、宮城県、秋田県、山形県、福島県、県内の最終処分場に搬入する建設廃棄物については、産業廃棄物の処理に係る税（青森県産業廃棄物税、岩手県産業廃棄物税、産業廃棄物税【宮城県】、秋田県産業廃棄物税、山形県産業廃棄物税、福島県産業廃棄物税）が課税されるので適正に処理すること。
（16）処分場夜間割増額については計上しておりません。割増額が発生した場合は別途協議の上、設計変更の対象とします。

**【工事支障物件等】**
（17）本業務の除雪に関しては当初計上しておりません。工事施工中、施工箇所（工事用道路、仮設備）等の除雪を必要とする場合は対応に関して別途協議します。

(18) 詳細設計業務時に移設が必要と判断した既設埋設物（支障移転対象埋設物）以外は、本業務に支障がないものと考えております。なお、新たに支障となる既設埋設物が判明した場合は、対応方法等について別途協議します。

**【施工方法】**

(19) コンクリートの養生は当初「一般養生」と考えています。施工条件等に変更があった場合は対応方法に関して別途協議の上、設計変更の対象とします。

(20) 開削土工により発生する残土は亀田高架橋下資材置場（運搬距離 L=1.9km）に全て一度仮置きするものとしています。条件等に変更があった場合は別途協議の上、設計変更の対象とします。

(21) 埋戻しに使用する土砂は、掘削残土を使用できるものと考えています。なお、地質条件等に変更があった場合や(20)に記載の箇所以外に仮置きが必要になった場合は対応方法について別途協議します。

(22) 舗装版破砕及び構造物取壊しは騒音振動対策が不要と考えています。なお、施工条件等に変更があった場合は対応方法について別途協議します。

(23) 舗装本復旧における掘削・不陸整正等については当初計上しておりません。施工条件等に変更があった場合は対応方法について別途協議します。

(24) 本業務の排水構造物工、管渠工、集水桝・マンホール工、縁石工、防護柵工、道路付属物工にて撤去・再設置は必要な資材は、再利用できるものと考えています。施工条件等に変更があった場合は、対応方法について別途協議します。

(25) 路面切削機の運搬基地は「郡山市」と考えています。施工条件等に変更があった場合は対応方法について別途協議します。

**【その他】**

(26) 特別な要因等により賃金水準又は物価水準が変動し、請負代金額が著しく不適当となった場合は、事業契約書第 32 条の規定に基づき請負代金額の変更を協議します。また、その他地域特性や特別な要因により調達が限定的または困難な建設機械や建設資材等が発生した場合は、調達方法及び設計変更について協議します。

(27) 施工に伴い労働者宿舎の設置等が必要となった場合は、その労働者宿舎の必要戸数及び設計変更等について別途協議します。

なお、労働者宿舎の設置にあたっては、「建設業付属寄宿舎規定（厚生労働省）」及び「望ましい建設業寄宿舎に関するガイドライン（厚生労働省）」に準拠するものとし、リースを原則とする。

(28) 本業務の実施にあたっては、東日本大震災による被災者等の積極的な雇用に配慮すること。なお、被災者等の雇用においては、賃金等の支払いが適正かつ遅延なく行われるよう配慮すること。

(29) 本現場説明事項書において「別途協議」としている事項であっても、「提案書」で実施する提案があった場合は、協議の対象としないものとします。

(30) 事業者は、契約後、施工計画書の提出（施工数量や現場条件の変更による、変更施工計画書の提出を含む）までに、ＩＣＴ舗装工（修繕工）以外に関するＩＣＴ活用について、東北地方整備局へ提案・協議を行い、協議が整った場合、ＩＣＴ活用工事を実施する項目の費用について、設計変更の対象とします。

(31) 快適トイレの設置に要する費用については、当初は計上していません。受注者は、快適トイレの設置にあたっては、要求水準書第３－１－（１４）の内容を満たすことを示す書類を添付し、規格・基数等の詳細について監督職員と協議することとします。【快適トイレに求める機能】①～⑥及び【付属品として備えるもの】⑦～⑪の費用については従来品相当を差し引いた後、51,000 円/基・月を上限に設計変更の対象とします。

なお、設計変更数量の上限は、男女別で各１基ずつ２基／工事（施工箇所）までとします。

(32) 快適トイレの手配が困難の場合は、別途協議します。
(33) 遠隔臨場による立会等の簡素化
　１）遠隔臨場の費用について、web 会議システム等に必要な撮影機器・通信費は標準積算基準の率計上に含まれるものとする。ただし、通信環境を確保するための中継局設置等、遠隔臨場実施のために必要となるものについては別途協議する。なお、ASP を使用する場合の web 会議システム使用料については別途協議する。
　２）現場条件等により『web 会議システムや ASP を活用した遠隔臨場』による実施が難しい場合があれば、別途協議とする。
　３）積み上げにより費用を計上する場合は、見積によるものとし契約後の設計変更にて費用を計上するものとする。
　４）積み上げによる費用の対象は、段階確認、材料確認、立ち会いの遠隔臨場に要する費用とする。
(34) 現場環境改善（安全関係）の避暑（熱中症対策）・避寒対策については、当初計上しておりません。現場の施設や設備に対する熱中症対策・防寒対策に関する費用については、対策の妥当性を確認の上、設計変更の対象とします。
(35) 地域住民との対話において、対応が必要となる事項等が発生した場合は、対応方法等について別途協議の上、対応することとします。
(36) 法令の変更又は新設、税率の変更、技術革新等による、事業費の減額を目的とした要求水準の変更又は業務遂行方法の採用が可能であると認められた場合の事業費の減額については、実施済みの部分まで遡及されません。
(37) 入札段階で示される数量と、調査設計業務の完了時点で確定した数量に変更が生じた場合は、別途協議の上、設計変更の対象とします。

# 図 面 目 録

| 路　線　名 | 国道49号 | | |
|---|---|---|---|
| 工　事　名 | 富田地区電線共同溝PFI事業 整備工事業務 | | |
| 図 面 番 号 | 図　面　名 | 図 面 番 号 | 図　面　名 |
| 1 | 位置図 | 103 | 仮舗装工標準断面図 |
| 2 ～ 7 | 平面図 （1）～（6） | 104 ～ 109 | 構造物平面図（1）～（6） |
| 8 ～ 15 | 縦断図（D側）(1)～(8) | | |
| 16 ～ 23 | 縦断図（U側）(1)～(8) | | |
| 24 | 標準横断図 | | |
| 25 ～ 34 | 特殊部横断図 (1)～(10) | | |
| 35 ～ 44 | 管路部構造図 (1)～(10) | | |
| 45 ～ 46 | 防護板詳細図(1)～(2) | | |
| 47 ～ 51 | 特殊部収容図（1）～（5） | | |
| 52 ～ 69 | 特殊部構造図（1）～（18） | | |
| 70 ～ 72 | 分岐桝構造図（1）～（3） | | 参　考　図 |
| 73 | 簡易トラフ構造図 | 参 1 | 土工仮設図 |
| 74 | サイドボックス構造図 | 参 2 | 埋設標示シート |
| 75 ～ 80 | 特殊部蓋構造図（1）～（6） | 参 3 ～ 参 9 | 管材詳細図（1）～（7） |
| 81 | 分岐桝蓋構造図 | 参 10 | 排水構造物工構造図 |
| 82 | 簡易トラフ蓋構造図 | 参 11 | 小構造物工構造図 |
| 83 ～ 84 | 蓋高調整材詳細図（1）～（2） | 参 12 | 縁石工構造図 |
| 85 | 機器用ブロック構造図 | 参 13 ～ 参 18 | 構造物撤去工平面図（1）～（6） |
| 86 ～ 100 | 端壁配置図（1）～（15） | | |
| 101 | 舗装工平面図 | | |
| 102 | 舗装工標準横断図 | | |

# 位 置 図　S=1:5000

国道49号　富田地区電線共同溝PFI事業　整備工事業務

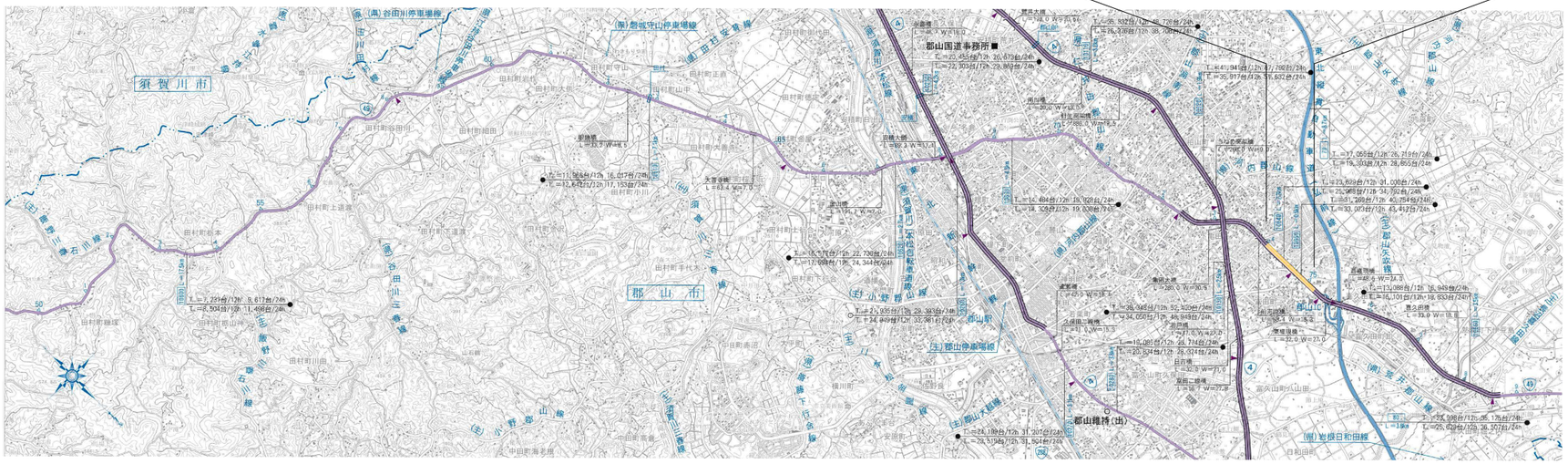
須賀川市
郡山市
郡山国道事務所
郡山駅
郡山東IC
郡山南IC
郡山西IC
郡山北IC
郡山矢次橋
郡山橋詰(出)
(一)富田川停車場線
(県)磐城守山停車場線
(主)郡山停車場線
(主)小野郡山線
(主)郡山下枝線
(一)富田川線
(一)谷田川停車場線
(一)須賀川石川線
(一)須賀川矢吹線
(一)郡山矢次線
(一)富田川郡山線
(一)富田川矢次線
(一)富田川三春線
(一)富田川谷田川線
(一)富田川須賀川線
(一)富田川小野線
(一)富田川安積線
(一)富田川下枝線
(一)富田川本郷線
(一)富田川海老根線
(一)富田川横川線
(一)富田川安積線
(一)富田川下枝線
(一)富田川本郷線
(一)富田川横川線
(一)富田川海老根線
(一)富田川小野線
(一)富田川須賀川線
(一)富田川谷田川線
(一)富田川三春線
(一)富田川矢次線
(一)富田川郡山線
(一)富田川矢次線
(一)富田川停車場線
(一)谷田川停車場線
(一)須賀川石川線
(一)須賀川矢吹線
(一)郡山矢次線
(一)富田川郡山線
(一)富田川矢次線
(一)富田川三春線
(一)富田川谷田川線
(一)富田川須賀川線
(一)富田川小野

# 平 面 図 (1)

S=1:250

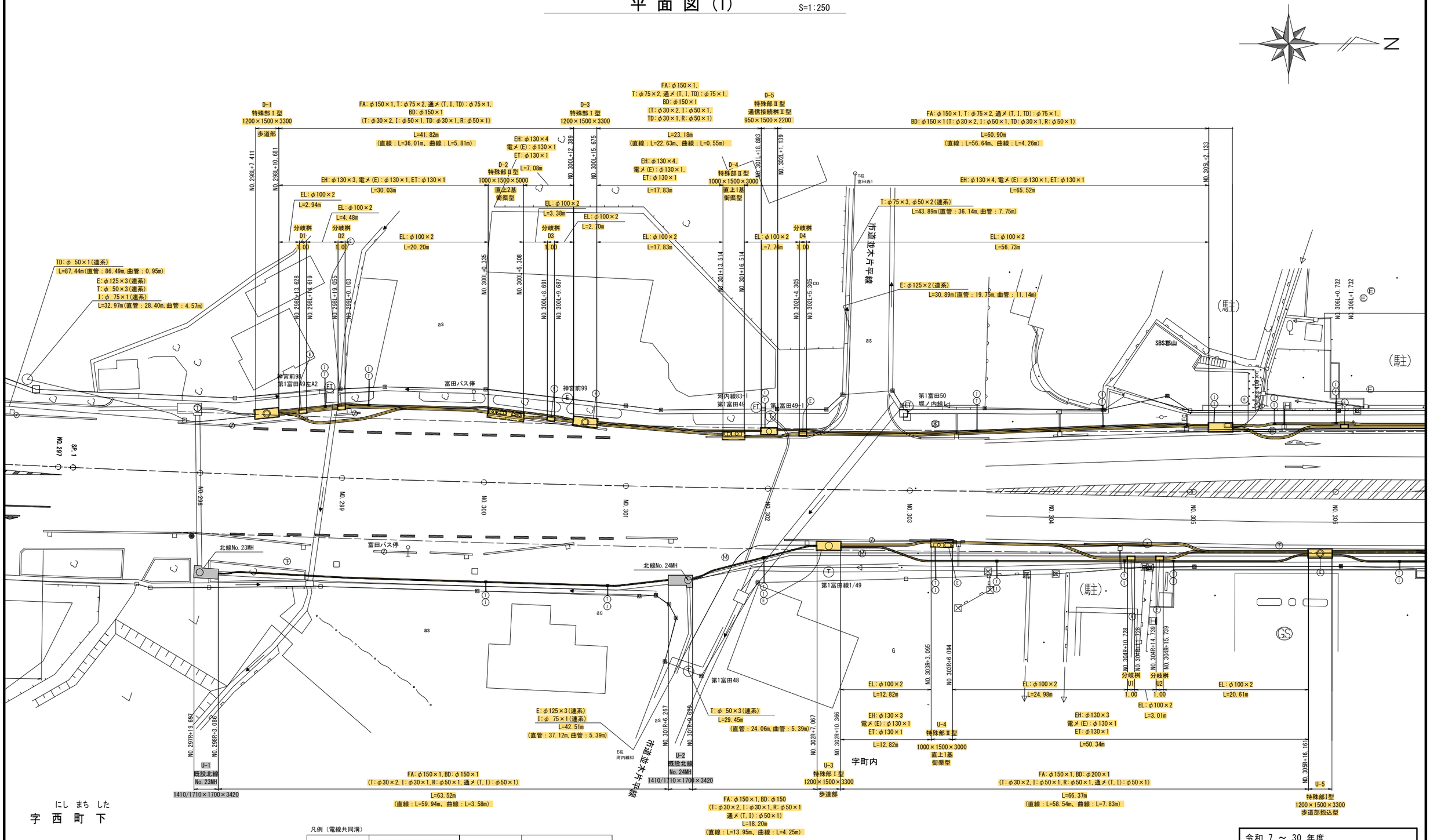


にし まち した
字 西 町 下

凡例（電線共同溝）

| 記 号 | 名 称（W×H×L） | 記 号 | 名 称（W×H×L） |
|---|---|---|---|
| | 特殊部[Ⅰ]型（MH型）<br>1200×1500×3300 | | [Ⅱ]型2連（街渠型）<br>1000×1500×5000 |
| | 特殊部[Ⅰ]型（街渠型）<br>1200×1500×3300 | | [Ⅱ]型3連（MH型）<br>1200×1500×6700 |
| | [Ⅱ]型1連（U型）<br>900×1200×2200 | | 通信接続桝（U型）<br>500×1050×2000 |
| | [Ⅱ]型1連（街渠型）<br>1000×1500×3000 | | 通信[Ⅱ]型（MH型）<br>950×1500×2200 |
| | [Ⅱ]型2連（U型）<br>900×1400×4200 | | 地上機器(開閉器)<br>地上機器(変圧器) |

企業及び管理者

| 記号 | 管理者等 | | 記号 | 管理者等 |
|---|---|---|---|---|
| EH | 東北電力 | 高圧管 | D | NTTドコモ |
| EL | | 低圧管 | TD | 東京電力 |
| ET | | 保安通信管 | P | 公安委員会 |
| T | 東日本電信電話(ＮＴＴ) | | R | 道路管理者 |
| I | トークネット | | 電メ | 電力用メンテナンス管 |
| KD | KDDI | | 通メ | 通信用メンテナンス管 |

| | | |
|---|---|---|
| 令和 7 ～ 30 年度 | | |
| 施工箇所 | 福島県郡山市富田町西町下～<br>富田町権現林　地内 | |
| 工 事 名 | 国道49号 富田地区電線共同溝PFI事業<br>整備工事業務 | |
| 図　　名 | 平面図 (1) | |
| 縮　　尺 | 1:250 | 全 109 葉の内 2 |
| 作成年月 | 令和　　年　　月　　日 | |
| 東北地方整備局　郡山国道事務所 | | |

# 平 面 図 (2)

S=1:250

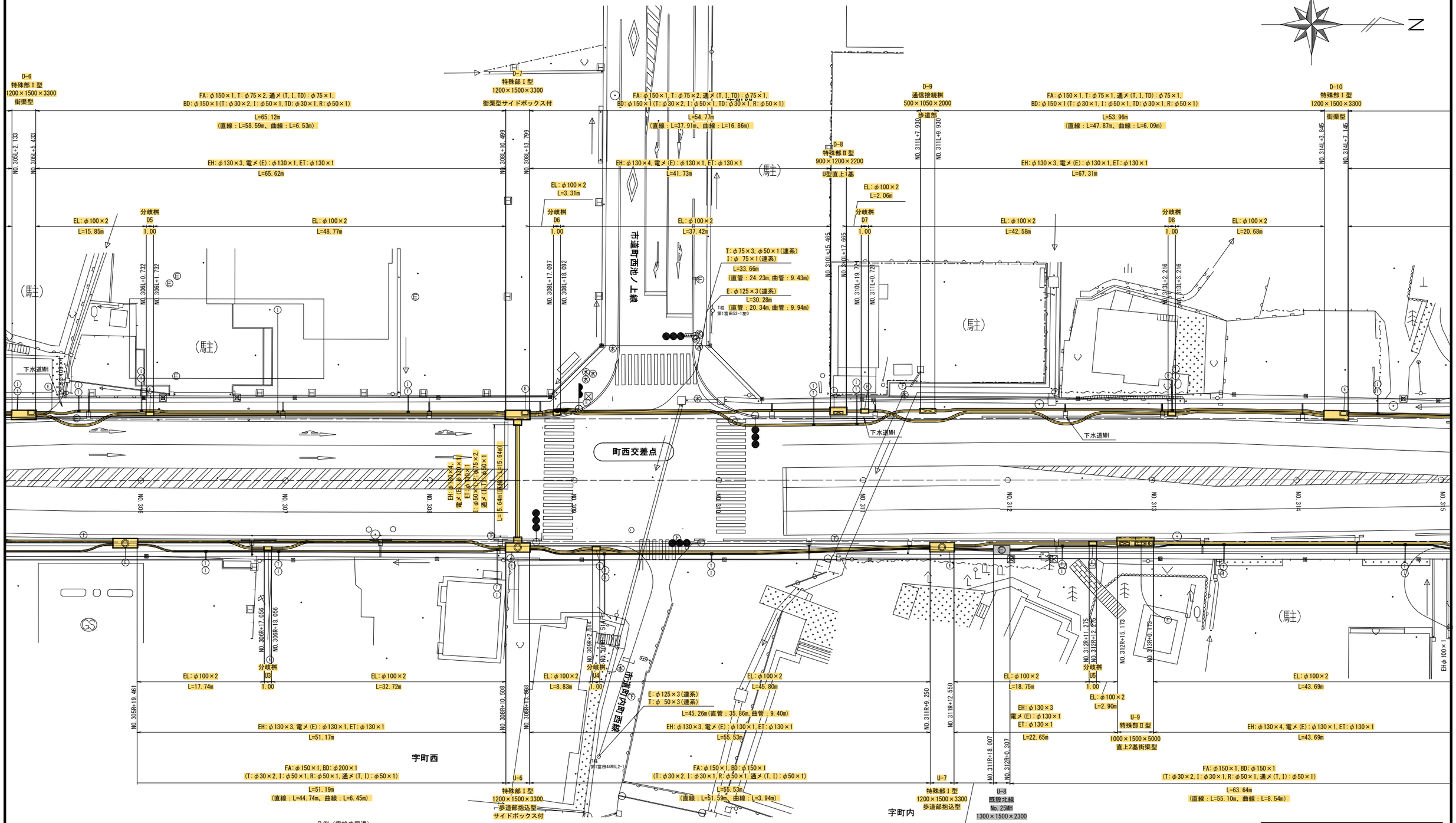


凡例（電線共同溝）

| 記　号 | 名　称（W×H×L） | 記　号 | 名　称（W×H×L） |
|---|---|---|---|
| | 特殊部[Ⅰ]型（MH型）<br>1200×1500×3300 | | [Ⅱ]型2連（街渠型）<br>1000×1500×5000 |
| | 特殊部[Ⅰ]型（街渠型）<br>1200×1500×3300 | | [Ⅱ]型3連（MH型）<br>1200×1500×6700 |
| | [Ⅱ]型1連（U型）<br>900×1200×2200 | | 通信接続桝（U型）<br>500×1050×2000 |
| | [Ⅱ]型1連（街渠型）<br>1000×1500×3000 | | 通信[Ⅱ]型（MH型）<br>950×1500×2200 |
| | [Ⅱ]型2連（U型）<br>900×1400×4200 | | 地上機器(開閉器)<br>地上機器(変圧器) |

企業及び管理者

| 記号 | | 管理者等 | 記号 | 管理者等 |
|---|---|---|---|---|
| EH | 東北電力 | 高圧管 | D | NTTドコモ |
| EL | | 低圧管 | TD | 東京電力 |
| ET | | 保安通信管 | P | 公安委員会 |
| T | 東日本電信電話(ＮＴＴ) | | R | 道路管理者 |
| I | トークネット | | 電メ | 電力用メンテナンス管 |
| KD | KDDI | | 通メ | 通信用メンテナンス管 |

| | |
|---|---|
| 令和 7 ～ 30 年度 | |
| 施工箇所 | 福島県郡山市富田町西町下～<br>富田町権現林　地内 |
| 工事名 | 国道49号 富田地区電線共同溝PFI事業<br>整備工事業務 |
| 図名 | 平面図 (2) |
| 縮尺 | 1:250　全 109 葉の内 3 |
| 作成年月 | 令和　年　月　日 |
| 東北地方整備局　郡山国道事務所 | |

# 平 面 図 (3)

S=1:250

N

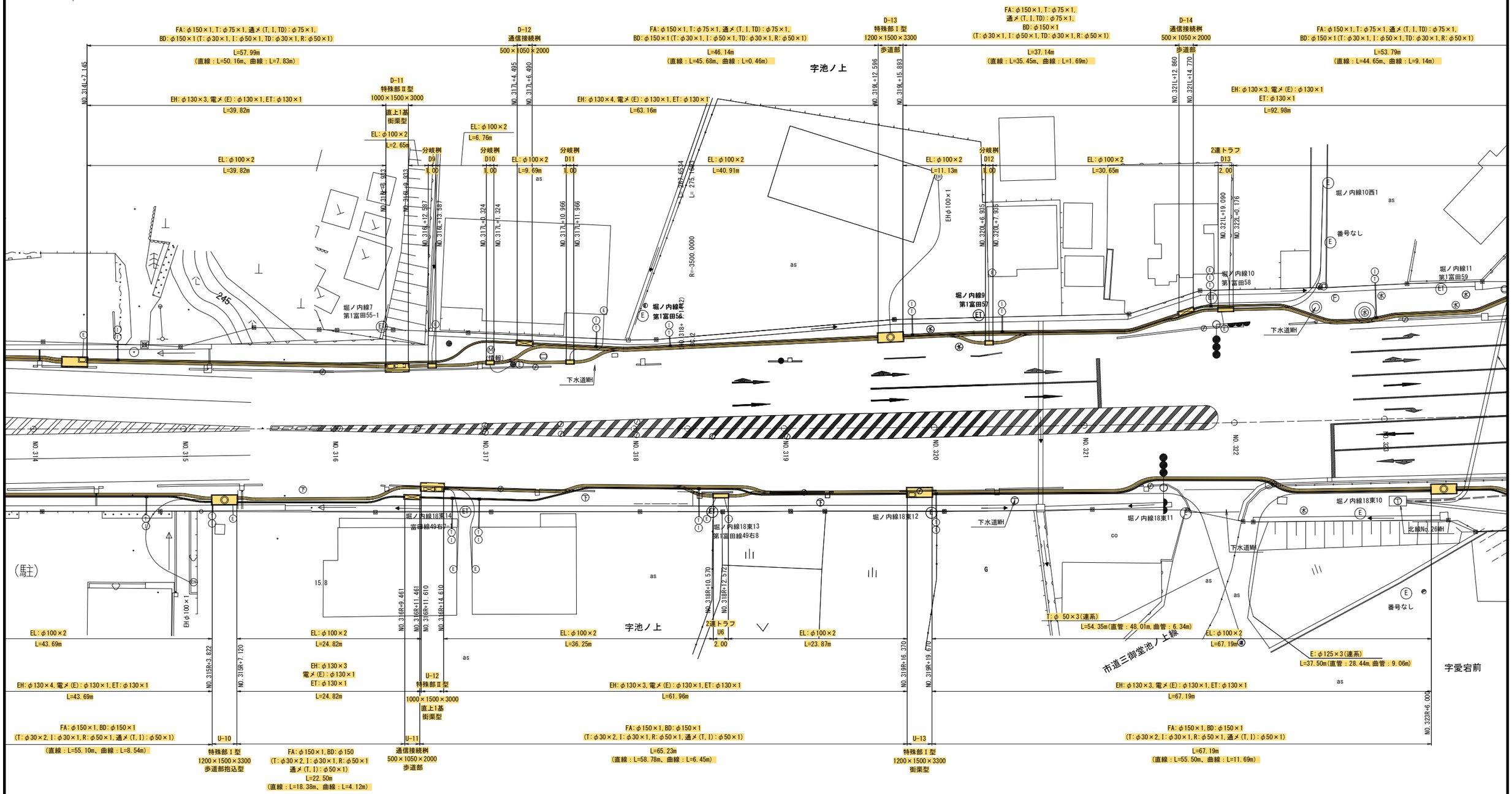


凡例（電線共同溝）

| 記 号 | 名 称（W×H×L） | 記 号 | 名 称（W×H×L） |
|---|---|---|---|
| | 特殊部[Ⅰ]型（MH型）<br>1200×1500×3300 | | [Ⅱ]型2連（街渠型）<br>1000×1500×5000 |
| | 特殊部[Ⅰ]型（街渠型）<br>1200×1500×3300 | | [Ⅱ]型3連（MH型）<br>1200×1500×6700 |
| | [Ⅱ]型1連（U型）<br>900×1200×2200 | | 通信接続桝（U型）<br>500×1050×2000 |
| | [Ⅱ]型1連（街渠型）<br>1000×1500×3000 | | 通信[Ⅱ]型（MH型）<br>950×1500×2200 |
| | [Ⅱ]型2連（U型）<br>900×1400×4200 | | 地上機器(開閉器)<br>地上機器(変圧器) |

企業及び管理者

| 記号 | 管理者等 | | 記号 | 管理者等 |
|---|---|---|---|---|
| EH | 東北電力 | 高圧管 | D | NTTドコモ |
| EL | | 低圧管 | TD | 東京電力 |
| ET | | 保安通信管 | P | 公安委員会 |
| T | 東日本電信電話(ＮＴＴ) | | R | 道路管理者 |
| I | トークネット | | 電メ | 電力用メンテナンス管 |
| KD | KDDI | | 通メ | 通信用メンテナンス管 |

| | | | |
|---|---|---|---|
| 令和 7 ～ 30 年度 | | | |
| 施工箇所 | 福島県郡山市富田町西町下～富田町権現林　地内 | | |
| 工事名 | 国道49号 富田地区電線共同溝PFI事業整備工事業務 | | |
| 図名 | 平面図 (3) | | |
| 縮尺 | 1:250 | 全 109 葉の内 4 | |
| 作成年月 | 令和　年　月　日 | | |
| 東北地方整備局　郡山国道事務所 | | | |

# 平 面 図 (4)

S=1:250

N

T:φ 75×1(連系)
T:φ 50×3(連系)
D:φ 50×1(連系)
I:φ 75×1(連系)
L=23.90m(直管：18.52m、曲管：5.38m)

E:φ125×3(連系)
L=24.13m(直管：18.75m、曲管：5.38m)
宇池ノ上

FA:φ150×1,T:φ75×1,通メ(T,I,TD):φ75×1,
BD:φ150×1(T:φ30×1,I:φ50×1,TD:φ30×1,R:φ50×1)
L=53.79m
(直線：L=44.65m、曲線：L=9.14m)

D-15
特殊部Ⅰ型
1200×1500×3300
歩道部

NO.324L+6.982
NO.324L+9.882

T杭
第1富田59R2

富田地下歩道

市道伊賀河原西柳作線

EH:φ130×3,電メ(E):φ130×1,ET:φ130×1
L=92.98m
E:φ125×3(連系)
L=70.25m(直管：57.41m、曲管：12.84m)
T:φ 50×3(連系)
L=30.51m(直管：21.44m、曲管：9.07m)
EL:φ100×2
L=48.54m

堀ノ内線10西1
as
番号なし
堀ノ内線11
第1富田59
堀ノ内線11A
第1富田59-1
下水道MH

FA:φ150×1,T:φ75×2,通メ(T,I,D,TD):φ75×1,
BD:φ200×1(T:φ30×2,T:φ50×1,I:φ50×1,D:φ30×1,
TD:φ30×1,R:φ50×1)
L=40.65m(直線：L=28.48m、曲線：L=12.17m)

D-16
特殊部Ⅱ型
900×1200×4200
直上2基U型

NO.326L+8.148
NO.326L+10.878

EH:φ130×3,
電メ(E):φ130×1
L=29.03m
EL:φ100×2
L=29.03m

EH:φ130×3
電メ(E):φ130×1
L=6.87m
EL:φ100×2
L=6.87m

NO.326L+9.428
NO.326L+11.501

堀ノ内線12西2
堀ノ内線12西1

D-17
特殊部Ⅰ型
1200×1500×3300
歩道部

愛宕前交差点

FA:φ150×2,通メ(T,I,D):φ75×1,
BD:φ150×1,T:φ50×1,I:φ50×1,D:φ50×1,R:φ50×1)
L=40.51m(直線：L=31.18m、曲線：L=9.33m)

NO.323
NO.324
NO.325
NO.326
NO.327
NO.328
NO.329
NO.330
NO.331
NO.332

宇愛宕前

FA:φ150×1,T:φ75×1,通メ(T,I,D,TD):φ75×1,
BD:φ200×1(T:φ30×2,T:φ50×1,I:φ50×1,D:φ30×1,TD:φ30×1,R:φ50×1)
L=67.46m
(直線：L=43.80m、曲線：L=23.66m)

EH:φ130×3,電メ(E):φ130×1
L=131.18m
EL:φ100×2
L=48.14m

分岐桝
D14
1.00
EL:φ100×2
L=14.87m

NO.328L+16.714
NO.328L+17.714

分岐桝
D15
1.00

NO.329L+12.325
NO.329L+13.325

D-18
通信接続桝
500×1050×2000
歩道部

NO.329L+15.032
NO.329L+17.032

堀ノ内線12
第1富田60
コバル前バス停
堀ノ内線13
第1富田61
堀ノ内線13-A
堀ノ内線14
第1富田62

D:φ 50×1(連系)
L=5.54m(直管：1.40m、曲管：4.14m)

FA:φ150×1,T:φ75×2,通メ(T,I,TD):φ75×1,
BD:φ200×1(T:φ30×2,T:φ50×1,I:φ50×1,TD:φ30×1,R:φ50×1)
L=62.52m
(直線：L=48.76m、曲線：L=13.76m)

E:φ125×2(連系)
L=55.22m(直管：47.02m、曲管：8.20m)
EL:φ100×2
L=66.18m
T:φ 50×3(連系)
L=35.54m(直管：24.13m、曲管：11.41m)
T杭
第1富田58L2

T:φ 50×3(連系)
L=30.61m(直管：30.61m、曲管：0.00m)

堀ノ内線18東10
堀ノ内線18東9
第1富田線44右17
堀ノ内線18東8
第1富田線44右18
堀ノ内線18東7
第1富田線44右19
堀ノ内線18東6
第1富田線44右20
堀ノ内線18東6東1
富田44右20右1

番号なし
as

NO.322R+18.573
NO.322R+19.518
NO.322R+6.000
NO.322R+9.300

分岐桝
U7
1.00
EL:φ100×2
L=9.48m
EL:φ100×2
L=14.82m

EH:φ130×4
電メ(E):φ130×1
L=25.30m

U-14
特殊部Ⅰ型
1200×1500×3300

U-15
通信接続桝
500×1050×2000
歩道部

FA:φ150×1,BD:φ150×1
(I:φ30×1,R:φ50×1,通メ(I):φ50×1)
L=17.97m
(直線：L=14.45m、曲線：L=3.52m)

E:φ125×3(連系)
L=30.12m(直管：28.84m、曲管：1.28m)

NO.324R+11.765
NO.324R+6.091
NO.324R+7.589

U-16
特殊部Ⅱ型
900×1200×2200
直上1基U型

EH:φ130×4
電メ(E):φ130×1
L=48.75m

FA:φ150×1,BD:φ150×1
(I:φ30×1,R:φ50×1,通メ(I):φ50×1)
L=55.62m
(直線：L=44.74m、曲線：L=10.88m)

E:φ125×3(連系)
I:φ 75×1(連系)
L=40.31m(直管：36.11m、曲管：4.20m)
E柱
インター北線20

EL:φ100×2
L=48.75m

NO.326R+14.734
NO.326R+17.302

U-17
特殊部Ⅰ型
1200×1500×3300
歩道部抱込型

FA:φ150×1,BD:φ150×1
(I:φ30×1,R:φ50×1,
通メ(I):φ50×1)
L=15.03m
(直線：L=11.97m
曲線：L=3.06m)

NO.327R+10.894
NO.327R+12.890

U-18
通信接続桝
500×1050×2000
歩道部

EL:φ100×2
L=71.50m

EH:φ130×3,電メ(E):φ130×1,ET:φ130×1
L=71.50m

FA:φ150×1,BD:φ150×1
(T:φ30×2,I:φ30×1,R:φ50×1,通メ(T,I):φ50×1)
L=54.13m
(直線：L=43.94m、曲線：L=10.19m)

E:φ125×2(連系)
T:φ 50×3(連系)
L=25.19m(直管：10.06m、曲管：15.13m)

NO.330R+9.788
NO.330R+9.088

U-19
特殊部Ⅰ型
1200×1500×3300
歩道部

EL:φ100×2
L=67.21m

EH:φ130×3,電メ(E):φ130×1,ET:φ130×1
L=67.21m

FA:φ150×1,BD:φ150×1
(T:φ30×2,I:φ30×1,R:φ50×1,通メ(T,I):φ50×1)
L=67.22m
(直線：L=50.04m、曲線：L=17.18m)

宇愛宕前
宇池向

## 企業及び管理者

| 記号 | | 管理者等 | 記号 | 管理者等 |
|---|---|---|---|---|
| EH | 東北電力 | 高圧管 | D | NTTドコモ |
| EL | | 低圧管 | TD | 東京電力 |
| ET | | 保安通信管 | P | 公安委員会 |
| T | 東日本電信電話(ＮＴＴ) | | R | 道路管理者 |
| I | トークネット | | 電メ | 電力用メンテナンス管 |
| KD | KDDI | | 通メ | 通信用メンテナンス管 |

凡例（電線共同溝）

| 記号 | 名称（W×H×L） | 記号 | 名称（W×H×L） |
|---|---|---|---|
| | 特殊部[Ⅰ]型（MH型）<br>1200×1500×3300 | | [Ⅱ]型2連（街渠型）<br>1000×1500×5000 |
| | 特殊部[Ⅰ]型（街渠型）<br>1200×1500×3300 | | [Ⅱ]型3連（MH型）<br>1200×1500×6700 |
| | [Ⅱ]型1連（U型）<br>900×1200×2200 | | 通信接続桝（U型）<br>500×1050×2000 |
| | [Ⅱ]型1連（街渠型）<br>1000×1500×3000 | | 通信[Ⅱ]型（MH型）<br>950×1500×2200 |
| | [Ⅱ]型2連（U型）<br>900×1400×4200 | | 地上機器（開閉器）<br>地上機器（変圧器） |

| | | |
|---|---|---|
| 令和 7 ～ 30 年度 | | |
| 施工箇所 | 福島県郡山市富田町西町下～富田町権現林　地内 | |
| 工事名 | 国道49号 富田地区電線共同溝PFI事業整備工事業務 | |
| 図名 | 平面図 (4) | |
| 縮尺 | 1:250 | 全 109 葉の内 5 |
| 作成年月 | 令和　年　月　日 | |
| 東北地方整備局　郡山国道事務所 | | |

# 平 面 図 (5)

S=1:250

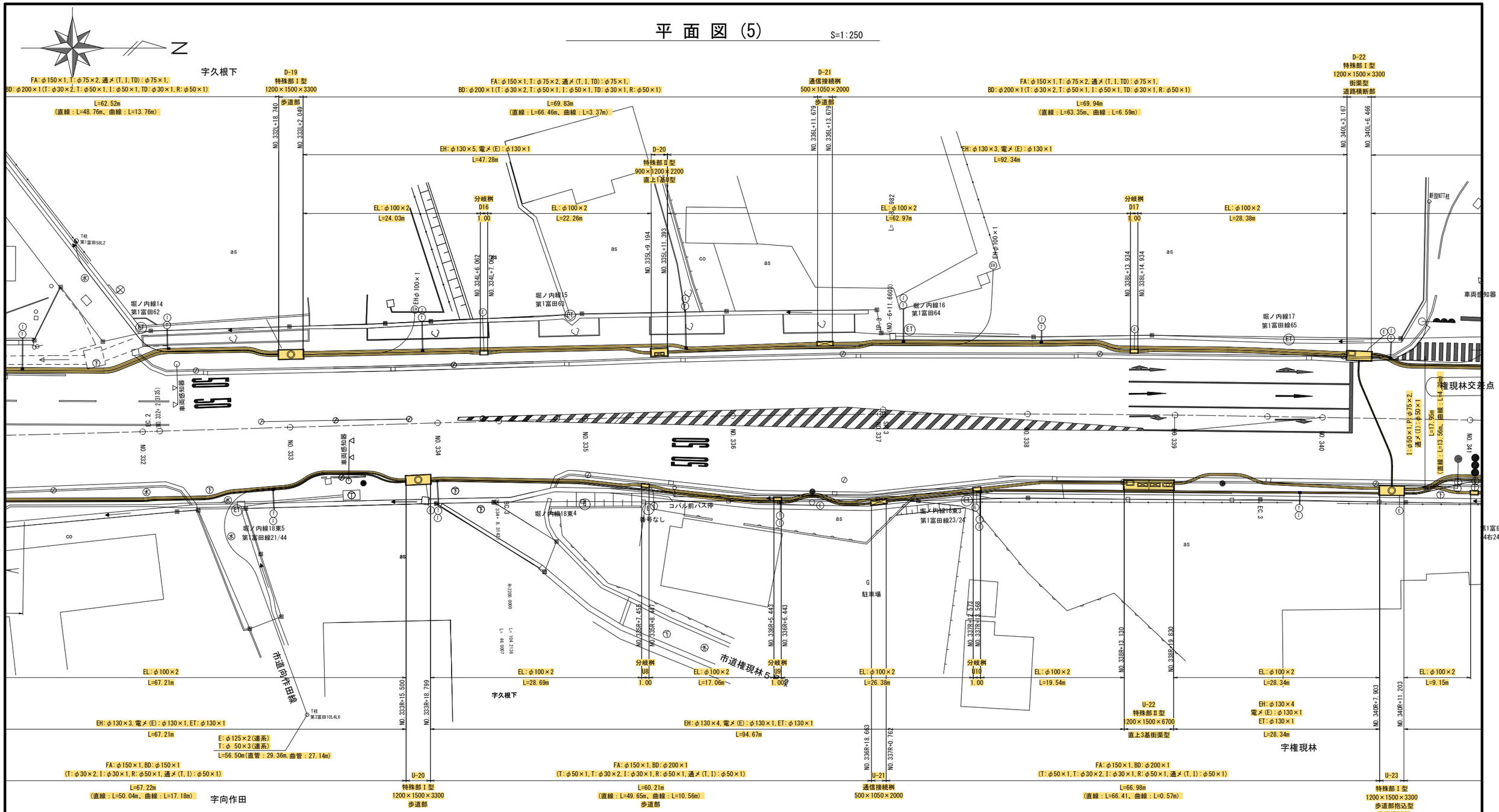


凡例（電線共同溝）

| 記 号 | 名 称（W×H×L） | 記 号 | 名 称（W×H×L） |
|---|---|---|---|
| | 特殊部[Ⅰ]型（MH型）<br>1200×1500×3300 | | [Ⅱ]型2連（街渠型）<br>1000×1500×5000 |
| | 特殊部[Ⅰ]型（街渠型）<br>1200×1500×3300 | | [Ⅱ]型3連（MH型）<br>1200×1500×6700 |
| | [Ⅱ]型1連（U型）<br>900×1200×2200 | | 通信接続桝（U型）<br>500×1050×2000 |
| | [Ⅱ]型1連（街渠型）<br>1000×1500×3000 | | 通信[Ⅱ]型（MH型）<br>950×1500×2200 |
| | [Ⅱ]型2連（U型）<br>900×1400×4200 | | 地上機器(開閉器)<br>地上機器(変圧器) |

企業及び管理者

| 記号 | 管理者等 | | 記号 | 管理者等 |
|---|---|---|---|---|
| EH | 東北電力 | 高圧管 | D | NTTドコモ |
| EL | | 低圧管 | TD | 東京電力 |
| ET | | 保安通信管 | P | 公安委員会 |
| T | 東日本電信電話(ＮＴＴ) | | R | 道路管理者 |
| I | トークネット | | 電メ | 電力用メンテナンス管 |
| KD | KDDI | | 通メ | 通信用メンテナンス管 |

| | | |
|---|---|---|
| 令和 7 ～ 30 年度 | | |
| 施工箇所 | 福島県郡山市富田町西町下～富田町権現林　地内 | |
| 工 事 名 | 国道49号 富田地区電線共同溝PFI事業整備工事業務 | |
| 図　　名 | 平面図 (5) | |
| 縮　　尺 | 1:250 | 全 109 葉の内 6 |
| 作成年月 | 令和　　年　　月　　日 | |
| 東北地方整備局　郡山国道事務所 | | |

# 平 面 図 (6)

S=1:250

N

設計終点 NO.7+15.734

字久根下

字権現林

字権現林

字権現林

空地

FA:φ150×1,BD:φ200×1
(T:φ30×1,T:φ50×1,TD:φ30×1,R:φ50×1,通メ(T,TD):φ50×1)
L=61.88m (直線:L=44.63m、曲線:L=17.25m)

T:φ75×3,φ50×1(連系)
L=26.53m(直管:18.53m,曲管:8.00m)

E:φ125×3(連系)
I:φ 75×1(連系)
L=48.21m(直管:34.66m,曲管:13.55m)

EH:φ130×5,電メ(E):φ130×1
L=58.43m

EL:φ100×2
L=39.50m

分岐桝 D18 1.00

EL:φ100×2
L=17.93m

D-24 通信接続桝 500×1050×2000

D-23 特殊部Ⅱ型 900×1200×2200 直上1基U型

NO.0L+18.387
NO.0L+14.982
NO.0L+17.182
NO.3421+4.917
NO.3421+5.916

FA:φ150×1,BD:φ200×1
(T:φ30×1,T:φ50×1,TD:φ30×1,R:φ50×1,通メ(T,TD):φ50×1)
L=31.10m (直線:L=28.04m、曲線:L=3.06m)

EH:φ130×5,
電メ(E):φ130×1
L=22.32m

EL:φ100×2
L=22.32m

D-25 特殊部Ⅱ型 900×1200×2200 直上1基U型

NO.1L+0.387
NO.1L+19.501
NO.2L+1.702

EH:φ130×5
電メ(E):φ130×1
L=9.87m

EL:φ100×2
L=9.87m

D-26 特殊部Ⅰ型 1200×1500×3300

NO.2L+11.501
NO.2L+14.801

EH:φ130×5
電メ(E):φ130×1
L=12.99m

EL:φ100×2
L=12.99m

D-27 特殊部Ⅱ型 1000×1500×3000 直上1基街渠型

NO.3L+7.340
NO.3L+10.338

EH:φ130×5
電メ(E):φ130×1
L=20.67m

EL:φ100×2
L=20.67m

D-28 特殊部Ⅰ型 1200×1500×3300 歩道部

NO.4L+10.488
NO.4L+13.788

FA:φ150×1,BD:φ200×1
(T:φ30×1,T:φ50×1,TD:φ30×1,R:φ50×1,通メ(T,TD):φ50×1)
L=35.79m (直線:L=32.96m、曲線:L=2.83m)

L=58.42m
(直線:L=56.02m、曲線:L=2.40m)

EH:φ130×5,電メ(E):φ130×1
L=58.44m

EL:φ100×2
L=30.12m

分岐桝 D19 1.00

EL:φ100×2
L=27.32m

D-29 特殊部Ⅰ型 1200×1500×3300 歩道部サイドブロック付

NO.7L+12.044
NO.7L+15.344

E:φ125×4(連系)
L=6.73m(直管:0.00m,曲管:6.73m)

TD:φ50×1(連系)
L=9.47m(直管:2.78m,曲管:6.69m)

NO.6L+3.783
NO.6L+4.783

EH:φ130×4,
電メ(E):φ130×1,
ET:φ130×1,
R:φ50×1
L=30.55m
(直線:L=25.78m、曲線:L=4.77m)

市道権現林双又1号線

新設NTT柱

車両感知器

E柱 照明灯

as

13.7

EC.4

IP.4

co

堀ノ内線18 第1富田線66

堀ノ内線19 第1富田線67

第1富田線68 堀ノ内線20

堀ノ内線21 第1富田 69

堀ノ内線22

(情報)

権現林交差点

NO.3+41

NO.0

NO.1

NO.2

NO.3

NO.4

NO.5

NO.6

NO.7

NO.8

第1富田線 44右24左1

第1富田線 44右25左1

堀ノ内線18東1

堀ノ内線18東1北1

堀ノ内線18東1北2

市道権現林6号線

NO.341R+0.247
NO.341R+1.247
NO.341R+6.183
NO.341R+7.183

分岐桝 U11 1.00

分岐桝 U12 1.00

EL:φ100×2
L=4.94m

T:φ 50×3(連系)
L=32.02m(直管:22.77m,曲管:9.25m)

E:φ100×2(連系)
L=38.80m(直管:29.55m,曲管:9.25m)

EL:φ100×2
L=42.36m

EH:φ130×3,電メ(E):φ130×1,ET:φ130×1
L=58.29m

FA:φ150×1,BD:φ200×1
(T:φ50×2,I:φ30×1,R:φ50×1,通メ(T,I):φ50×1)
L=58.92m (直線:L=39.17m、曲線:L=19.75m)

NO.0R+19.973
NO.1R+3.273

U-24

特殊部Ⅰ型
1200×1500×3300
車道部配置型

NO.2R+12.330
NO.2R+13.330

分岐桝 U13 1.00

EL:φ100×2
L=29.43m

EH:φ130×3,電メ(E):φ130×1,ET:φ130×1
L=67.23m

FA:φ150×1,BD:φ150×1
(T:φ30×2,I:φ30×1,R:φ50×1,通メ(T,I):φ50×1)
L=67.24m
(直線:L=64.58m、曲線:L=2.66m)

EL:φ100×2
L=37.48m

NO.4R+10.446
NO.4R+13.746

U-25

特殊部Ⅰ型
1200×1500×3300
車道部配置型

NO.5R+0.340
NO.5R+2.340

2連トラフ U14 2.00

EL:φ100×2
L=6.86m

EH:φ130×3,電メ(E):φ130×1,ET:φ130×1
L=66.43m

FA:φ150×1,BD:φ150×1
(T:φ30×2,I:φ30×1,R:φ50×1,通メ(T,I):φ50×1)
L=66.33m
(直線:L=56.30m、曲線:L=10.03m)

EL:φ100×2
L=58.14m

E:φ125×3(連系)
I:φ 75×1(連系)
L=49.71m(直管:47.06m,曲管:2.65m)

NO.7R+18.574
NO.8R+1.609

U-26

特殊部Ⅰ型
1200×1500×3300
歩道部サイドブロック付

凡例 (電線共同溝)

| 記 号 | 名 称 (W×H×L) | 記 号 | 名 称 (W×H×L) |
|---|---|---|---|
| | 特殊部[Ⅰ]型 (MH型) 1200×1500×3300 | | [Ⅱ]型2連 (街渠型) 1000×1500×5000 |
| | 特殊部[Ⅰ]型 (街渠型) 1200×1500×3300 | | [Ⅱ]型3連 (MH型) 1200×1500×6700 |
| | [Ⅱ]型1連 (U型) 900×1200×2200 | | 通信接続桝 (U型) 500×1050×2000 |
| | [Ⅱ]型1連 (街渠型) 1000×1500×3000 | | 通信[Ⅱ]型 (MH型) 950×1500×2200 |
| | [Ⅱ]型2連 (U型) 900×1400×4200 | | 地上機器(開閉器)<br>地上機器(変圧器) |

企業及び管理者

| 記号 | | 管理者等 | 記号 | 管理者等 |
|---|---|---|---|---|
| EH | 東北電力 | 高圧管 | D | NTTドコモ |
| EL | | 低圧管 | TD | 東京電力 |
| ET | | 保安通信管 | P | 公安委員会 |
| T | 東日本電信電話(NTT) | | R | 道路管理者 |
| I | トークネット | | 電メ | 電力用メンテナンス管 |
| KD | KDDI | | 通メ | 通信用メンテナンス管 |

| | |
|---|---|
| 令和 7 ～ 30 年度 | |
| 施工箇所 | 福島県郡山市富田町西町下～富田町権現林 地内 |
| 工事名 | 国道49号 富田地区電線共同溝PFI事業整備工事業務 |
| 図名 | 平面図 (6) |
| 縮尺 | 1:250 |
| | 全 109 葉の内 7 |
| 作成年月 | 令和 年 月 日 |
| 東北地方整備局 郡山国道事務所 | |

# 縦断図(D側) (1)

V=1: 50
H=1:250

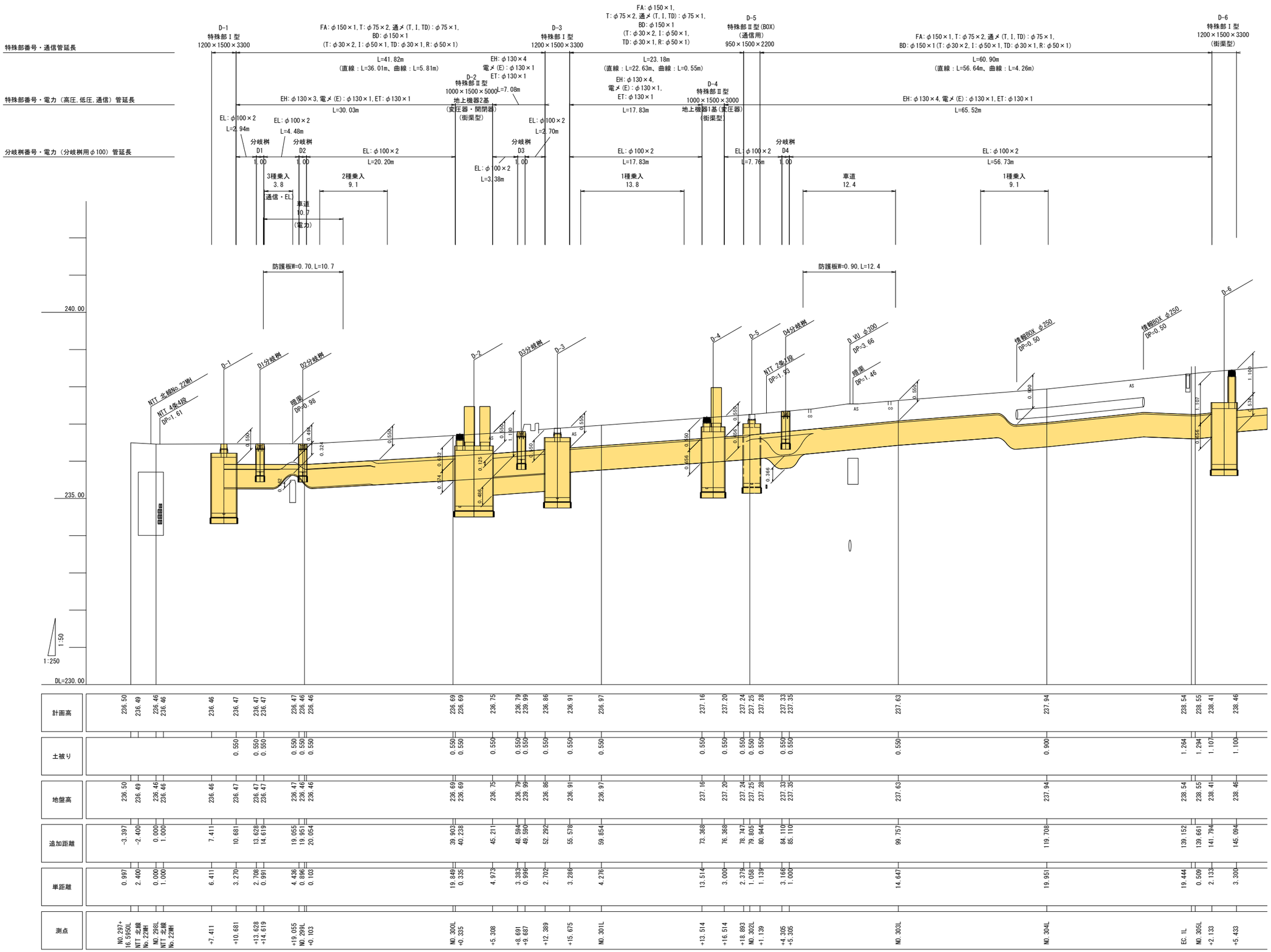


| | | |

# 縦断図(D側) (2)

V=1: 50
H=1:250

特殊部番号・通信管延長

特殊部番号・電力（高圧,低圧,通信）管延長

分岐桝番号・電力（分岐桝用φ100）管延長

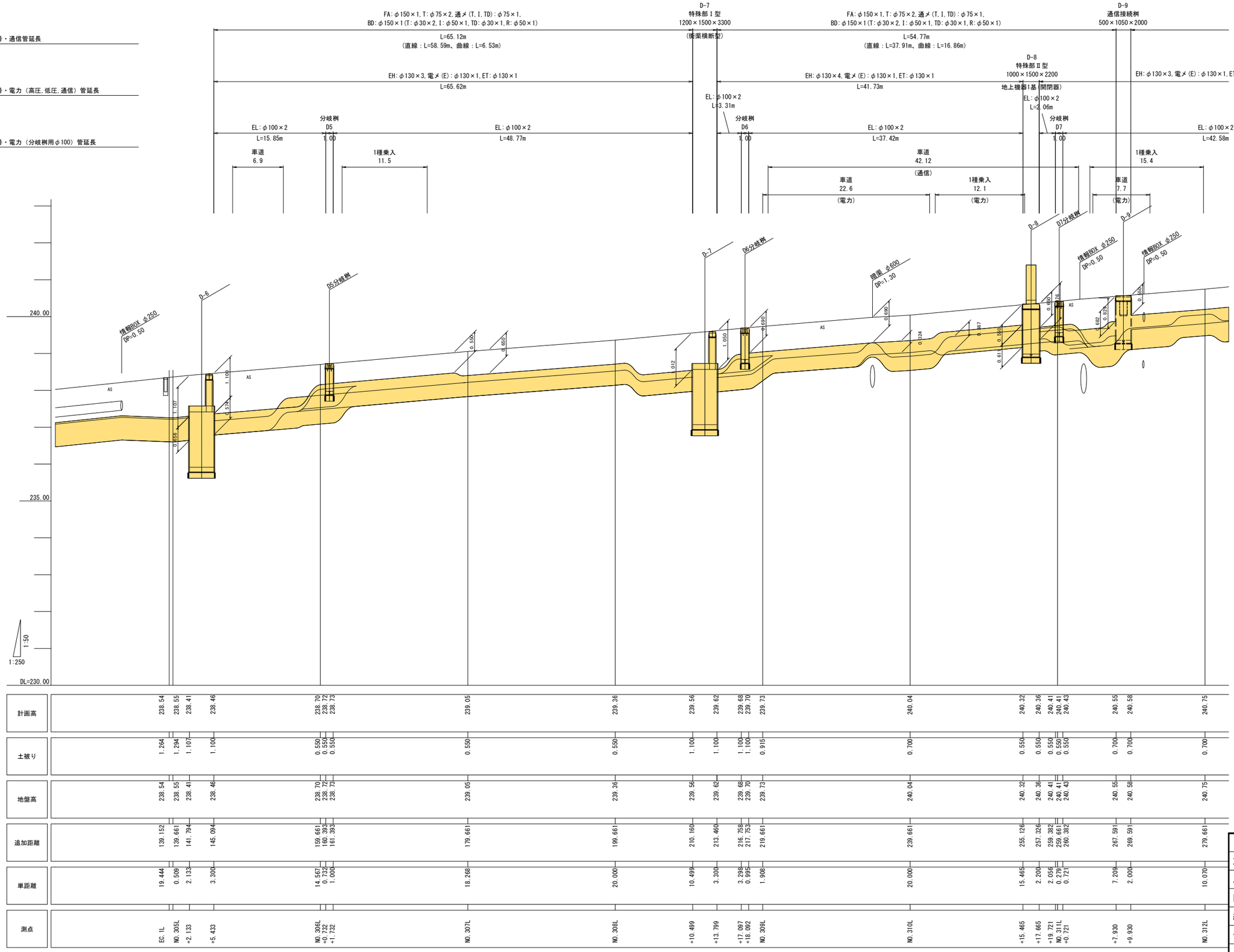


| | | |

# 縦断図(D側) (3)

V=1: 50
H=1:250

| | | |

# 縦断図(D側) (4)

V=1: 50
H=1:250

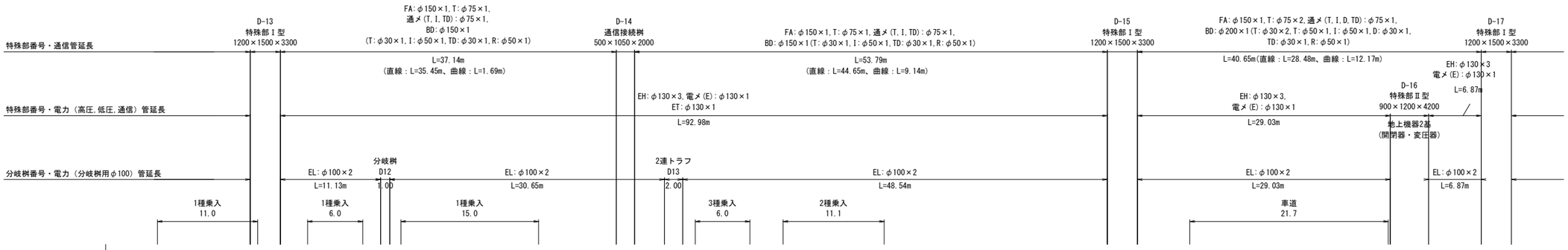


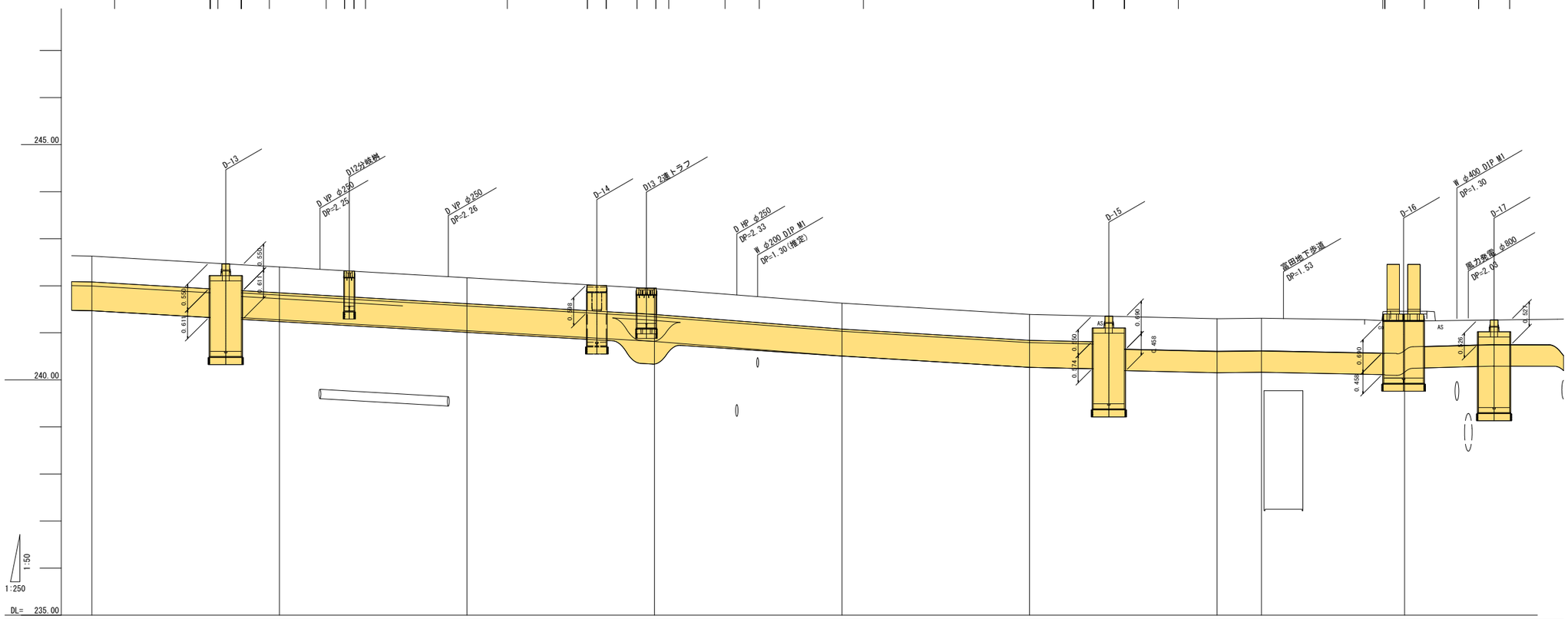


| | | |

# 縦断図(D側) (5)

V=1: 50
H=1:250

特殊部番号・通信管延長

FA:φ150×1,T:φ75×2,通メ(T,I,D,TD):φ75×1,
BD:φ200×1(T:φ30×2,T:φ50×1,I:φ50×1,D:φ30×1,TD:φ30×1,R:φ50×1)

D-18
通信接続桝
500×1050×2000

FA:φ150×1,T:φ75×2,通メ(T,I,TD):φ75×1,
BD:φ200×1(T:φ30×2,T:φ50×1,I:φ50×1,TD:φ30×1,R:φ50×1)

D-19
特殊部[1]型
1200×1500×3300

L=67.46m
(直線:L=43.80m、曲線:L=23.66m)

L=62.52m
(直線:L=48.76m、曲線:L=13.76m)

特殊部番号・電力(高圧,低圧,通信)管延長

EH:φ130×3,電メ(E):φ130×1
L=131.18m

分岐桝番号・電力(分岐桝用φ100)管延長

EL:φ100×2
L=48.14m

分岐桝
D14
1.00

EL:φ100×2
L=14.87m

分岐桝
D15
1.00

EL:φ100×2
L=66.18m

3種乗入
6.1

1種乗入
14.3

1種乗入
12.5

車道
10.3

2種乗入
7.8

防護板W=1.10,L=10.3

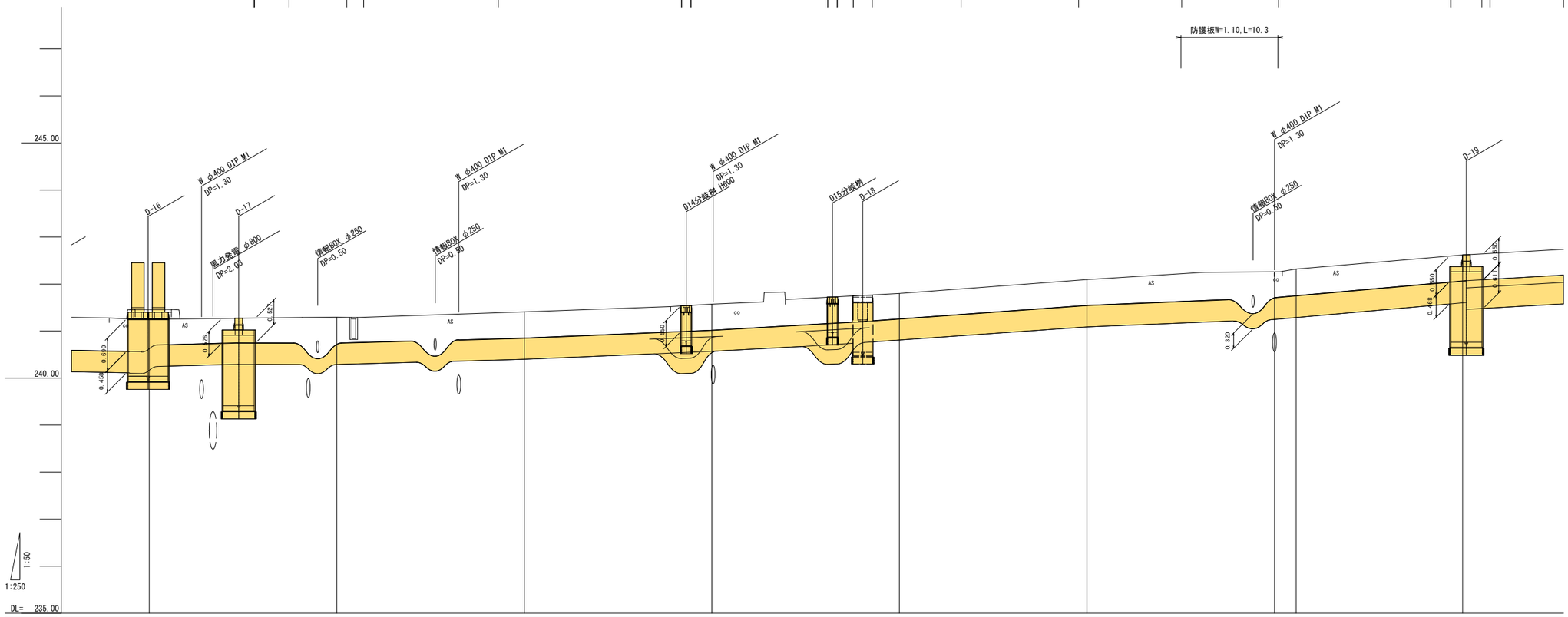


| | | |

# 縦断図(D側) (6)

V=1: 50
H=1:250

| | | |

# 縦断図(D側) (7)

V=1: 50
H=1:250

| | D-22 特殊部[1]型 1200×1500×3300 (街渠型) | FA:φ150×1, BD:φ200×1 (T:φ30×1, T:φ50×1, TD:φ30×1, R:φ50×1, 通メ(T, TD):φ50×1) | D-24 通信接続桝 500×1050×2000 | FA:φ150×1, BD:φ200×1 (T:φ30×1, T:φ50×1, TD:φ30×1 R:φ50×1, 通メ(T, TD):φ50×1) | D-26 特殊部[1]型 1200×1500×3300 | FA:φ150×1, BD:φ200×1 (T:φ30×1, T:φ50×1, TD:φ30×1 R:φ50×1, 通メ(T, TD):φ50×1) | D-28 特殊部[1]型 1200×1500×3300 |
|---|---|---|---|---|---|---|---|
| 特殊部番号・通信管延長 | | L=61.88m (直線:L=44.63m、曲線:L=17.25m) | | L=31.10m (直線:L=28.04m、曲線:L=3.06m) | | L=35.79m (直線:L=32.96m、曲線:L=2.83m) | |
| 特殊部番号・電力(高圧,低圧,通信)管延長 | | EH:φ130×5, 電メ(E):φ130×1 L=58.43m | D-23 特殊部[2]型 900×1200×2200 地上機器1基 (開閉器・変圧器) | EH:φ130×5, 電メ(E):φ130×1 L=22.32m | D-25 特殊部[2]型 900×1200×2200 地上機器1基(開閉器) | EH:φ130×5 電メ(E):φ130×1 L=9.87m<br>EH:φ130×5 電メ(E):φ130×1 L=12.99m<br>D-27 特殊部[2]型 1000×1500×3000 地上機器1基(変圧器) 街渠型<br>EH:φ130×5 電メ(E):φ130×1 L=20.67m | |
| 分岐桝番号・電力(分岐桝用φ100)管延長 | | EL:φ100×2 L=39.50m | 分岐桝 D18 1.00<br>EL:φ100×2 L=17.93m | EL:φ100×2 L=22.32m | EL:φ100×2 L=9.87m | EL:φ100×2 L=12.99m<br>EL:φ100×2 L=20.67m | |
| | 車道 24.9 | | 1種乗入 16.2 | 1種乗入 15.6 | | 1種乗入 12.9<br>1種乗入 13.7 | |

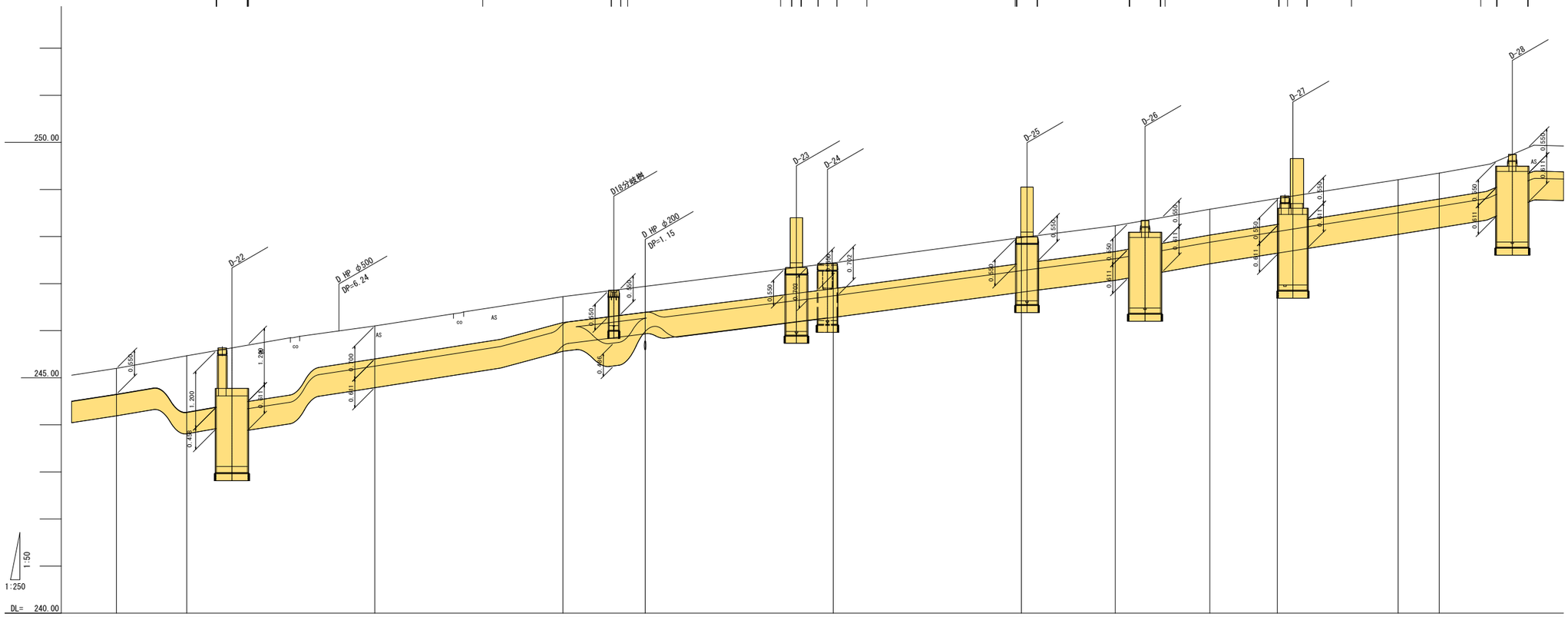


| | | |

# 縦断図(D側) (8)

V=1: 50
H=1:250

| | | | |
|---|---|---|---|
| 特殊部番号・通信管延長 | | FA:φ150×1,BD:φ200×1<br>(T:φ30×1,T:φ50×1,TD:φ30×1,R:φ50×1,通メ(T,TD):φ50×1)<br>L=58.42m<br>(直線:L=56.02m、曲線:L=2.40m) | D-29<br>特殊部[1]型<br>1200×1500×3300<br>(横断型) |
| 特殊部番号・電力（高圧,低圧,通信）管延長 | | EH:φ130×5,電メ(E):φ130×1<br>L=58.44m | |
| 分岐桝番号・電力（分岐桝用φ100）管延長 | EL:φ100×2<br>L=30.12m | 分岐桝<br>D19<br>1.00 | EL:φ100×2<br>L=27.32m |

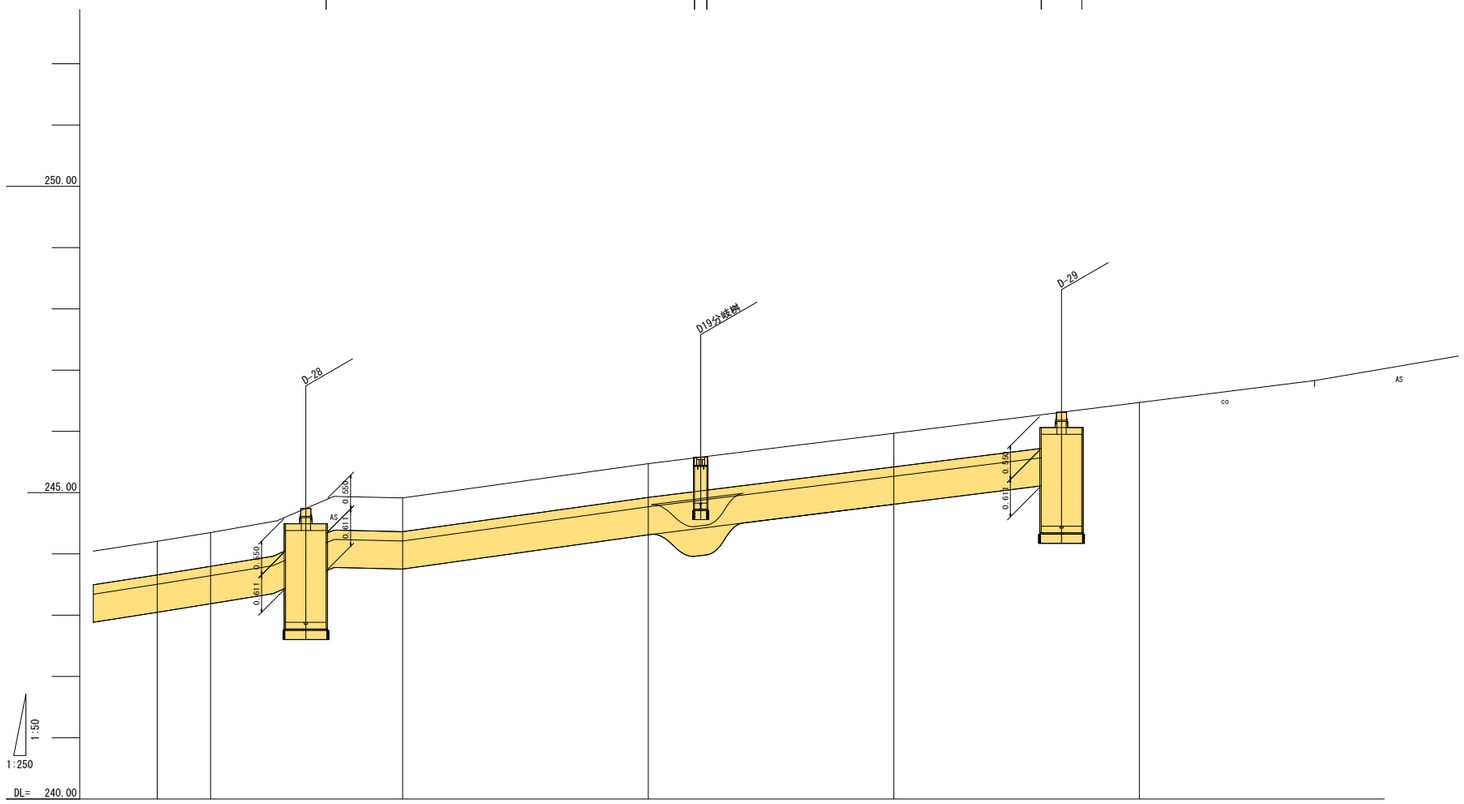


| | | |

# 縦断図(U側) (1)

V=1: 50
H=1:250

特殊部番号・通信管延長

特殊部番号・電力（高圧，低圧，通信）管延長

分岐桝番号・電力（分岐桝用φ100）管延長

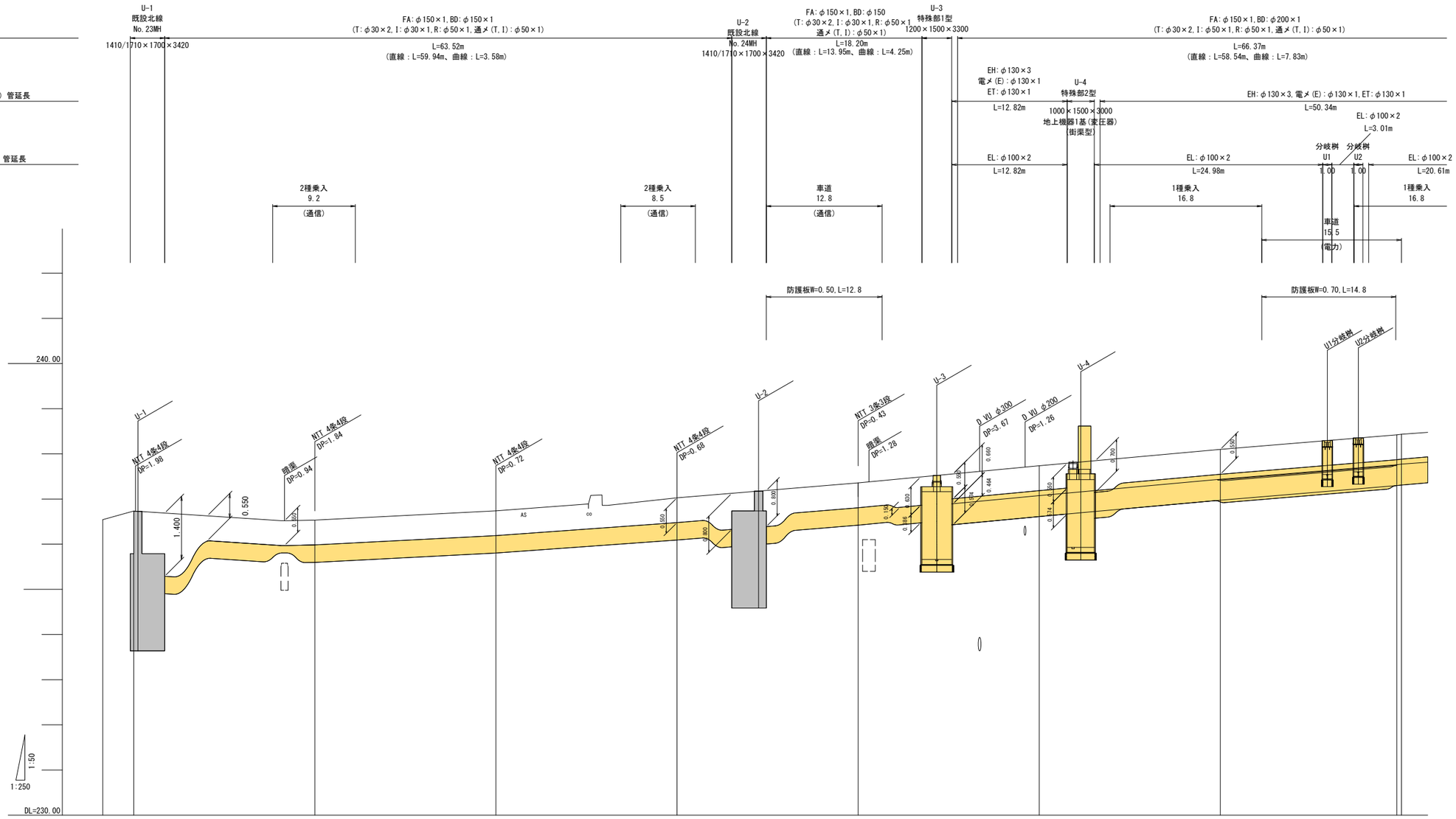


| | | |

# 縦断図(U側) (2)

V=1: 50
H=1:250

特殊部番号・通信管延長

特殊部番号・電力（高圧,低圧,通信）管延長

分岐桝番号・電力（分岐桝用φ100）管延長

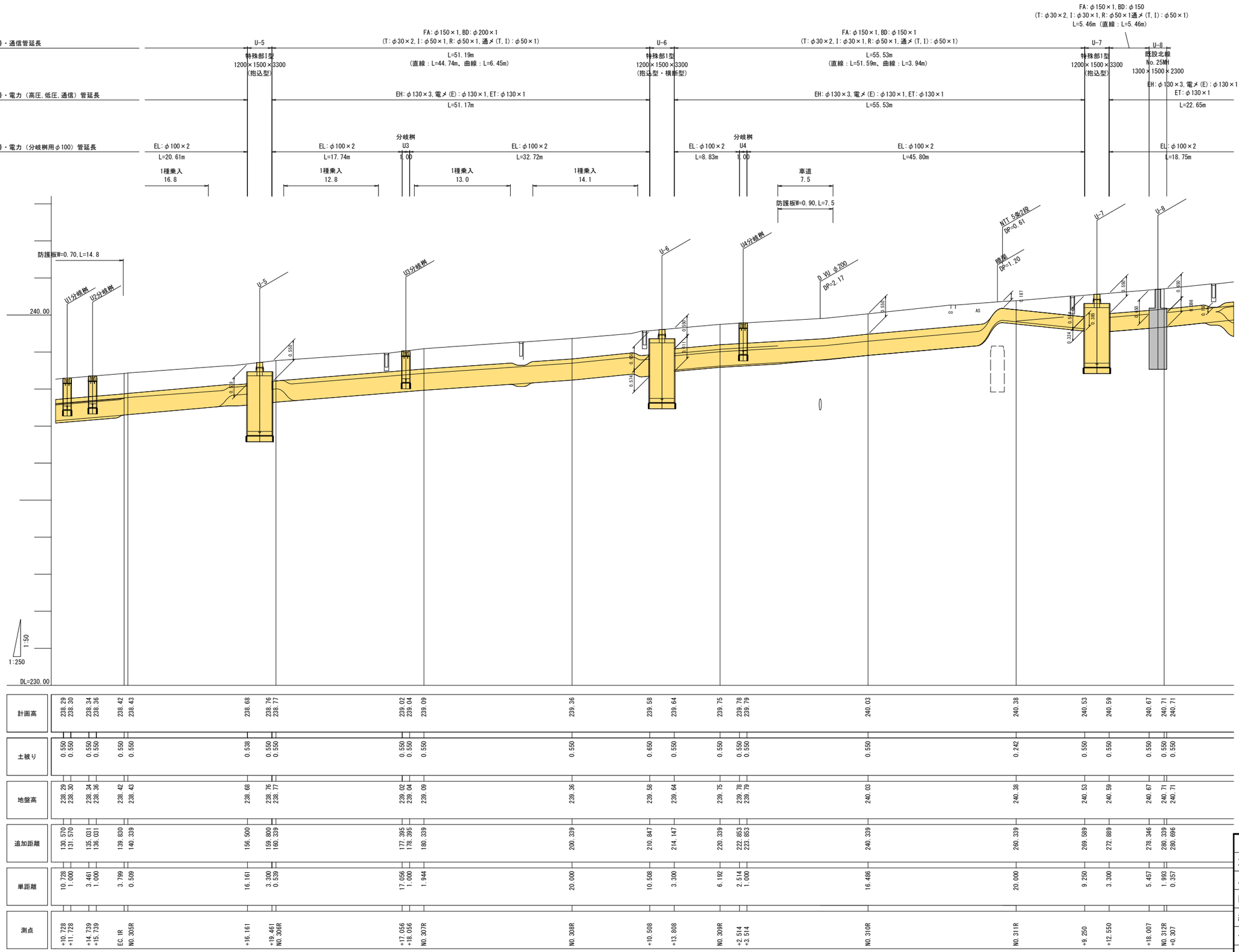


| | | |

# 縦断図(U側) (3)

V=1: 50
H=1:250

特殊部番号・通信管延長

特殊部番号・電力（高圧,低圧,通信）管延長

分岐桝番号・電力（分岐桝用φ100）管延長

FA:φ150×1,BD:φ150×1
(T:φ30×2,I:φ30×1,R:φ50×1,通メ(T,I):φ50×1)
L=63.64m
(直線：L=55.10m、曲線：L=8.54m)

EH:φ130×3,電メ(E):φ130×1
ET:φ130×1
L=22.65m

U-9
特殊部2型
1000×1500×5000
地上機器2基(開閉器・変圧器)

EL:φ100×2
L=2.90m

分岐桝
U5
1.00

EL:φ100×2
L=18.75m

EH:φ130×4,電メ(E):φ130×1,ET:φ130×1
L=43.69m

EL:φ100×2
L=43.69m

2種乗入
8.6

2種乗入
7.2

U-10
特殊部1型
1200×1500×3300
(抱込型)

FA:φ150×1,BD:φ150×1
(T:φ30×2,I:φ30×1,R:φ50×1
通メ(T,I):φ50×1)
L=22.50m
(直線：L=18.38m、曲線：L=4.12m)

EH:φ130×3
電メ(E):φ130×1
ET:φ130×1
L=24.82m

EL:φ100×2
L=24.82m

1種乗入
15.8

U-11
通信接続桝
500×1050×2000

U-12
特殊部2型
1000×1500×3000
地上機器1基(開閉器)
(街渠型)

FA:φ150×1,BD:φ150×1
(T:φ30×2,I:φ30×1,R:φ50×1,通メ(T,I):φ50×1)
L=65.23m
(直線：L=58.78m、曲線：L=6.45m)

EH:φ130×3,電メ(E):φ130×1,ET:φ130×1
L=61.96m

2連トラフ
U6
2.00

EL:φ100×2
L=36.25m

EL:φ100×2
L=23.87m

車道 23.9
(通信)

車道 26.9
(電力)

車道 16.6
(EL)

3種乗入
4.9
(EL)

1種乗入
13.1

防護板W=0.90,L=16.6

防護板W=0.90,L=10.3

U6 2連トラフ

D VU φ200
DP=0.89

D VU φ200
DP=2.17

U-7 U-8 U5分岐桝 U-9 U-10 U-11 U-12

240.00

1:50
1:250

DL=

| | | |

# 縦断図(U側) (4)

V=1: 50
H=1:250

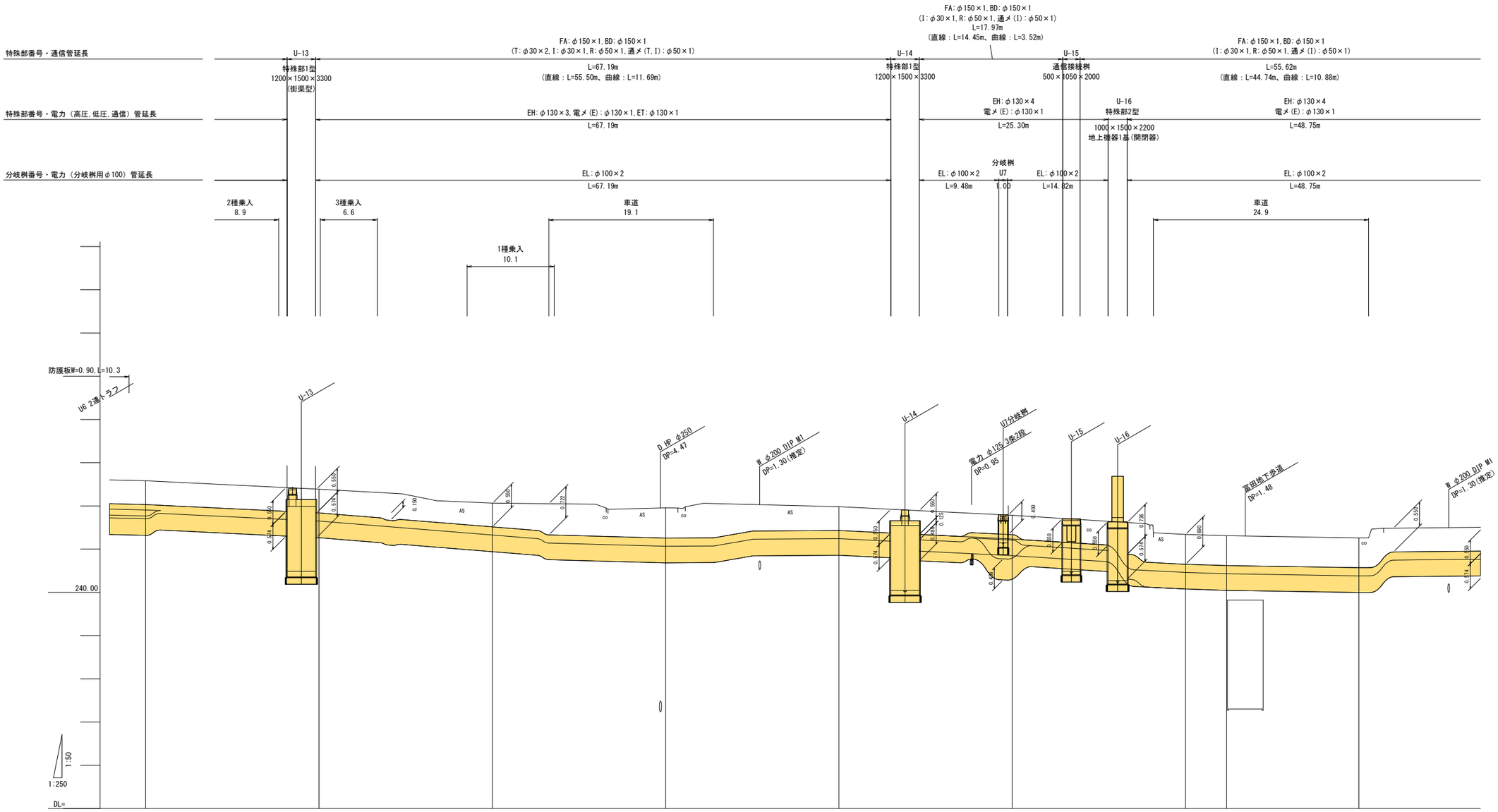


| | | |

# 縦断図(U側) (5)

V=1: 50
H=1:250

FA:φ150×1,BD:φ150×1
(I:φ30×1,R:φ50×1,
通メ(I):φ50×1)
L=15.03m
(直線:L=11.97m
曲線:L=3.06m)

| | | |

# 縦断図(U側) (6)

V=1: 50
H=1:250

| | | |

# 縦断図(U側) (7)

V=1: 50
H=1:250

特殊部番号・通信管延長

FA:φ150×1,BD:φ200×1
(T:φ50×2,I:φ30×1,R:φ50×1,通メ(T,I):φ50×1)
L=58.92m (直線:L=39.17m、曲線:L=19.75m)

U-24
特殊部1型
1200×1500×3300
(車道配置型)

FA:φ150×1,BD:φ150×1
(T:φ30×2,I:φ30×1,R:φ50×1,通メ(T,I):φ50×1)
L=67.24m
(直線:L=64.58m、曲線:L=2.66m)

特殊部番号・電力(高圧,低圧,通信)管延長

EH:φ130×3,電メ(E):φ130×1,ET:φ130×1
L=58.29m

EH:φ130×3,電メ(E):φ130×1,ET:φ130×1
L=67.23m

分岐桝番号・電力(分岐桝用φ100)管延長

EL:φ100×2
L=4.94m

EL:φ100×2
L=9.15m

分岐桝 U11
1.00

分岐桝 U12
1.00

EL:φ100×2
L=42.36m

EL:φ100×2
L=29.43m

分岐桝 U13
1.00

EL:φ100×2
L=37.48m

車道
33.7
(通信・電力)

1種乗入
13.8

車道
3.6

車道
66.9
(通信・電力)

車道
20.7
(EL)

車道
26.2
(EL)

車道
34.3
(EL)

防護板W=0.90,L=16.7

防護板W=0.90,L=17.0

防護板W=0.50,L=3.7

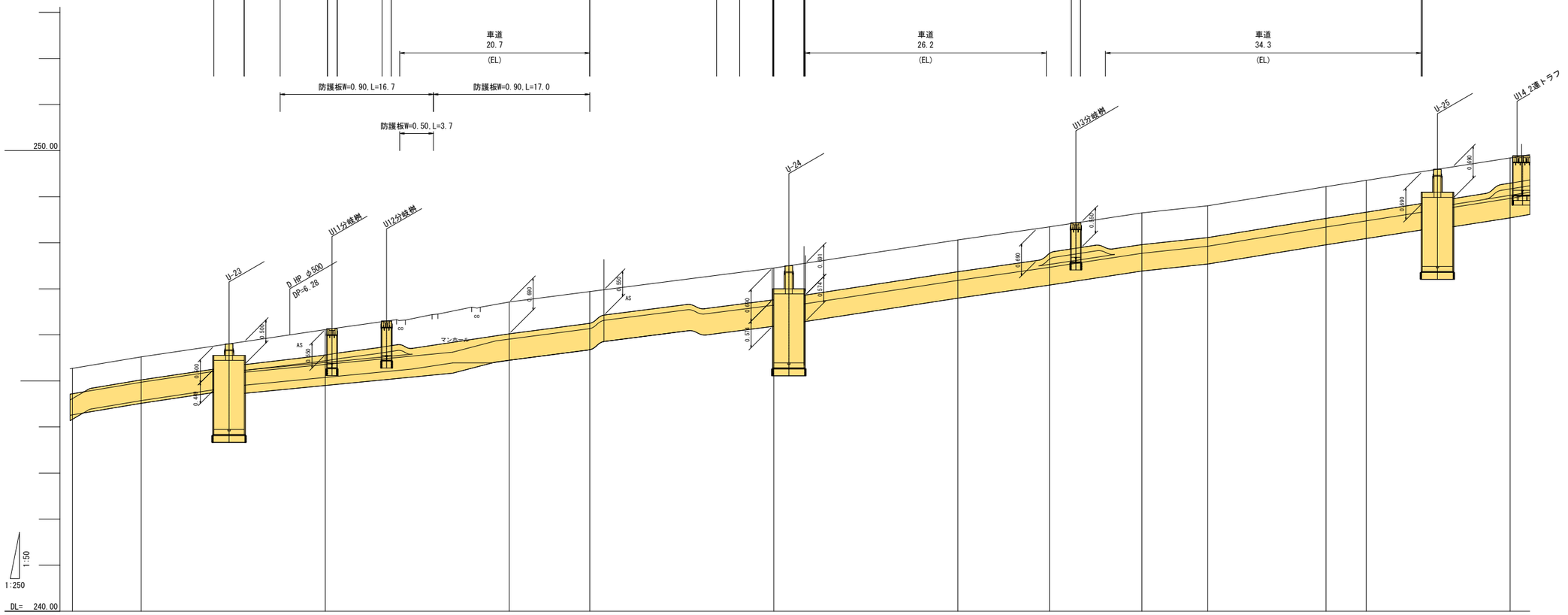


| | | |

# 縦断面図(U側) (8)

V=1: 50
H=1:250

特殊部番号・通信管延長

U-25
特殊部1型
1200×1500×3300
(車道配置型)

FA:φ150×1,BD:φ150×1
(T:φ30×2,I:φ30×1,R:φ50×1,通メ(T,I):φ50×1)
L=66.33m
(直線:L=56.30m、曲線:L=10.03m)

U-26
特殊部1型
1200×1500×3300
(横断型)

特殊部番号・電力(高圧,低圧,通信)管延長

EH:φ130×3,電メ(E):φ130×1,ET:φ130×1
L=66.43m

分岐桝番号・電力(分岐桝用φ100)管延長

2連トラフ
U14
2.00

EL:φ100×2
L=6.86m

EL:φ100×2
L=58.14m

車道
61.0
(通信・電力)

車道
3.7
(EL)

車道
49.7
(EL)

1種乗入
13.4

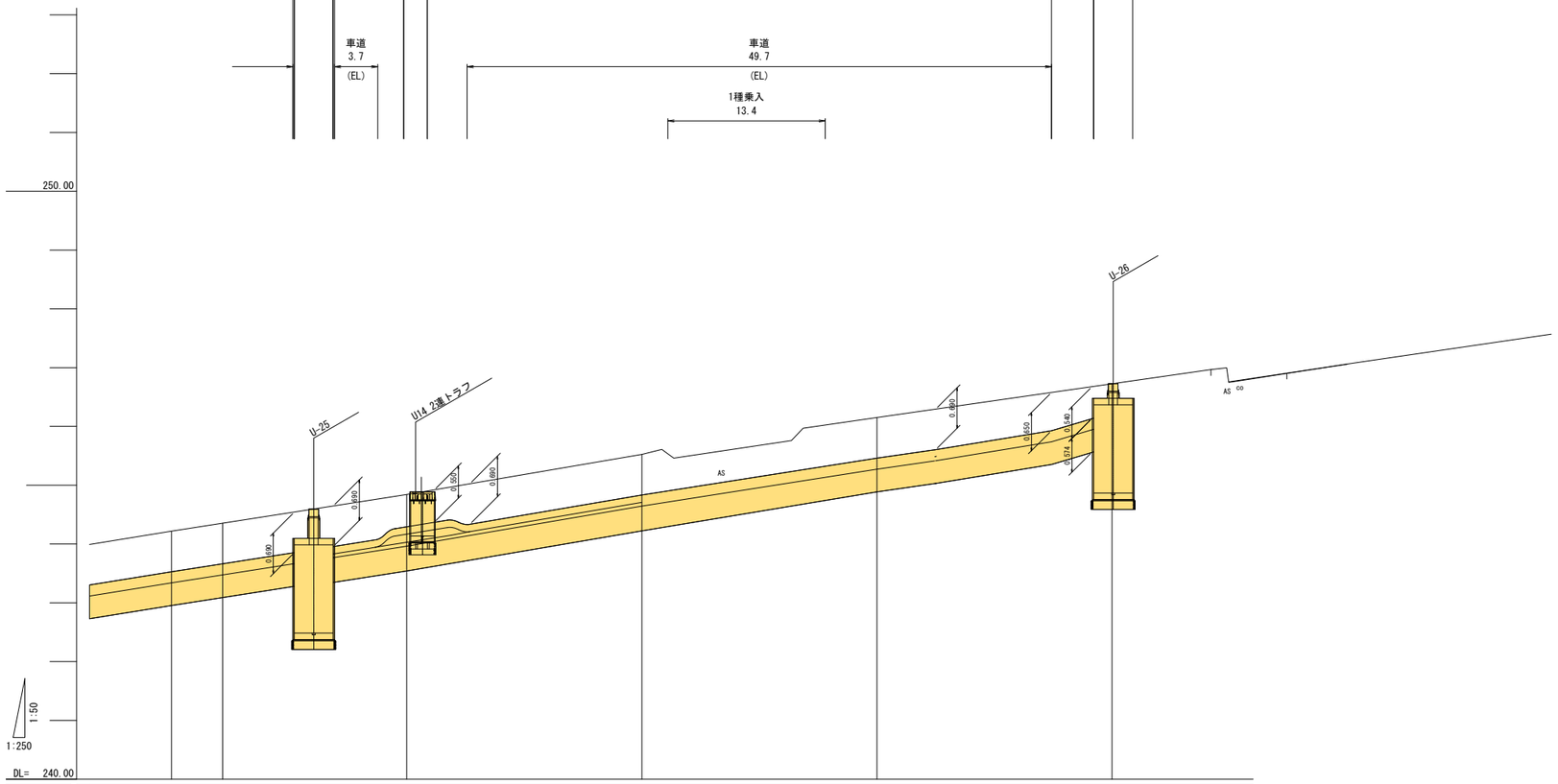


| | | | | | | | | | | | | | |
|---|---|---|---|---|---|---|---|---|---|---|---|---|---|
| 計画高 | 249.22 | 249.35 | 249.54 | 249.65 | 249.84 | 249.85 | 249.92 | 250.52 | 251.15 | 251.68 | 251.73 | 251.78 | |
| 土被り | 0.700 | 0.700 | 0.700 | 0.700 | 0.700 | 0.700 | 0.700 | 0.700 | 0.700 | 0.550 | 0.550 | | |
| 地盤高 | 249.22 | 249.35 | 249.54 | 249.65 | 249.84 | 249.85 | 249.92 | 250.52 | 251.15 | 251.68 | 251.73 | 251.78 | |
| 追加距離 | 969.479 | 973.834 | 979.925 | 983.225 | 989.483 | 989.823 | 991.823 | 1009.483 | 1029.483 | 1048.057 | 1049.483 | 1051.092 | |
| 単距離 | 12.858 | 4.355 | 6.091 | 3.300 | 6.258 | 0.340 | 2.000 | 17.570 | 20.000 | 18.574 | 1.426 | 1.609 | |
| 測点 | NO.4R | EC.4R | +10.446 | +13.746 | NO.5R | +0.340 | +2.340 | NO.6R | NO.7R | +18.574 | NO.8R | +1.609 | |

| | | |
|---|---|---|
| 令和 7 ～ 30 年度 | | |
| 施工箇所 | 福島県郡山市富田町西町下～富田町権現林 地内 | |
| 工事名 | 国道49号 富田地区電線共同溝PFI事業整備工事業務 | |
| 図名 | 縦断図(U側) (8) | |
| 縮尺 | V=1: 50<br>H=1:250 | 全 109 葉の内 23 |
| 作成年月 | 令和 年 月 日 | |
| 東北地方整備局 郡山国道事務所 | | |

# 標準横断図

S=1:50

## 管路部

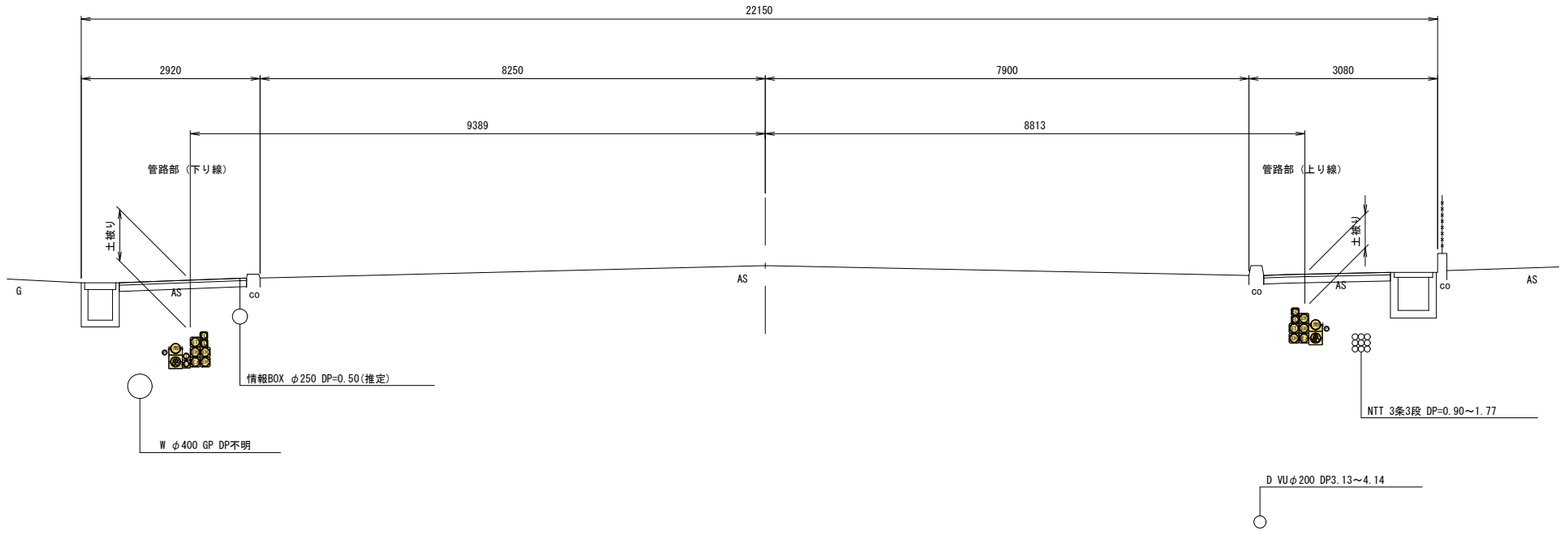


## 特殊部

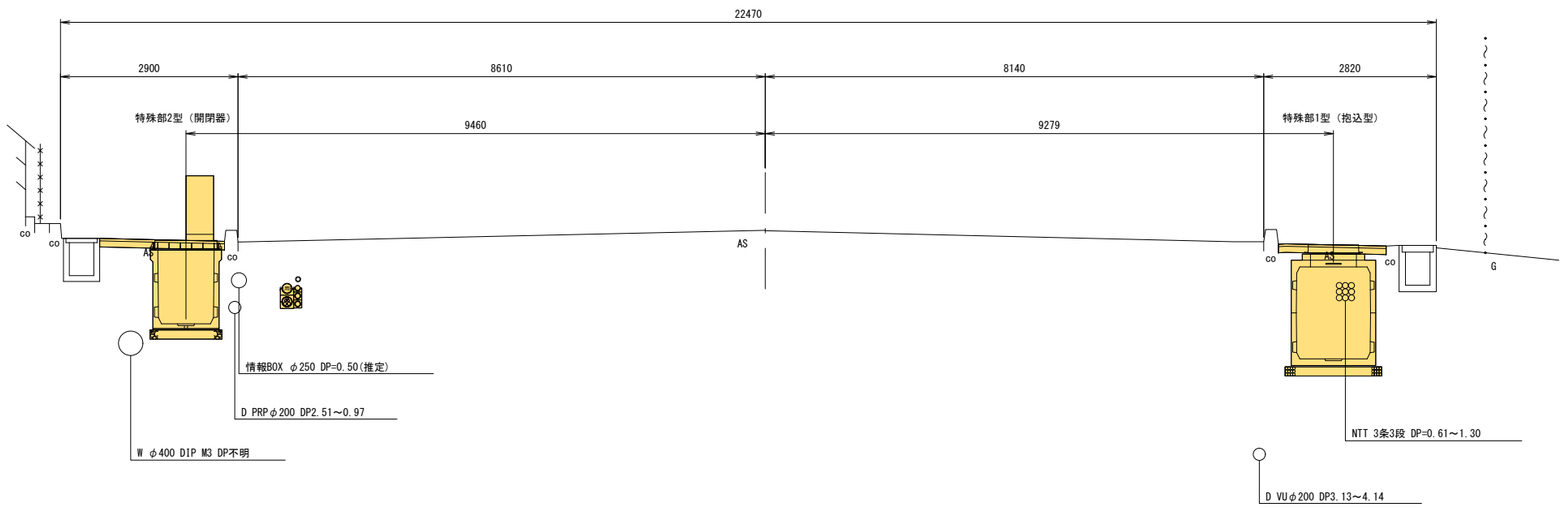


| | | |
|---|---|---|
| 令和 7 ～ 30 年度 | | |
| 施工箇所 | 福島県郡山市富田町西町下～富田町権現林　地内 | |
| 工事名 | 国道49号 富田地区電線共同溝PFI事業整備工事業務 | |
| 図名 | 標準横断図 | |
| 縮尺 | 1:50 | 全 109 葉の内 24 |
| 作成年月 | 令和　年　月　日 | |
| 東北地方整備局　郡山国道事務所 | | |

# 特殊部横断図（1） S=1:100

## D-3

(No. 300L+14.032)

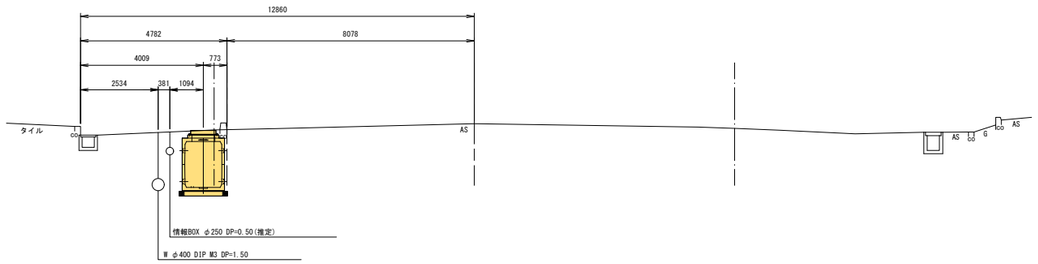


DL=230.00

## D-6

(No. 300L+2.783)

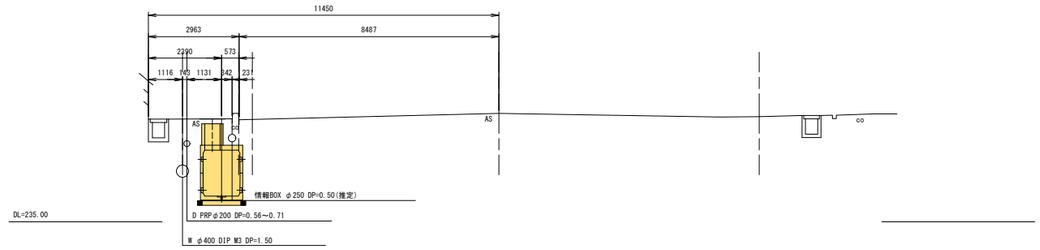


DL=235.00

## D-2

(No. 300L+2.821)

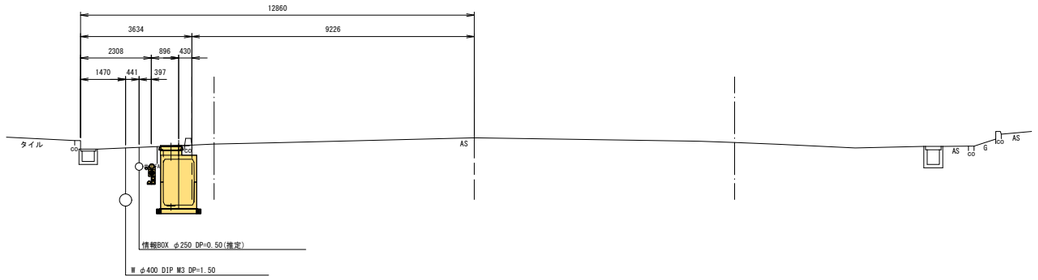


DL=230.00

## D-5

(No. 3025.+0.039)

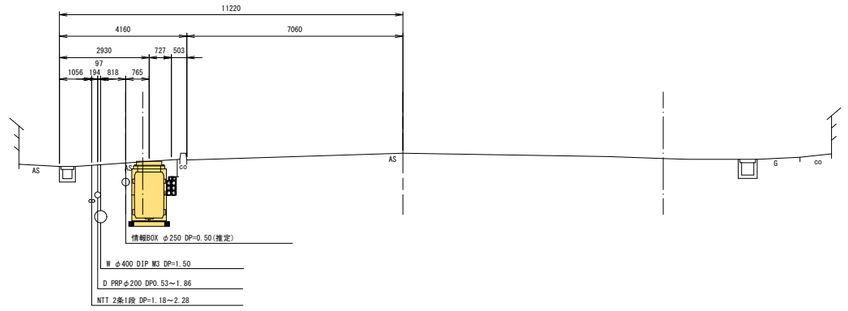


DL=230.00

## D-1

(No. 298L+9.040)

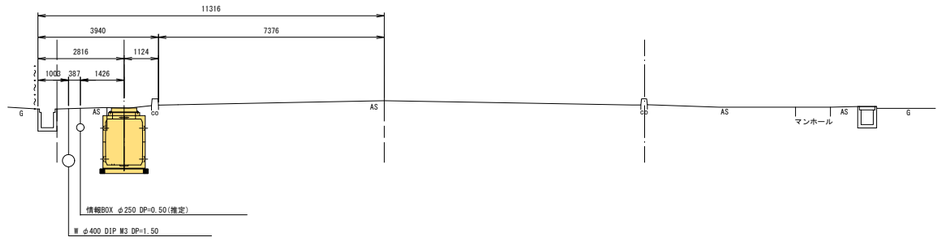


DL=230.00

## D-4

(No. 301L+15.014)

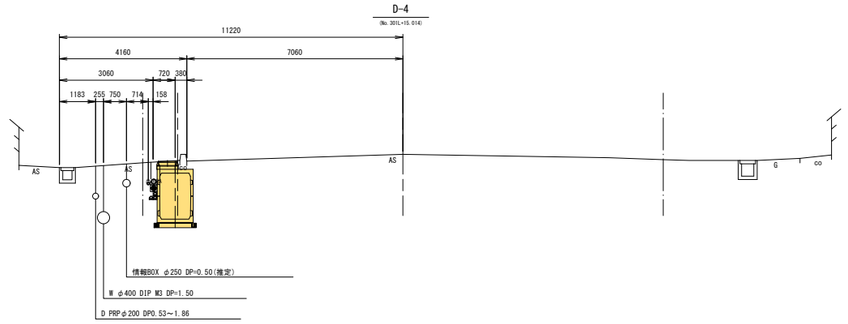


DL=230.00

| | | |
|---|---|---|
| 令和 7 ～ 30 年度 | | |
| 施工箇所 | 福島県郡山市富田町西町下～<br>富田町権現林　地内 | |
| 工事名 | 国道49号 富田地区電線共同溝PFI事業<br>整備工事業務 | |
| 図名 | 特殊部横断図(1) | |
| 縮尺 | 1:100 | 全 109 葉の内 25 |
| 作成年月 | 令和　年　月　日 | |
| 東北地方整備局　郡山国道事務所 | | |

# 特殊部横断図 (2)　S= 1:100

## D-9

(No. 311L+8.930)

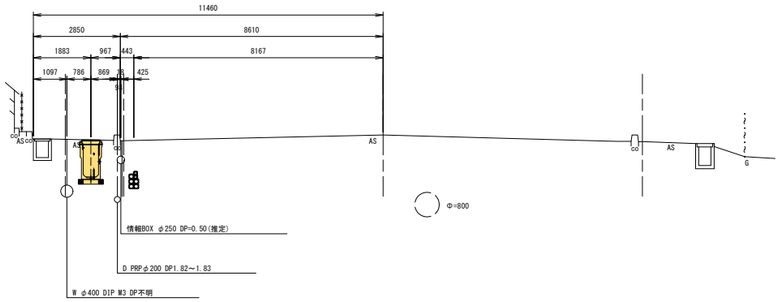


DL=235.00

## D-12

(No. 317L+5.493)

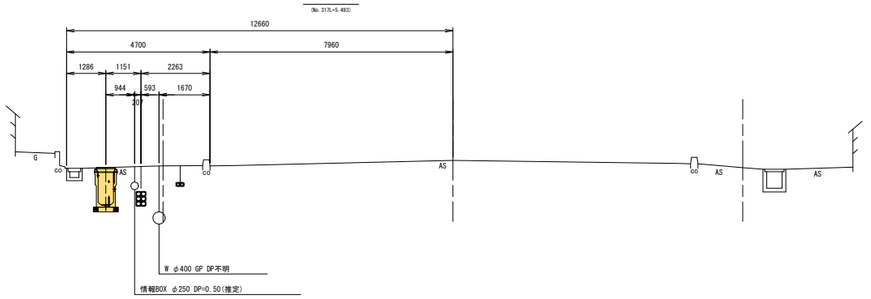


DL=235.00

## D-8

(No. 310L+16.565)

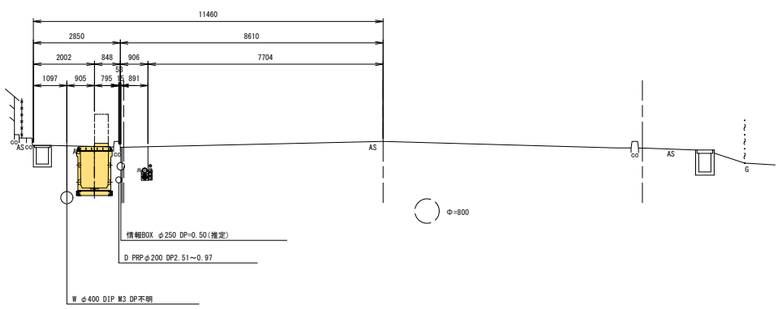


DL=235.00

## D-11

(No. 316L+8.433)

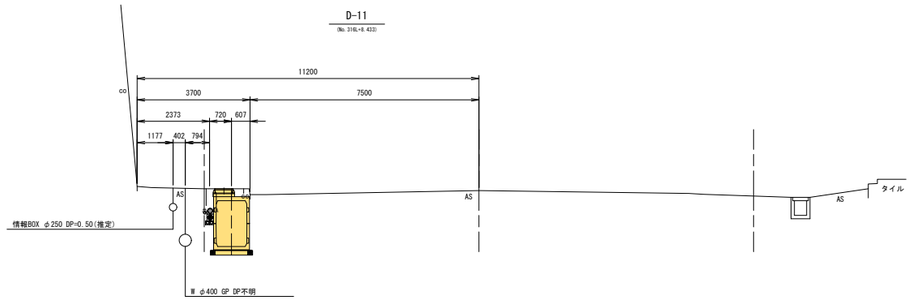


DL=235.00

## D-7

(No. 308L+12.149)

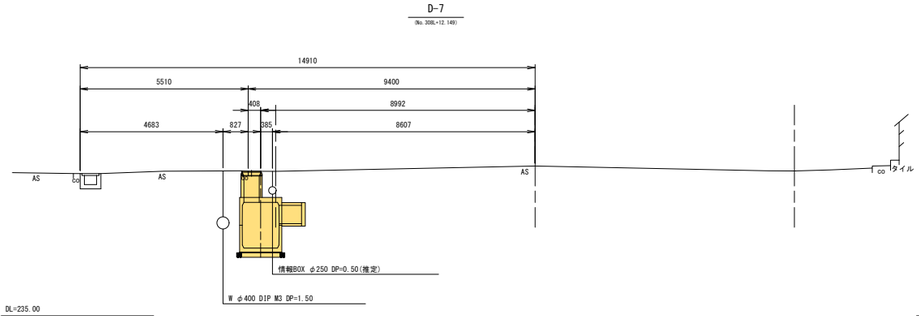


DL=235.00

## D-10

(No. 314L+5.495)

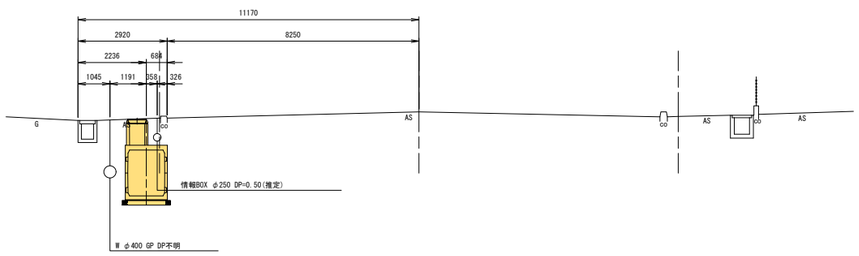


DL=235.00

| | | |
|---|---|---|
| 令和 7 ～ 30 年度 | | |
| 施工箇所 | 福島県郡山市富田町西町下～<br>富田町権現林　地内 | |
| 工 事 名 | 国道49号 富田地区電線共同溝PFI事業<br>整備工事業務 | |
| 図　　名 | 特殊部横断図(2) | |
| 縮　　尺 | 1:100 | 全 109 葉の内 26 |
| 作成年月 | 令和　　年　　月　　日 | |
| 東北地方整備局　郡山国道事務所 | | |

# 特殊部横断図 (3)　S= 1:100

## D-15
(No.324L+8.432)

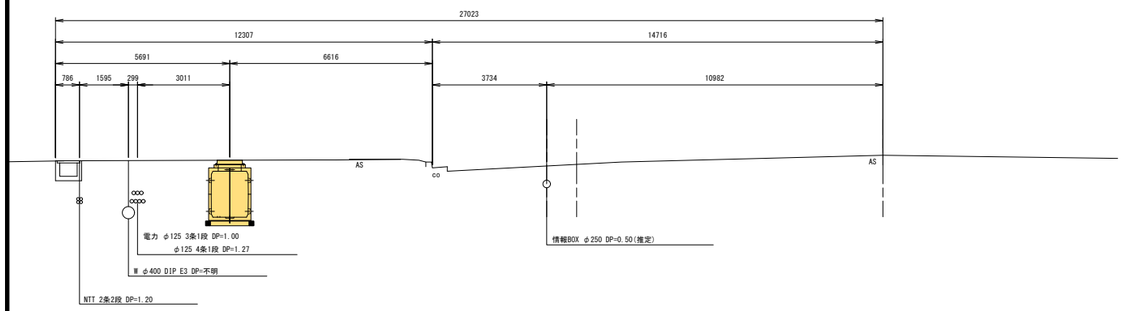


DL=235.00

## D-18
(No.329L+16.039)

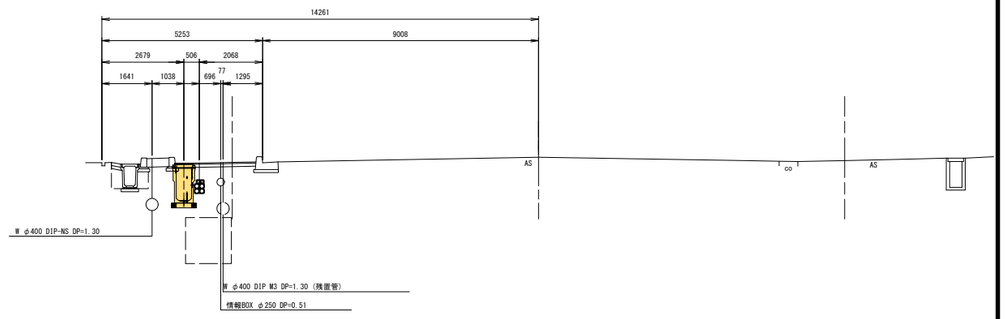


DL=235.00

## D-14
(No.321L+13.815)

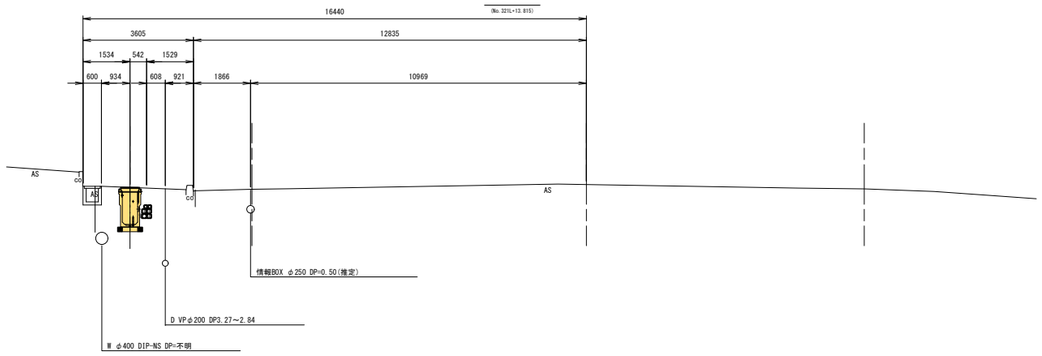


DL=235.00

## D-17
(No.326L+8.513)

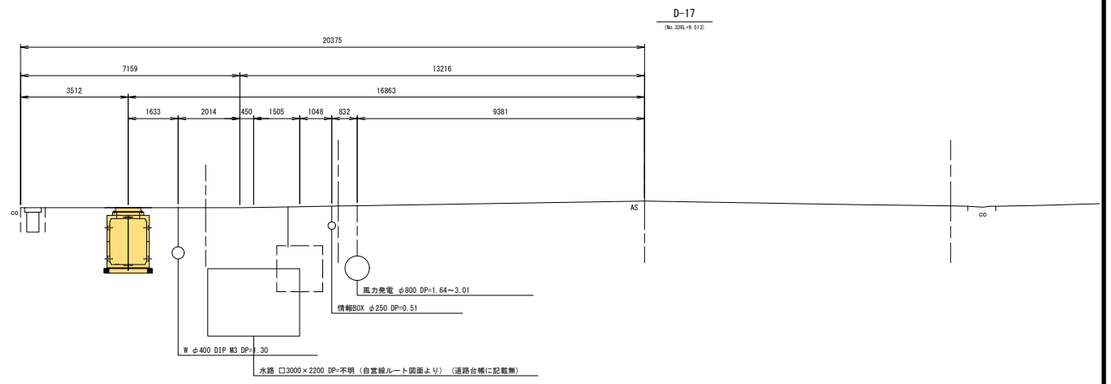


DL=235.00

## D-13
(No.319L+14.245)

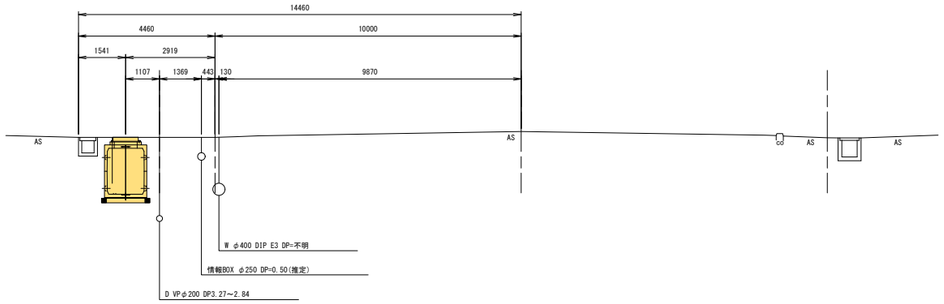


DL=235.00

## D-16
(No.325L+19.829)

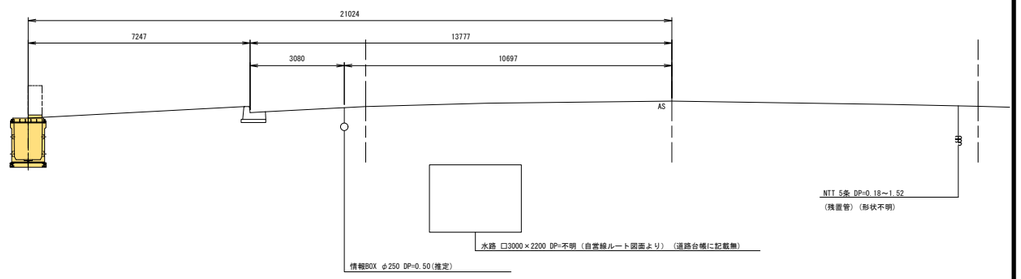


DL=235.00

| | | |
|---|---|---|
| 令和 7 ～ 30 年度 | | |
| 施工箇所 | 福島県郡山市富田町西町下～<br>富田町権現林　地内 | |
| 工事名 | 国道49号 富田地区電線共同溝PFI事業<br>整備工事業務 | |
| 図名 | 特殊部横断図(3) | |
| 縮尺 | 1:100 | 全 109 葉の内 27 |
| 作成年月 | 令和　年　月　日 | |
| 東北地方整備局　郡山国道事務所 | | |

# 特殊部横断図（4） S=1:100

## D-21

(No.339L+12.679)

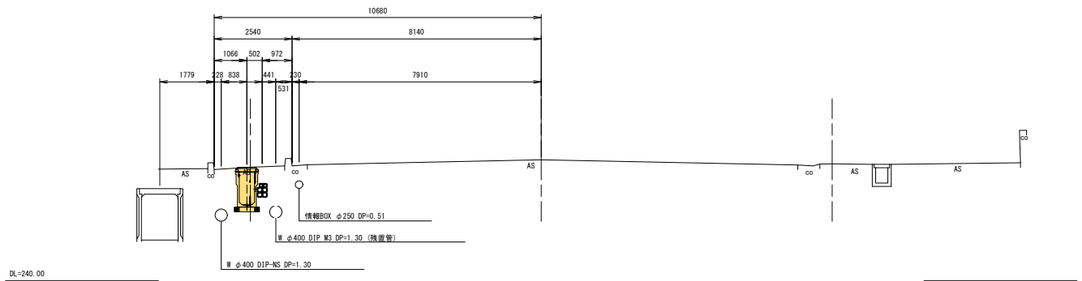


DL=240.00

## D-24

(No.0L+10.287)

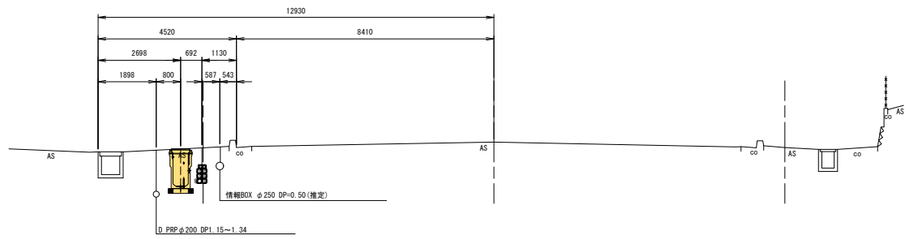


DL=240.00

## D-20

(No.339L+10.293)

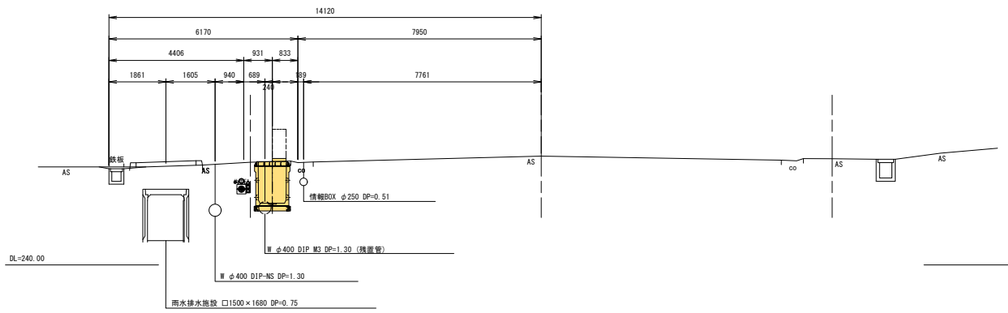


DL=240.00

## D-23

(No.0L+16.082)

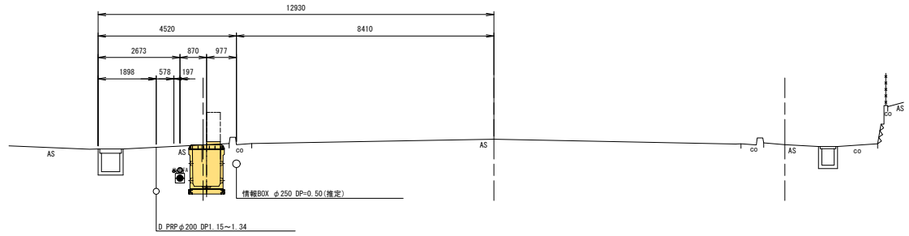


DL=240.00

## D-19

(No.333L+0.399)

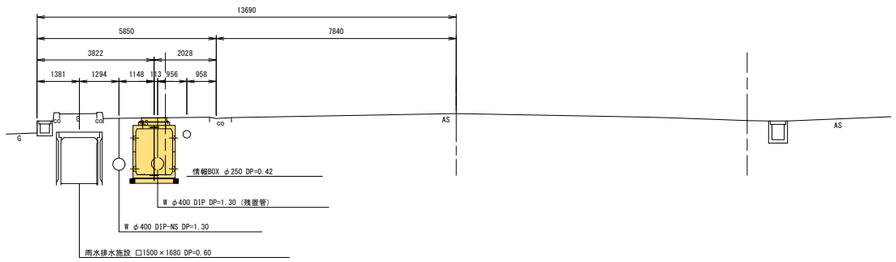


DL=235.00

## D-22

(No.345L+4.816)

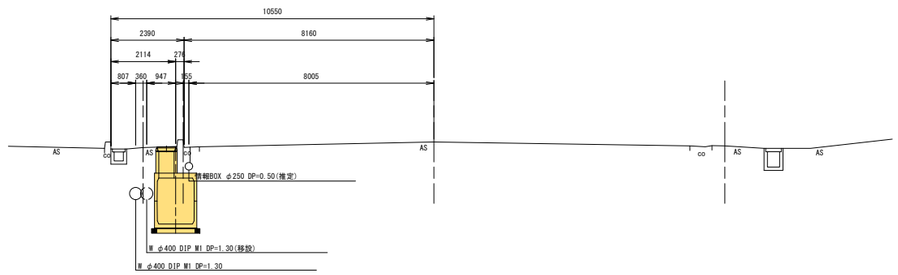


DL=240.00

| | | |
|---|---|---|
| 令和 7 ～ 30 年度 | | |
| 施工箇所 | 福島県郡山市富田町西町下～富田町権現林　地内 | |
| 工事名 | 国道49号 富田地区電線共同溝PFI事業整備工事業務 | |
| 図名 | 特殊部横断図(4) | |
| 縮尺 | 1:100 | 全 109 葉の内 28 |
| 作成年月 | 令和　年　月　日 | |
| 東北地方整備局　郡山国道事務所 | | |

# 特殊部横断図 (5)　S=1:100

D-27
(No.3L+8.639)

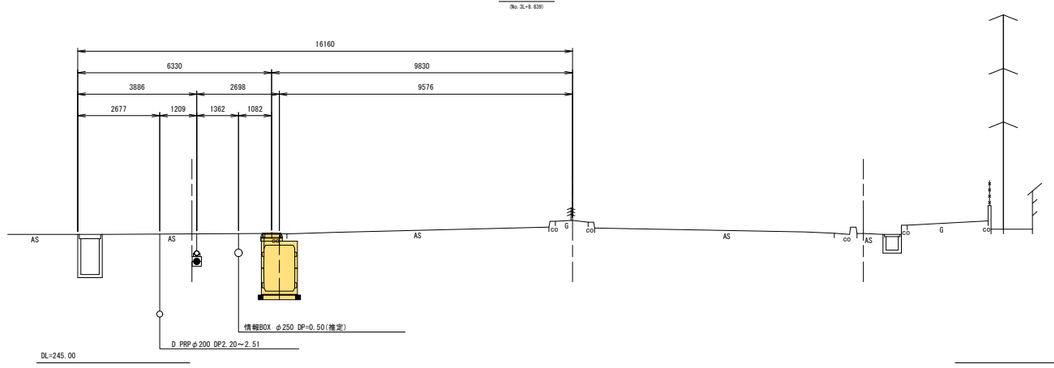


D-29
(No.3L+12.694)

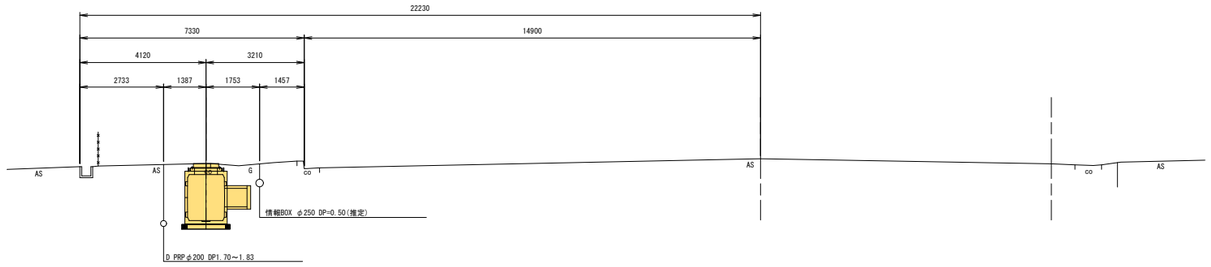


D-26
(No.3L+13.151)

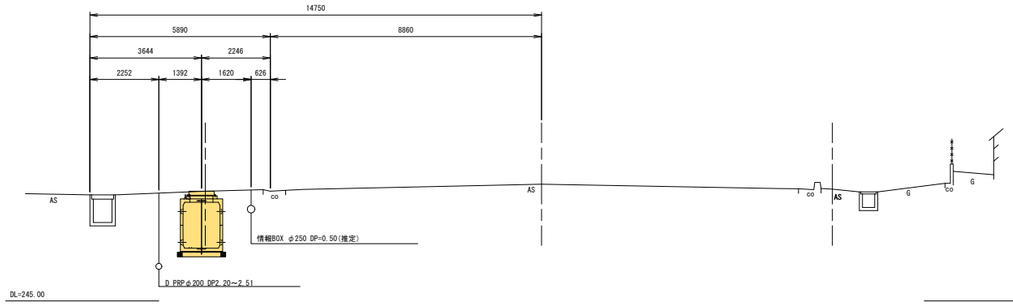


D-28
(No.4L+12.138)

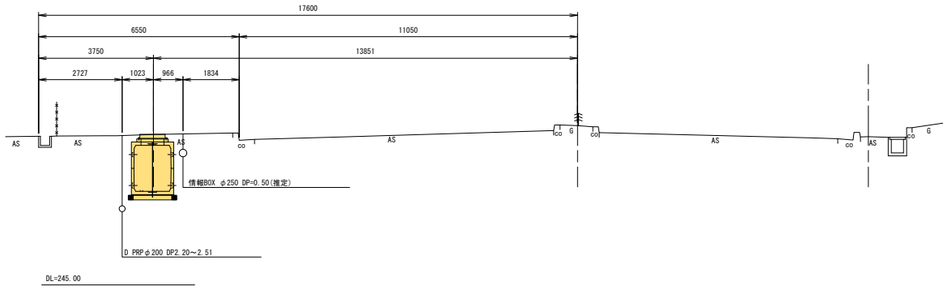


D-25
(No.3L+2.600)

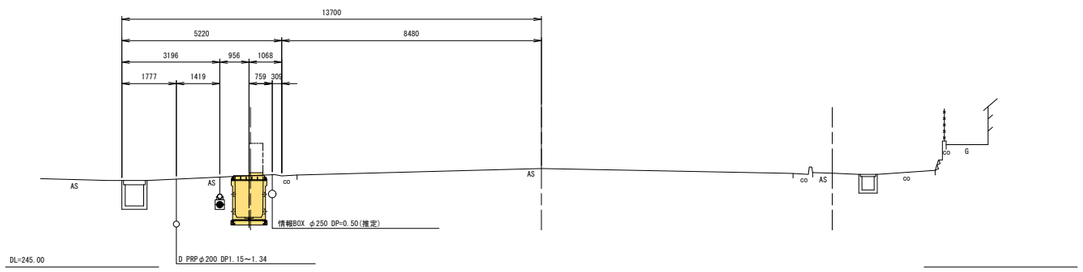


| | | |
|---|---|---|
| 令和 7 ～ 30 年度 | | |
| 施工箇所 | 福島県郡山市富田町西町下～<br>富田町権現林　地内 | |
| 工事名 | 国道49号 富田地区電線共同溝PFI事業<br>整備工事業務 | |
| 図名 | 特殊部横断図(5) | |
| 縮尺 | 1:100 | 全 109 葉の内 29 |
| 作成年月 | 令和　年　月　日 | |
| 東北地方整備局　郡山国道事務所 | | |

# 特殊部横断図 (6)

S= 1:100

## U-3

(No. 3028+8.716)

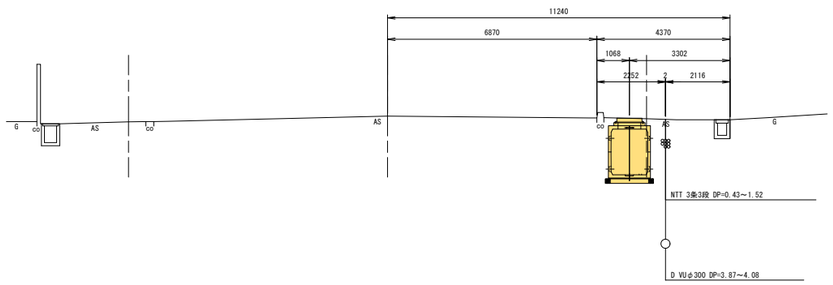


DL=230.00

## U-6

(No. 3038+12.158)

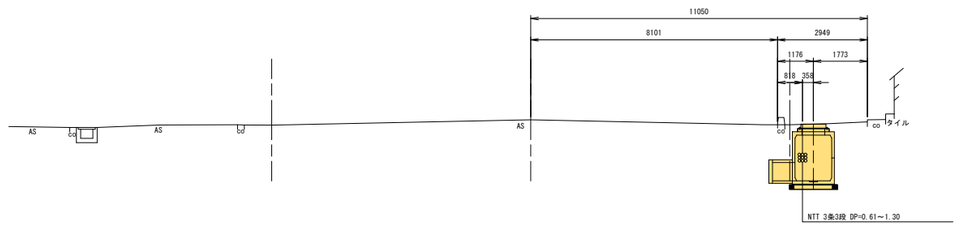


DL=235.00

## U-2

(No. 3018+7.980)

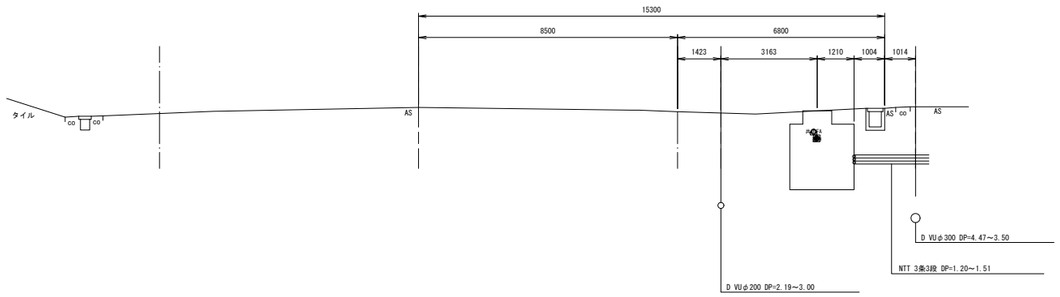


DL=230.00

## U-5

(No. 3058+17.811)

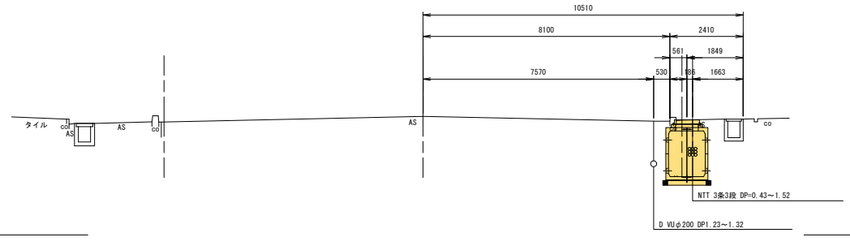


DL=235.00

## U-1

(No. 2988+1.360)

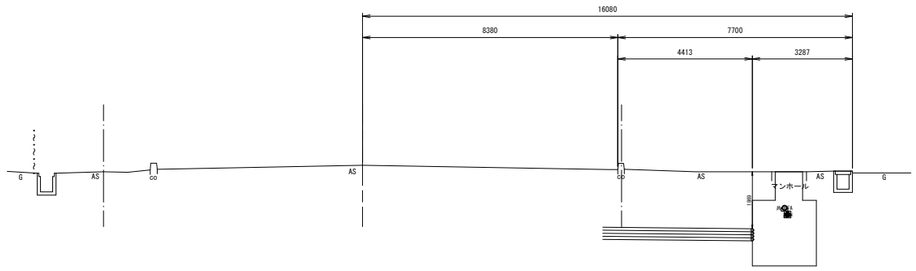


DL=230.00

## U-4

(No. 3038+4.624)

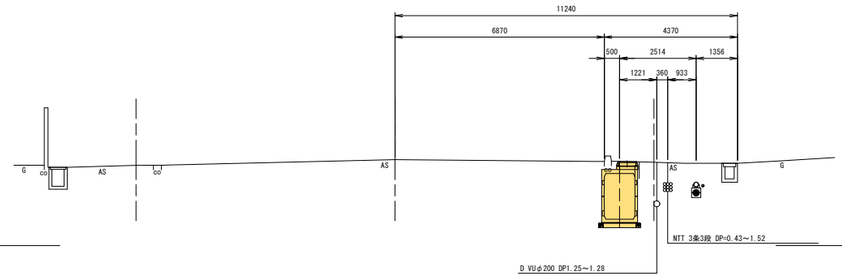


DL=235.00

| | | |
|---|---|---|
| 令和 7 ～ 30 年度 | | |
| 施工箇所 | 福島県郡山市富田町西町下～富田町権現林　地内 | |
| 工事名 | 国道49号 富田地区電線共同溝PFI事業整備工事業務 | |
| 図名 | 特殊部横断図(6) | |
| 縮尺 | 1:100 | 全 109 葉の内 30 |
| 作成年月 | 令和　年　月　日 | |
| 東北地方整備局　郡山国道事務所 | | |

# 特殊部横断図（7） S=1:100

U-9
(No. 312B+17.672)

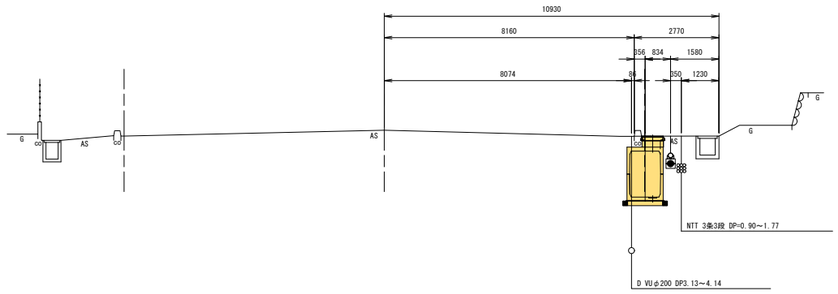


DL=235.00

U-8
(No. 311B+19.157)

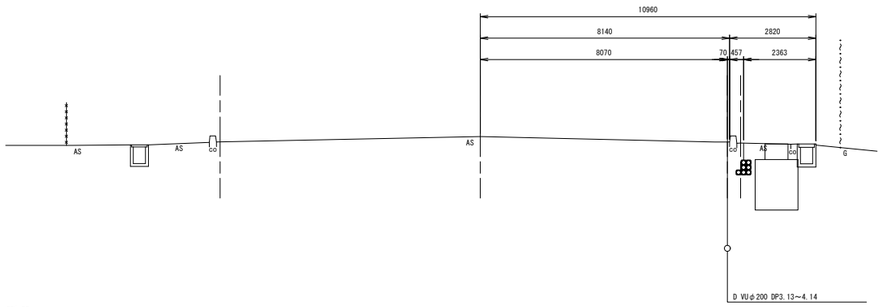


DL=235.00

U-7
(No. 311B+10.900)

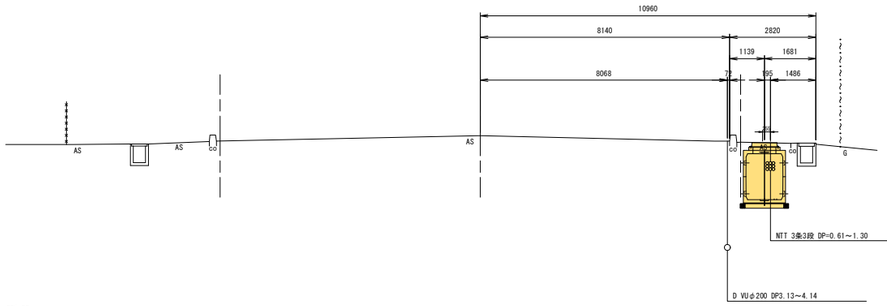


DL=235.00

U-12
(No. 310B+13.110)

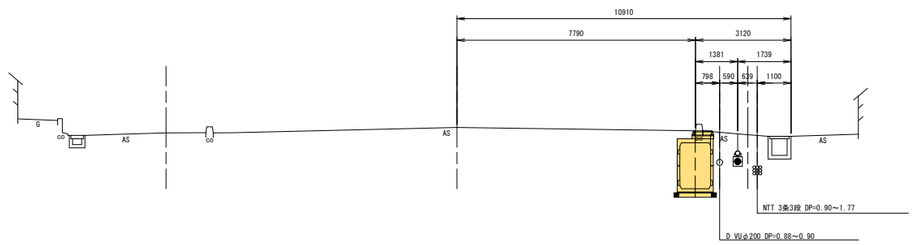


DL=235.00

U-11
(No. 310B+10.461)

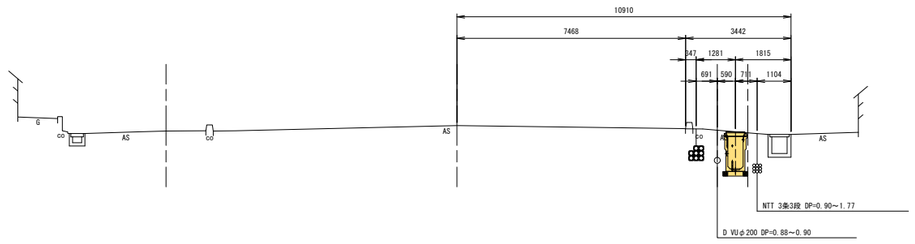


DL=235.00

U-10
(No. 311B+5.471)

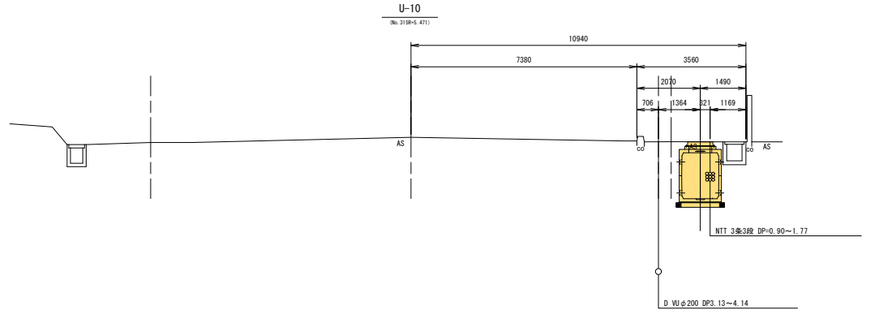


DL=235.00

| | | |
|---|---|---|
| 令和 7 ～ 30 年度 | | |
| 施工箇所 | 福島県郡山市富田町西町下～<br>富田町椎現林　地内 | |
| 工事名 | 国道49号 富田地区電線共同溝PFI事業<br>整備工事業務 | |
| 図名 | 特殊部横断図(7) | |
| 縮尺 | 1:100 | 全 109 葉の内 31 |
| 作成年月 | 令和　年　月　日 | |
| 東北地方整備局　郡山国道事務所 | | |

# 特殊部横断図 (8)　S= 1:100

## U-15
(No. 3248+6.840)

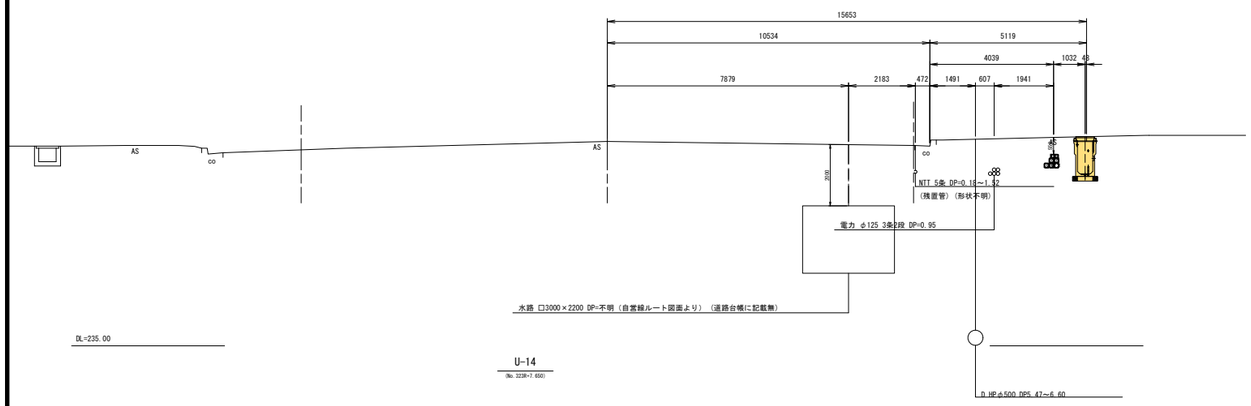


## U-14
(No. 3238+7.650)

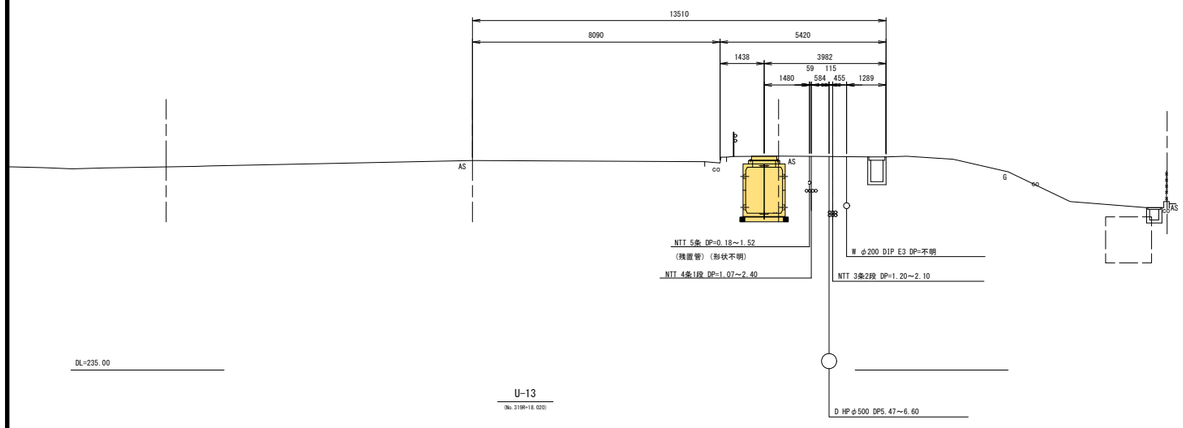


## U-13
(No. 3198+18.020)

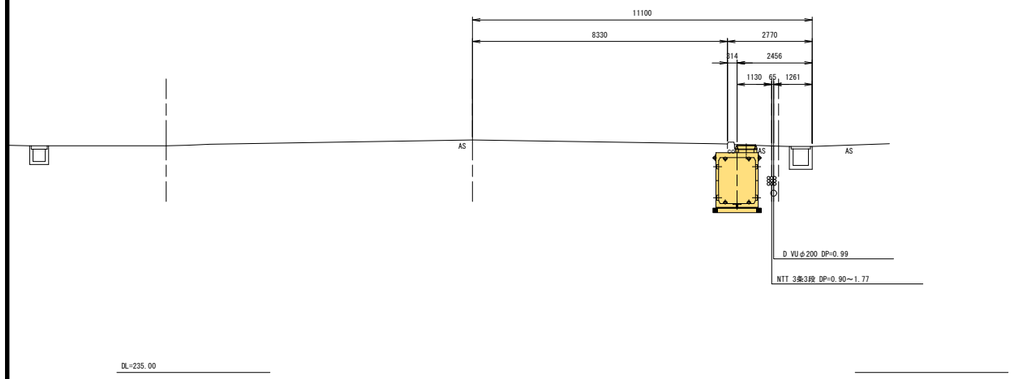


## U-18
(No. 3278+11.892)

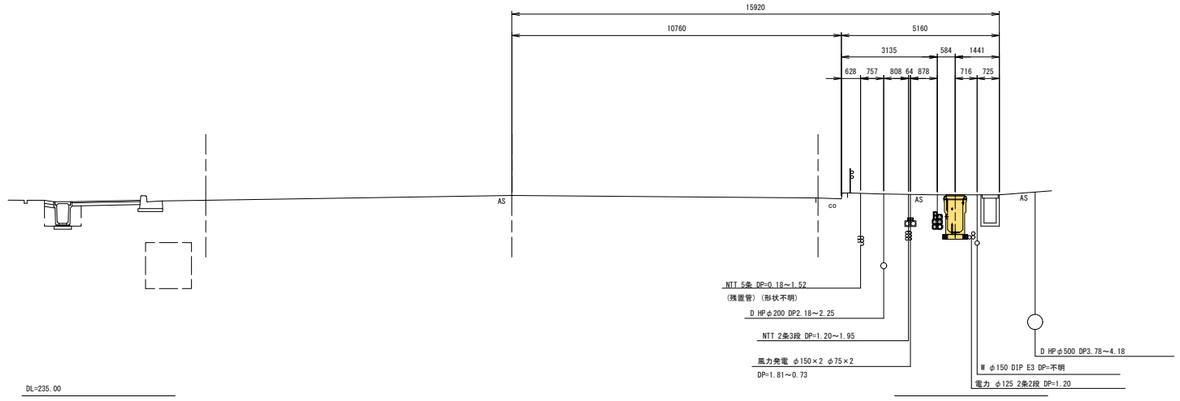


## U-17
(No. 3268+16.018)

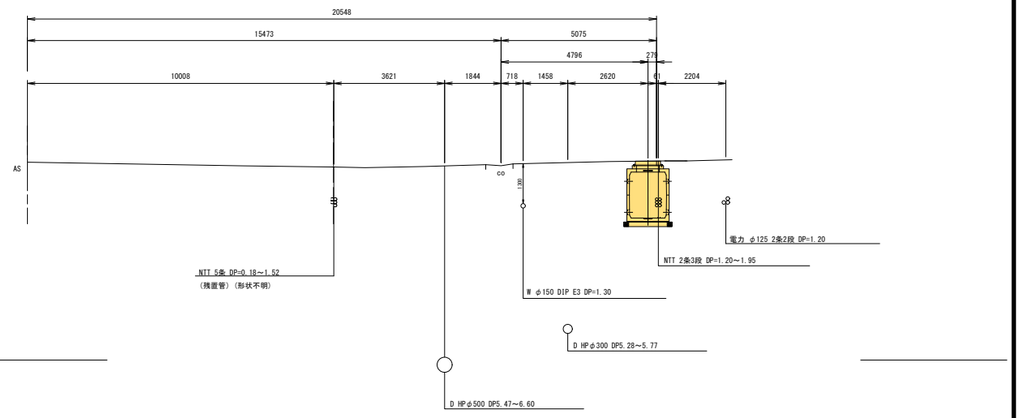


## U-16
(No. 3248+12.145)

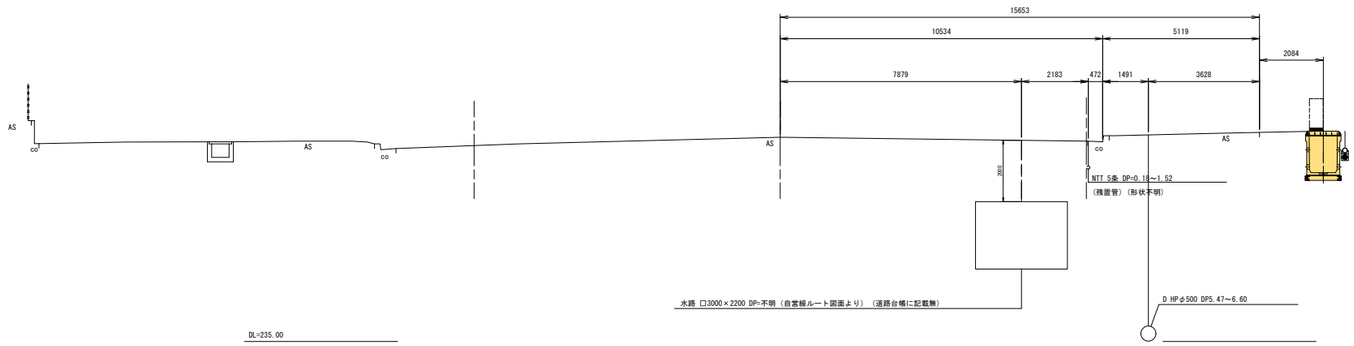


| | | |
|---|---|---|
| 令和 7 ～ 30 年度 | | |
| 施工箇所 | 福島県郡山市富田町西町下～<br>富田町権現林　地内 | |
| 工 事 名 | 国道49号 富田地区電線共同溝PFI事業<br>整備工事業務 | |
| 図　　名 | 特殊部横断図(8) | |
| 縮　　尺 | 1:100 | 全 109 葉の内 32 |
| 作成年月 | 令和　　年　　月　　日 | |
| 東北地方整備局　郡山国道事務所 | | |

# 特殊部横断図 (9)

S= 1:100

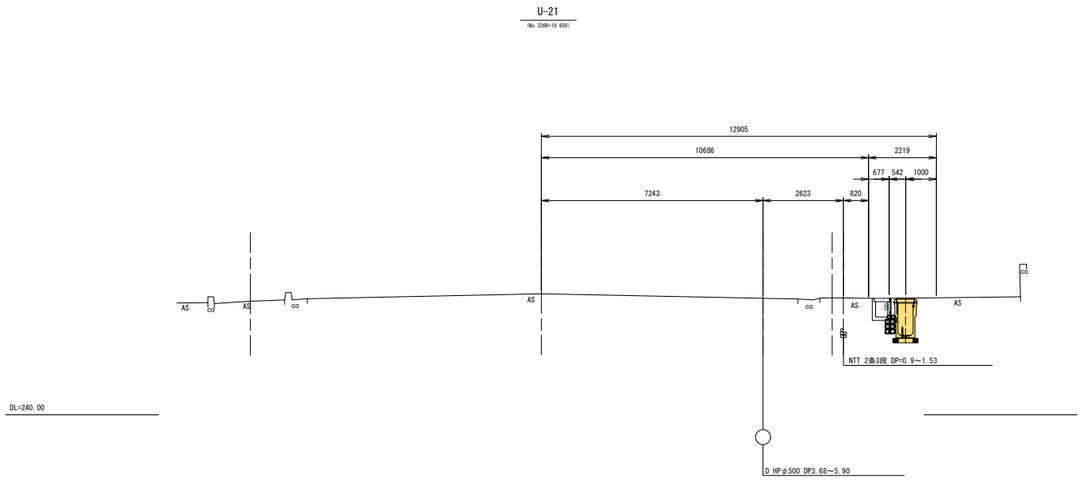


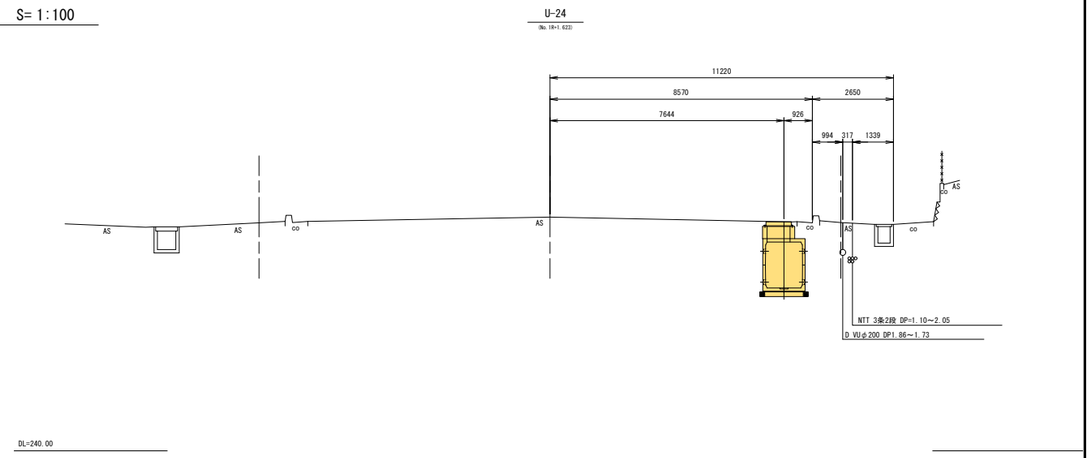


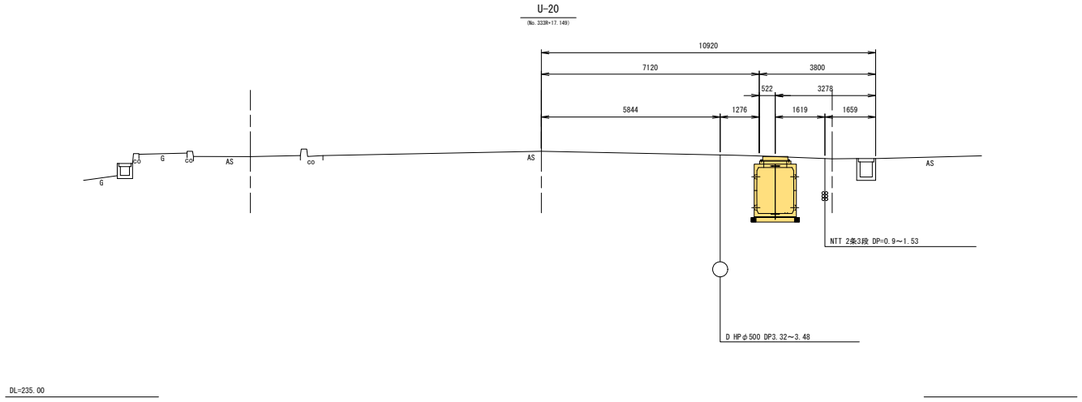


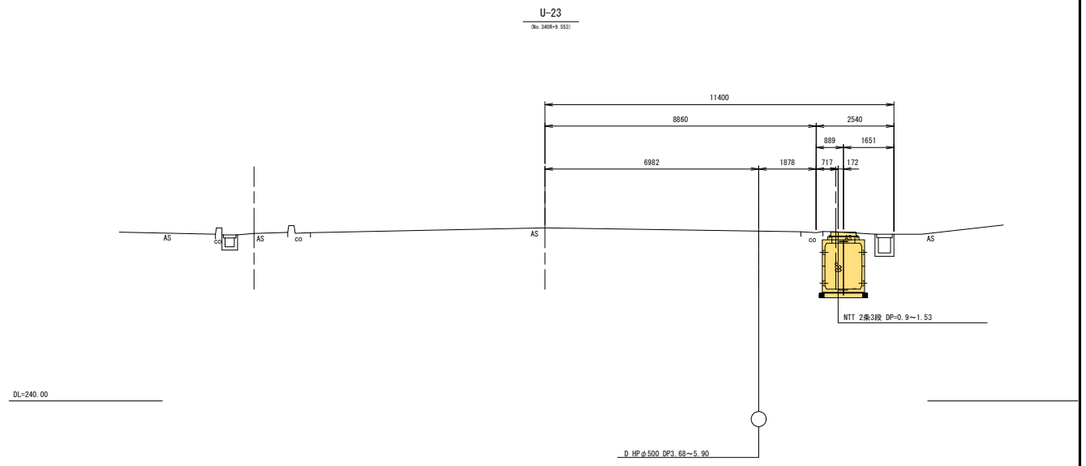


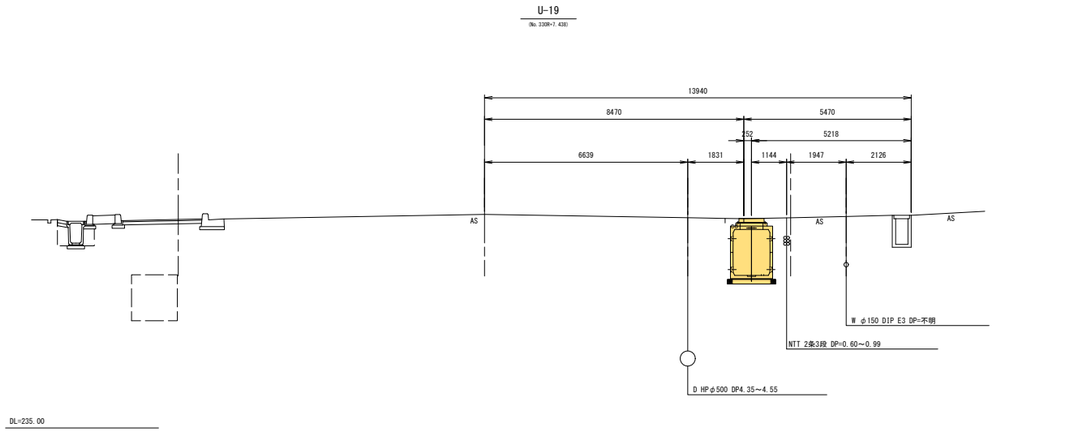


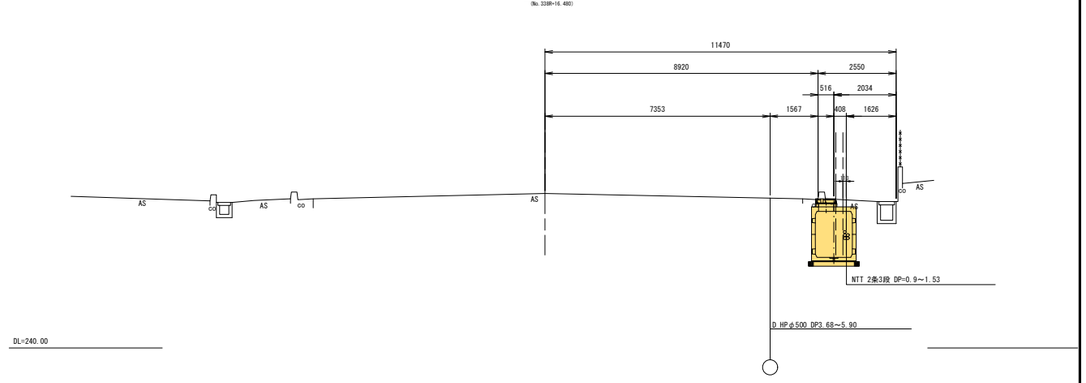


| | | |
|---|---|---|
| 令和 7 ～ 30 年度 | | |
| 施工箇所 | 福島県郡山市富田町西町下～<br>富田町権現林　地内 | |
| 工 事 名 | 国道49号 富田地区電線共同溝PFI事業<br>整備工事業務 | |
| 図　　名 | 特殊部横断図(9) | |
| 縮　　尺 | 1:100 | 全 109 葉の内 33 |
| 作成年月 | 令和　　年　　月　　日 | |
| 東北地方整備局　郡山国道事務所 | | |

# 特殊部横断図（10）

S=1:100

U-26

(No. 88+0.091)

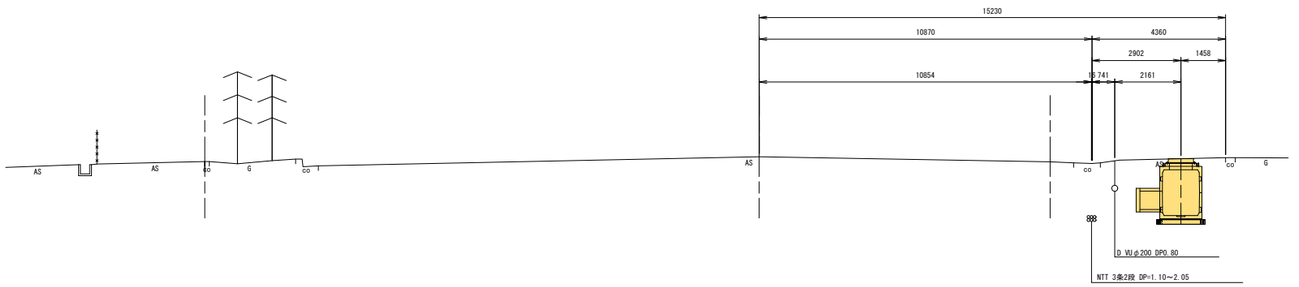


DL=245.00

U-25

(No. 48+12.096)

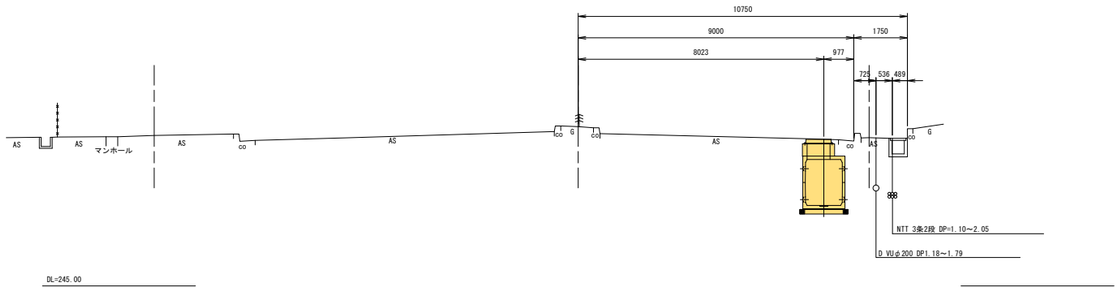


DL=245.00

| | | |
|---|---|---|
| 令和 7 ～ 30 年度 | | |
| 施工箇所 | 福島県郡山市富田町西町下～<br>富田町椎現林　地内 | |
| 工事名 | 国道49号 富田地区電線共同溝PFI事業<br>整備工事業務 | |
| 図名 | 特殊部横断図(10) | |
| 縮尺 | 1:100 | 全 109 葉の内 34 |
| 作成年月 | 令和　年　月　日 | |
| 東北地方整備局　郡山国道事務所 | | |

# 管路部構造図(1)　S=1:10

D-1～D-2

民地側　車道側

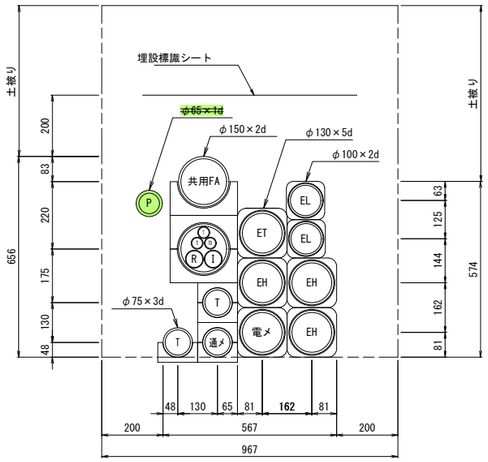


電力管路

| 東北電力 | 記号 | φ130 | φ100 |
|---|---|---|---|
| 電力高圧 | EH | 3 | － |
| 電力低圧 | EL | － | 2 |
| 電力通信 | ET | 1 | － |
| 電力メンテナンス管 | 電メ | 1 | － |

通信管路

| 企　業　名 | 記号 | φ75 | φ65 |
|---|---|---|---|
| NTT | T | 2 | － |
| トークネット | I | － | － |
| NTTドコモ | D | － | － |
| 東京電力 | TD | － | － |
| ~~公安委員会~~ | ~~P~~ | ~~－~~ | ~~1~~ |
| 通信メンテナンス管 | 通メ | 1 | － |

ボディ管内さや管内訳(φ150)

| 企　業　名 | 記号 | φ50 | φ30 |
|---|---|---|---|
| NTT | T | － | 2 |
| トークネット | I | 1 | － |
| NTTドコモ | D | － | － |
| 東京電力 | TD | － | 1 |
| 道路管理者 | R | 1 | － |
| メンテナンス管 | 通メ | － | － |
| 小計 | | 2 | 3 |
| 余剰管 | | 0 | 0 |
| ボディ管内さや管の本数 | | 2 | 3 |

D-2～D-6

車道側

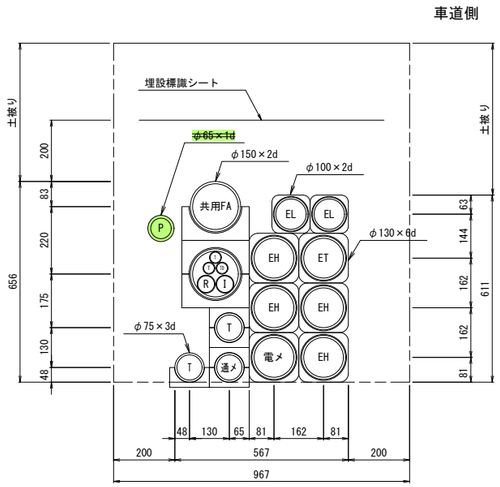


電力管路

| 東北電力 | 記号 | φ130 | φ100 |
|---|---|---|---|
| 電力高圧 | EH | 4 | － |
| 電力低圧 | EL | － | 2 |
| 電力通信 | ET | 1 | － |
| 電力メンテナンス管 | 電メ | 1 | － |

通信管路

| 企　業　名 | 記号 | φ75 | φ65 |
|---|---|---|---|
| NTT | T | 2 | － |
| トークネット | I | － | － |
| NTTドコモ | D | － | － |
| 東京電力 | TD | － | － |
| ~~公安委員会~~ | ~~P~~ | ~~－~~ | ~~1~~ |
| 通信メンテナンス管 | 通メ | 1 | － |

ボディ管内さや管内訳(φ150)

| 企　業　名 | 記号 | φ50 | φ30 |
|---|---|---|---|
| NTT | T | － | 2 |
| トークネット | I | 1 | － |
| NTTドコモ | D | － | － |
| 東京電力 | TD | － | 1 |
| 道路管理者 | R | 1 | － |
| メンテナンス管 | 通メ | － | － |
| 小計 | | 2 | 3 |
| 余剰管 | | 0 | 0 |
| ボディ管内さや管の本数 | | 2 | 3 |

D-6～D-7

D-8～D-9

民地側　車道側

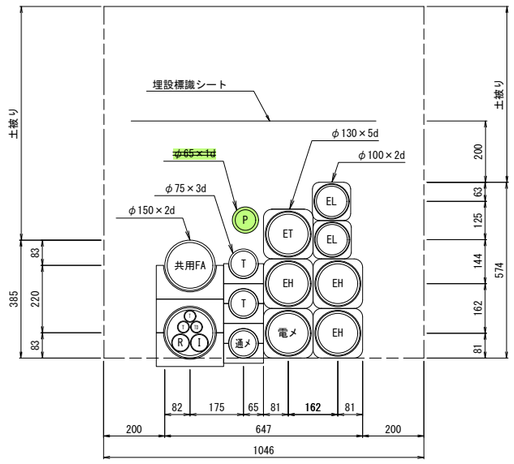


電力管路

| 東北電力 | 記号 | φ130 | φ100 |
|---|---|---|---|
| 電力高圧 | EH | 3 | － |
| 電力低圧 | EL | － | 2 |
| 電力通信 | ET | 1 | － |
| 電力メンテナンス管 | 電メ | 1 | － |

通信管路

| 企　業　名 | 記号 | φ75 | φ65 |
|---|---|---|---|
| NTT | T | 2 | － |
| トークネット | I | － | － |
| NTTドコモ | D | － | － |
| 東京電力 | TD | － | － |
| ~~公安委員会~~ | ~~P~~ | ~~－~~ | ~~1~~ |
| 通信メンテナンス管 | 通メ | 1 | － |

ボディ管内さや管内訳(φ150)

| 企　業　名 | 記号 | φ50 | φ30 |
|---|---|---|---|
| NTT | T | － | 2 |
| トークネット | I | 1 | － |
| NTTドコモ | D | － | － |
| 東京電力 | TD | － | 1 |
| 道路管理者 | R | 1 | － |
| メンテナンス管 | 通メ | － | － |
| 小計 | | 2 | 3 |
| 余剰管 | | 0 | 0 |
| ボディ管内さや管の本数 | | 2 | 3 |

D-7～D-8

民地側　車道側

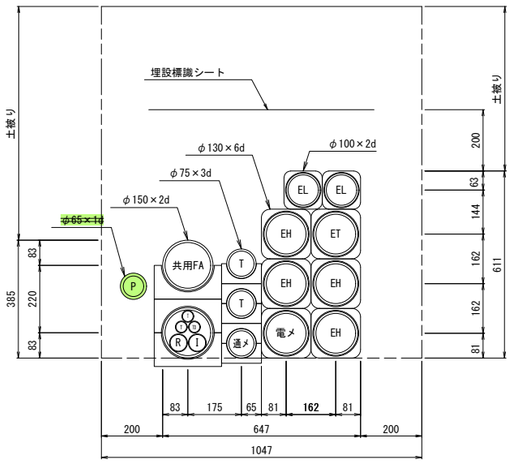


電力管路

| 東北電力 | 記号 | φ130 | φ100 |
|---|---|---|---|
| 電力高圧 | EH | 4 | － |
| 電力低圧 | EL | － | 2 |
| 電力通信 | ET | 1 | － |
| 電力メンテナンス管 | 電メ | 1 | － |

通信管路

| 企　業　名 | 記号 | φ75 | φ65 |
|---|---|---|---|
| NTT | T | 2 | － |
| トークネット | I | － | － |
| NTTドコモ | D | － | － |
| 東京電力 | TD | － | － |
| ~~公安委員会~~ | ~~P~~ | ~~－~~ | ~~1~~ |
| 通信メンテナンス管 | 通メ | 1 | － |

ボディ管内さや管内訳(φ150)

| 企　業　名 | 記号 | φ50 | φ30 |
|---|---|---|---|
| NTT | T | － | 2 |
| トークネット | I | 1 | － |
| NTTドコモ | D | － | － |
| 東京電力 | TD | － | 1 |
| 道路管理者 | R | 1 | － |
| メンテナンス管 | 通メ | － | － |
| 小計 | | 2 | 3 |
| 余剰管 | | 0 | 0 |
| ボディ管内さや管の本数 | | 2 | 3 |

| | | |
|---|---|---|
| 令和 7 ～ 30 年度 | | |
| 施工箇所 | 福島県郡山市富田町西町下～富田町権現林　地内 | |
| 工事名 | 国道49号 富田地区電線共同溝PFI事業 整備工事業務 | |
| 図名 | 管路部構造図(1) | |
| 縮尺 | 1:10 | 全 109 葉の内 35 |
| 作成年月 | 令和　年　月　日 | |
| 東北地方整備局　郡山国道事務所 | | |

# 管路部構造図(2)　S=1:10

D-9～D-10

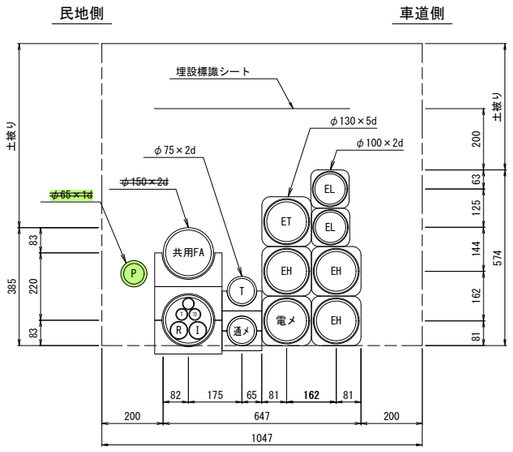


電力管路

| 東北電力 | 記号 | φ130 | φ100 |
|---|---|---|---|
| 電力高圧 | EH | 3 | － |
| 電力低圧 | EL | － | 2 |
| 電力通信 | ET | 1 | － |
| 電力メンテナンス管 | 電メ | 1 | － |

通信管路

| 企　業　名 | 記号 | φ75 | φ65 |
|---|---|---|---|
| NTT | T | 1 | － |
| トークネット | I | － | － |
| NTTドコモ | D | － | － |
| 東京電力 | TD | － | － |
| ~~公安委員会~~ | ~~P~~ | ~~－~~ | ~~1~~ |
| 通信メンテナンス管 | 通メ | 1 | － |

ボディ管内さや管内訳(φ150)

| 企　業　名 | 記号 | φ50 | φ30 |
|---|---|---|---|
| NTT | T | － | 1 |
| トークネット | I | 1 | － |
| NTTドコモ | D | － | － |
| 東京電力 | TD | － | 1 |
| 道路管理者 | R | 1 | － |
| メンテナンス管 | 通メ | － | － |
| 小計 | | 2 | 2 |
| 余剰管 | | 0 | 1 |
| ボディ管内さや管の本数 | | 2 | 3 |

D-11～D-13

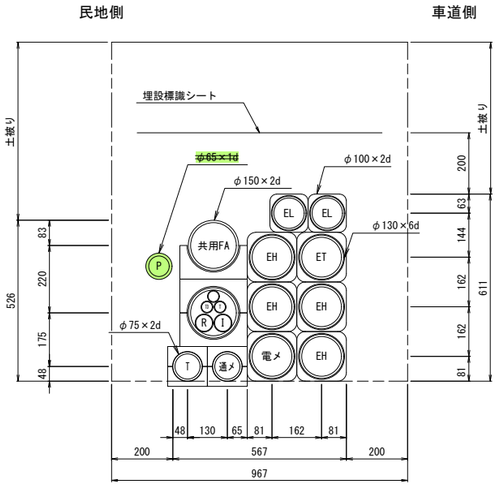


電力管路

| 東北電力 | 記号 | φ130 | φ100 |
|---|---|---|---|
| 電力高圧 | EH | 4 | － |
| 電力低圧 | EL | － | 2 |
| 電力通信 | ET | 1 | － |
| 電力メンテナンス管 | 電メ | 1 | － |

通信管路

| 企　業　名 | 記号 | φ75 | φ65 |
|---|---|---|---|
| NTT | T | 1 | － |
| トークネット | I | － | － |
| NTTドコモ | D | － | － |
| 東京電力 | TD | － | － |
| ~~公安委員会~~ | ~~P~~ | ~~－~~ | ~~1~~ |
| 通信メンテナンス管 | 通メ | 1 | － |

ボディ管内さや管内訳(φ150)

| 企　業　名 | 記号 | φ50 | φ30 |
|---|---|---|---|
| NTT | T | － | 1 |
| トークネット | I | 1 | － |
| NTTドコモ | D | － | － |
| 東京電力 | TD | － | 1 |
| 道路管理者 | R | 1 | － |
| メンテナンス管 | 通メ | － | － |
| 小計 | | 2 | 2 |
| 余剰管 | | 0 | 1 |
| ボディ管内さや管の本数 | | 2 | 3 |

D-10～D-11
D-13～D-15

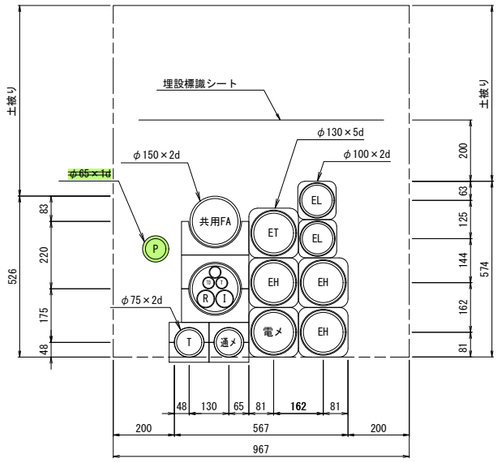


電力管路

| 東北電力 | 記号 | φ130 | φ100 |
|---|---|---|---|
| 電力高圧 | EH | 3 | － |
| 電力低圧 | EL | － | 2 |
| 電力通信 | ET | 1 | － |
| 電力メンテナンス管 | 電メ | 1 | － |

通信管路

| 企　業　名 | 記号 | φ75 | φ65 |
|---|---|---|---|
| NTT | T | 1 | － |
| トークネット | I | － | － |
| NTTドコモ | D | － | － |
| 東京電力 | TD | － | － |
| ~~公安委員会~~ | ~~P~~ | ~~－~~ | ~~1~~ |
| 通信メンテナンス管 | 通メ | 1 | － |

ボディ管内さや管内訳(φ150)

| 企　業　名 | 記号 | φ50 | φ30 |
|---|---|---|---|
| NTT | T | － | 1 |
| トークネット | I | 1 | － |
| NTTドコモ | D | － | － |
| 東京電力 | TD | － | 1 |
| 道路管理者 | R | 1 | － |
| メンテナンス管 | 通メ | － | － |
| 小計 | | 2 | 2 |
| 余剰管 | | 0 | 1 |
| ボディ管内さや管の本数 | | 2 | 3 |

| 令和 7 ～ 30 年度 | | |
|---|---|---|
| 施工箇所 | 福島県郡山市富田町西町下～<br>富田町権現林　地内 | |
| 工事名 | 国道49号 富田地区電線共同溝PFI事業<br>整備工事業務 | |
| 図　名 | 管路部構造図(2) | |
| 縮　尺 | 1:10 | 全 109 葉の内 36 |
| 作成年月 | 令和　年　月　日 | |
| 東北地方整備局　郡山国道事務所 | | |

# 管路部構造図(3)　S=1:10

D-15～D-18

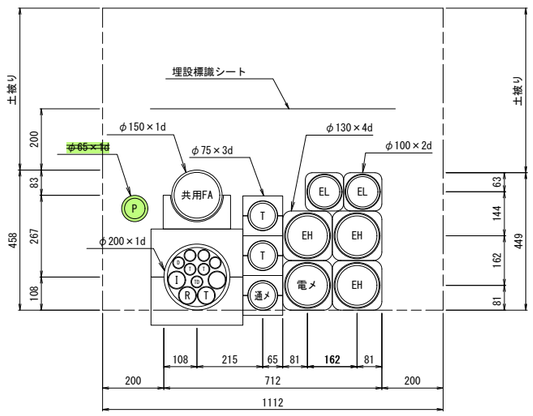


電力管路

| 東北電力 | 記号 | φ130 | φ100 |
|---|---|---|---|
| 電力高圧 | EH | 3 | － |
| 電力低圧 | EL | － | 2 |
| 電力通信 | ET | － | － |
| 電力メンテナンス管 | 電メ | 1 | － |

通信管路

| 企　業　名 | 記号 | φ75 | φ65 |
|---|---|---|---|
| NTT | T | 2 | － |
| トークネット | I | － | － |
| NTTドコモ | D | － | － |
| 東京電力 | TD | － | － |
| ~~公安委員会~~ | ~~P~~ | ~~－~~ | ~~1~~ |
| 通信メンテナンス管 | 通メ | 1 | － |

ボディ管内さや管内訳(φ200)

| 企　業　名 | 記号 | φ50 | φ30 |
|---|---|---|---|
| NTT | T | 1 | 2 |
| トークネット | I | 1 | － |
| NTTドコモ | D | － | 1 |
| 東京電力 | TD | － | 1 |
| 道路管理者 | R | 1 | － |
| メンテナンス管 | 通メ | － | － |
| 小計 | | 3 | 4 |
| 余剰管 | | 1 | 3 |
| ボディ管内さや管の本数 | | 4 | 7 |

D-19～D-20

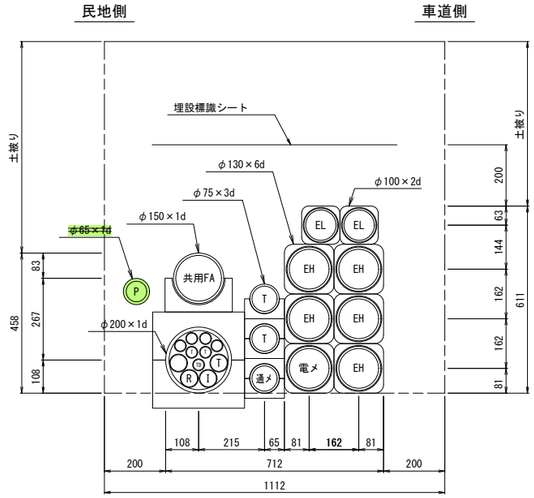


電力管路

| 東北電力 | 記号 | φ130 | φ100 |
|---|---|---|---|
| 電力高圧 | EH | 5 | － |
| 電力低圧 | EL | － | 2 |
| 電力通信 | ET | － | － |
| 電力メンテナンス管 | 電メ | 1 | － |

通信管路

| 企　業　名 | 記号 | φ75 | φ65 |
|---|---|---|---|
| NTT | T | 2 | － |
| トークネット | I | － | － |
| NTTドコモ | D | － | － |
| 東京電力 | TD | － | － |
| ~~公安委員会~~ | ~~P~~ | ~~－~~ | ~~1~~ |
| 通信メンテナンス管 | 通メ | 1 | － |

ボディ管内さや管内訳(φ200)

| 企　業　名 | 記号 | φ50 | φ30 |
|---|---|---|---|
| NTT | T | 1 | 2 |
| トークネット | I | 1 | － |
| NTTドコモ | D | － | － |
| 東京電力 | TD | － | 1 |
| 道路管理者 | R | 1 | － |
| メンテナンス管 | 通メ | － | － |
| 小計 | | 3 | 3 |
| 余剰管 | | 1 | 4 |
| ボディ管内さや管の本数 | | 4 | 7 |

D-18～D-19
D-20～D-22

D-22～D-29

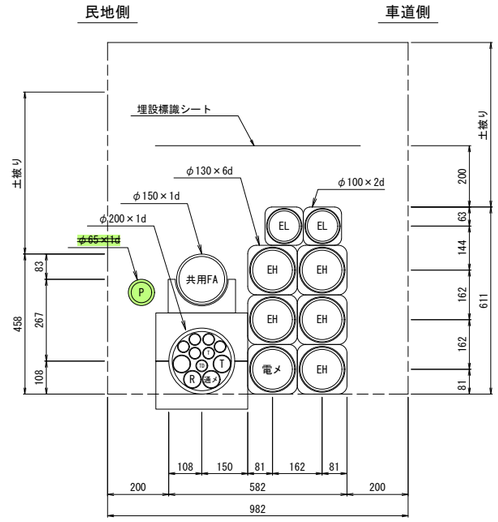


電力管路

| 東北電力 | 記号 | φ130 | φ100 |
|---|---|---|---|
| 電力高圧 | EH | 5 | － |
| 電力低圧 | EL | － | 2 |
| 電力通信 | ET | － | － |
| 電力メンテナンス管 | 電メ | 1 | － |

通信管路

| 企　業　名 | 記号 | φ75 | φ65 |
|---|---|---|---|
| NTT | T | － | － |
| トークネット | I | － | － |
| NTTドコモ | D | － | － |
| 東京電力 | TD | － | － |
| ~~公安委員会~~ | ~~P~~ | ~~－~~ | ~~1~~ |
| 通信メンテナンス管 | 通メ | － | － |

ボディ管内さや管内訳(φ200)

| 企　業　名 | 記号 | φ50 | φ30 |
|---|---|---|---|
| NTT | T | 1 | 1 |
| トークネット | I | － | － |
| NTTドコモ | D | － | － |
| 東京電力 | TD | － | 1 |
| 道路管理者 | R | 1 | － |
| メンテナンス管 | 通メ | 1 | － |
| 小計 | | 3 | 2 |
| 余剰管 | | 1 | 5 |
| ボディ管内さや管の本数 | | 4 | 7 |

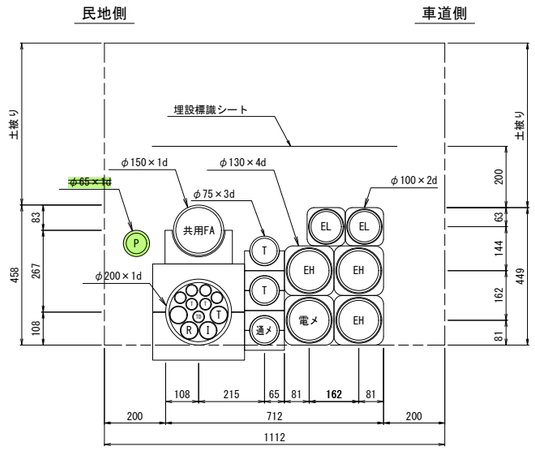


電力管路

| 東北電力 | 記号 | φ130 | φ100 |
|---|---|---|---|
| 電力高圧 | EH | 3 | － |
| 電力低圧 | EL | － | 2 |
| 電力通信 | ET | － | － |
| 電力メンテナンス管 | 電メ | 1 | － |

通信管路

| 企　業　名 | 記号 | φ75 | φ65 |
|---|---|---|---|
| NTT | T | 2 | － |
| トークネット | I | － | － |
| NTTドコモ | D | － | － |
| 東京電力 | TD | － | － |
| ~~公安委員会~~ | ~~P~~ | ~~－~~ | ~~1~~ |
| 通信メンテナンス管 | 通メ | 1 | － |

ボディ管内さや管内訳(φ200)

| 企　業　名 | 記号 | φ50 | φ30 |
|---|---|---|---|
| NTT | T | 1 | 2 |
| トークネット | I | 1 | － |
| NTTドコモ | D | － | － |
| 東京電力 | TD | － | 1 |
| 道路管理者 | R | 1 | － |
| メンテナンス管 | 通メ | － | － |
| 小計 | | 3 | 3 |
| 余剰管 | | 1 | 4 |
| ボディ管内さや管の本数 | | 4 | 7 |

| 令和 7 ～ 30 年度 | | |
|---|---|---|
| 施工箇所 | 福島県郡山市富田町西町下～富田町権現林　地内 | |
| 工事名 | 国道49号 富田地区電線共同溝PFI事業整備工事業務 | |
| 図名 | 管路部構造図(3) | |
| 縮尺 | 1:10 | 全 109 葉の内 37 |
| 作成年月 | 令和　年　月　日 | |
| 東北地方整備局　郡山国道事務所 | | |

# 管路部構造図(4)　S=1:10

U-1～U-3

車道側　民地側

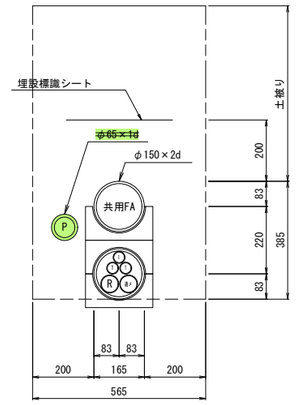


通信管路

| 企　業　名 | 記号 | φ75 | φ65 |
|---|---|---|---|
| NTT | T | － | － |
| トークネット | I | － | － |
| NTTドコモ | D | － | － |
| 東京電力 | TD | － | － |
| ~~公安委員会~~ | ~~P~~ | ~~－~~ | ~~1~~ |
| 通信メンテナンス管 | 通メ | － | － |

ボディ管内さや管内訳(φ150)

| 企　業　名 | 記号 | φ50 | φ30 |
|---|---|---|---|
| NTT | T | － | 2 |
| トークネット | I | － | 1 |
| NTTドコモ | D | － | － |
| 東京電力 | TD | － | － |
| 道路管理者 | R | 1 | － |
| メンテナンス管 | 通メ | 1 | － |
| 小計 | | 2 | 3 |
| 余剰管 | | 0 | 0 |
| ボディ管内さや管の本数 | | 2 | 3 |

U-3～U-6

車道側　民地側

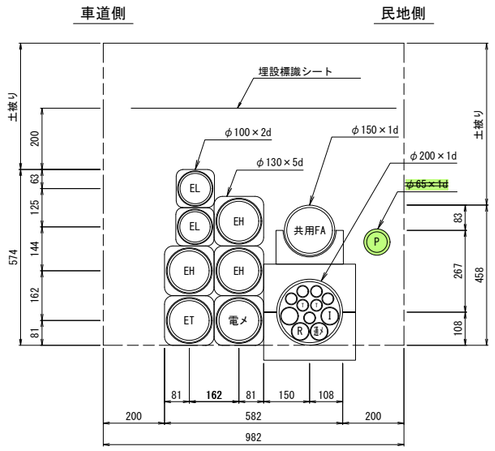


電力管路

| 東北電力 | 記号 | φ130 | φ100 |
|---|---|---|---|
| 電力高圧 | EH | 3 | － |
| 電力低圧 | EL | － | 2 |
| 電力通信 | ET | 1 | － |
| 電力メンテナンス管 | 電メ | 1 | － |

通信管路

| 企　業　名 | 記号 | φ75 | φ65 |
|---|---|---|---|
| NTT | T | － | － |
| トークネット | I | － | － |
| NTTドコモ | D | － | － |
| 東京電力 | TD | － | － |
| ~~公安委員会~~ | ~~P~~ | ~~－~~ | ~~1~~ |
| 通信メンテナンス管 | 通メ | － | － |

ボディ管内さや管内訳(φ200)

| 企　業　名 | 記号 | φ50 | φ30 |
|---|---|---|---|
| NTT | T | － | 2 |
| トークネット | I | 1 | － |
| NTTドコモ | D | － | － |
| 東京電力 | TD | － | － |
| 道路管理者 | R | 1 | － |
| メンテナンス管 | 通メ | 1 | － |
| 小計 | | 3 | 2 |
| 余剰管 | | 1 | 5 |
| ボディ管内さや管の本数 | | 4 | 7 |

U-9～U-10

車道側　民地側

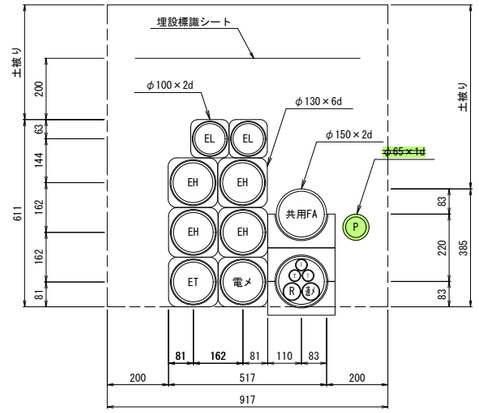


電力管路

| 東北電力 | 記号 | φ130 | φ100 |
|---|---|---|---|
| 電力高圧 | EH | 4 | － |
| 電力低圧 | EL | － | 2 |
| 電力通信 | ET | 1 | － |
| 電力メンテナンス管 | 電メ | 1 | － |

通信管路

| 企　業　名 | 記号 | φ75 | φ65 |
|---|---|---|---|
| NTT | T | － | － |
| トークネット | I | － | － |
| NTTドコモ | D | － | － |
| 東京電力 | TD | － | － |
| ~~公安委員会~~ | ~~P~~ | ~~－~~ | ~~1~~ |
| 通信メンテナンス管 | 通メ | － | － |

ボディ管内さや管内訳(φ150)

| 企　業　名 | 記号 | φ50 | φ30 |
|---|---|---|---|
| NTT | T | － | 2 |
| トークネット | I | － | 1 |
| NTTドコモ | D | － | － |
| 東京電力 | TD | － | － |
| 道路管理者 | R | 1 | － |
| メンテナンス管 | 通メ | 1 | － |
| 小計 | | 2 | 3 |
| 余剰管 | | 0 | 0 |
| ボディ管内さや管の本数 | | 2 | 3 |

U-14～U-17

車道側　民地側

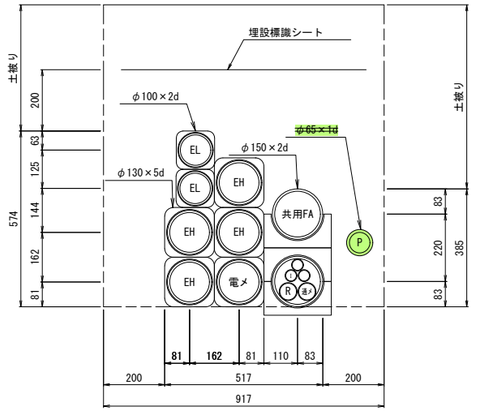


電力管路

| 東北電力 | 記号 | φ130 | φ100 |
|---|---|---|---|
| 電力高圧 | EH | 4 | － |
| 電力低圧 | EL | － | 2 |
| 電力通信 | ET | － | － |
| 電力メンテナンス管 | 電メ | 1 | － |

通信管路

| 企　業　名 | 記号 | φ75 | φ65 |
|---|---|---|---|
| NTT | T | － | － |
| トークネット | I | － | － |
| NTTドコモ | D | － | － |
| 東京電力 | TD | － | － |
| ~~公安委員会~~ | ~~P~~ | ~~－~~ | ~~1~~ |
| 通信メンテナンス管 | 通メ | － | － |

ボディ管内さや管内訳(φ150)

| 企　業　名 | 記号 | φ50 | φ30 |
|---|---|---|---|
| NTT | T | － | － |
| トークネット | I | － | 1 |
| NTTドコモ | D | － | － |
| 東京電力 | TD | － | － |
| 道路管理者 | R | 1 | － |
| メンテナンス管 | 通メ | 1 | － |
| 小計 | | 2 | 1 |
| 余剰管 | | 0 | 2 |
| ボディ管内さや管の本数 | | 2 | 3 |

| 令和 7 ～ 30 年度 | | |
|---|---|---|
| 施工箇所 | 福島県郡山市富田町西町下～富田町権現林　地内 | |
| 工事名 | 国道49号 富田地区電線共同溝PFI事業整備工事業務 | |
| 図名 | 管路部構造図(4) | |
| 縮尺 | 1:10 | 全 109 葉の内 38 |
| 作成年月 | 令和　年　月　日 | |
| 東北地方整備局　郡山国道事務所 | | |

# 管路部構造図(5)　S=1:10

U-17～U-18

車道側　民地側

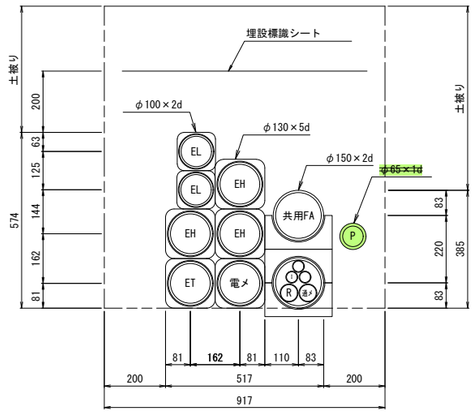


電力管路

| 東北電力 | 記号 | φ130 | φ100 |
|---|---|---|---|
| 電力高圧 | EH | 3 | － |
| 電力低圧 | EL | － | 2 |
| 電力通信 | ET | 1 | － |
| 電力メンテナンス管 | 電メ | 1 | － |

通信管路

| 企　業　名 | 記号 | φ75 | φ65 |
|---|---|---|---|
| NTT | T | － | － |
| トークネット | I | － | － |
| NTTドコモ | D | － | － |
| 東京電力 | TD | － | － |
| ~~公安委員会~~ | ~~P~~ | ~~－~~ | ~~1~~ |
| 通信メンテナンス管 | 通メ | － | － |

ボディ管内さや管内訳(φ150)

| 企　業　名 | 記号 | φ50 | φ30 |
|---|---|---|---|
| NTT | T | － | － |
| トークネット | I | － | 1 |
| NTTドコモ | D | － | － |
| 東京電力 | TD | － | － |
| 道路管理者 | R | 1 | － |
| メンテナンス管 | 通メ | 1 | － |
| 小計 | | 2 | 1 |
| 余剰管 | | 0 | 2 |
| ボディ管内さや管の本数 | | 2 | 3 |

U-6～U-9
U-10～U-14
U-18～U-20
U-24～U-26

車道側　民地側

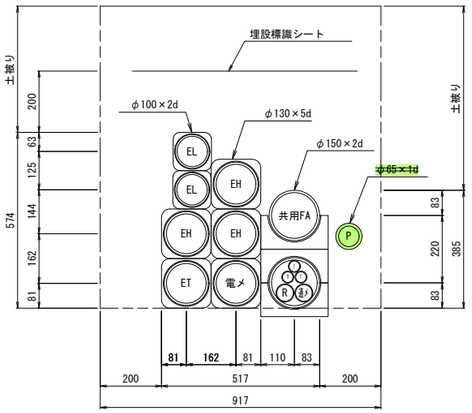


電力管路

| 東北電力 | 記号 | φ130 | φ100 |
|---|---|---|---|
| 電力高圧 | EH | 3 | － |
| 電力低圧 | EL | － | 2 |
| 電力通信 | ET | 1 | － |
| 電力メンテナンス管 | 電メ | 1 | － |

通信管路

| 企　業　名 | 記号 | φ75 | φ65 |
|---|---|---|---|
| NTT | T | － | － |
| トークネット | I | － | － |
| NTTドコモ | D | － | － |
| 東京電力 | TD | － | － |
| ~~公安委員会~~ | ~~P~~ | ~~－~~ | ~~1~~ |
| 通信メンテナンス管 | 通メ | － | － |

ボディ管内さや管内訳(φ150)

| 企　業　名 | 記号 | φ50 | φ30 |
|---|---|---|---|
| NTT | T | － | 2 |
| トークネット | I | － | 1 |
| NTTドコモ | D | － | － |
| 東京電力 | TD | － | － |
| 道路管理者 | R | 1 | － |
| メンテナンス管 | 通メ | 1 | － |
| 小計 | | 2 | 3 |
| 余剰管 | | 0 | 0 |
| ボディ管内さや管の本数 | | 2 | 3 |

U-20～U-23

車道側　民地側

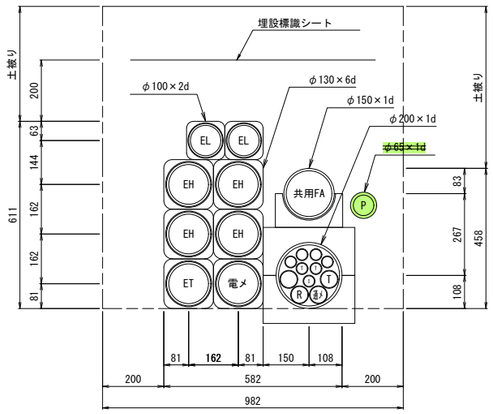


電力管路

| 東北電力 | 記号 | φ130 | φ100 |
|---|---|---|---|
| 電力高圧 | EH | 4 | － |
| 電力低圧 | EL | － | 2 |
| 電力通信 | ET | 1 | － |
| 電力メンテナンス管 | 電メ | 1 | － |

通信管路

| 企　業　名 | 記号 | φ75 | φ65 |
|---|---|---|---|
| NTT | T | － | － |
| トークネット | I | － | － |
| NTTドコモ | D | － | － |
| 東京電力 | TD | － | － |
| ~~公安委員会~~ | ~~P~~ | ~~－~~ | ~~1~~ |
| 通信メンテナンス管 | 通メ | － | － |

ボディ管内さや管内訳(φ200)

| 企　業　名 | 記号 | φ50 | φ30 |
|---|---|---|---|
| NTT | T | 1 | 2 |
| トークネット | I | － | 1 |
| NTTドコモ | D | － | － |
| 東京電力 | TD | － | － |
| 道路管理者 | R | 1 | － |
| メンテナンス管 | 通メ | 1 | － |
| 小計 | | 3 | 3 |
| 余剰管 | | 1 | 4 |
| ボディ管内さや管の本数 | | 4 | 7 |

U-23～U-24

車道側　民地側

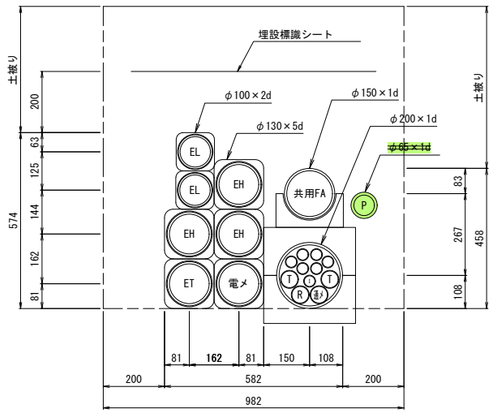


電力管路

| 東北電力 | 記号 | φ130 | φ100 |
|---|---|---|---|
| 電力高圧 | EH | 3 | － |
| 電力低圧 | EL | － | 2 |
| 電力通信 | ET | 1 | － |
| 電力メンテナンス管 | 電メ | 1 | － |

通信管路

| 企　業　名 | 記号 | φ75 | φ65 |
|---|---|---|---|
| NTT | T | － | － |
| トークネット | I | － | － |
| NTTドコモ | D | － | － |
| 東京電力 | TD | － | － |
| ~~公安委員会~~ | ~~P~~ | ~~－~~ | ~~1~~ |
| 通信メンテナンス管 | 通メ | － | － |

ボディ管内さや管内訳(φ200)

| 企　業　名 | 記号 | φ50 | φ30 |
|---|---|---|---|
| NTT | T | 2 | － |
| トークネット | I | － | 1 |
| NTTドコモ | D | － | － |
| 東京電力 | TD | － | － |
| 道路管理者 | R | 1 | － |
| メンテナンス管 | 通メ | 1 | － |
| 小計 | | 4 | 1 |
| 余剰管 | | 0 | 6 |
| ボディ管内さや管の本数 | | 4 | 7 |

| 令和 7 ～ 30 年度 | | |
|---|---|---|
| 施工箇所 | 福島県郡山市富田町西町下～富田町権現林　地内 | |
| 工事名 | 国道49号 富田地区電線共同溝PFI事業整備工事業務 | |
| 図名 | 管路部構造図(5) | |
| 縮尺 | 1:10 | 全 109 葉の内 39 |
| 作成年月 | 令和　年　月　日 | |
| 東北地方整備局　郡山国道事務所 | | |

# 管路部構造図(6)　S=1:10

D-7～U-6（横断部）

起点側　　終点側

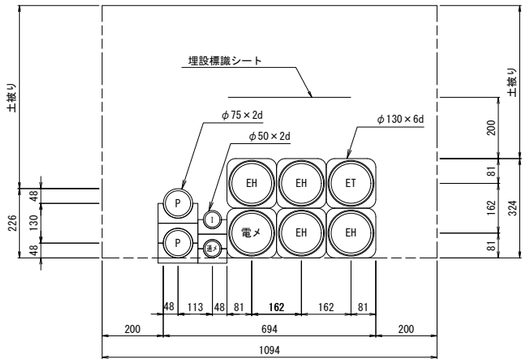


電力管路

| 東北電力 | 記号 | φ130 | φ100 |
|---|---|---|---|
| 電力高圧 | EH | 4 | － |
| 電力低圧 | EL | － | － |
| 電力通信 | ET | 1 | － |
| 電力メンテナンス管 | 電メ | 1 | － |

通信管路

| 企　業　名 | 記号 | φ75 | φ50 |
|---|---|---|---|
| NTT | T | － | － |
| NTTドコモ | ND | － | － |
| トークネット | I | － | 1 |
| メンテナンス管 | 通メ | － | 1 |
| 公安委員会 | P | 2 | － |

D-17～U-17（横断部）
D-22～U-23（横断部）

起点側　　終点側

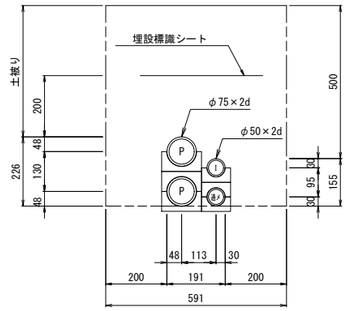


通信管路

| 企　業　名 | 記号 | φ75 | φ50 |
|---|---|---|---|
| NTT | T | － | － |
| NTTドコモ | ND | － | － |
| トークネット | I | － | 1 |
| メンテナンス管 | 通メ | － | 1 |
| 公安委員会 | P | 2 | － |

D-29～U-26（横断部）

起点側　　終点側

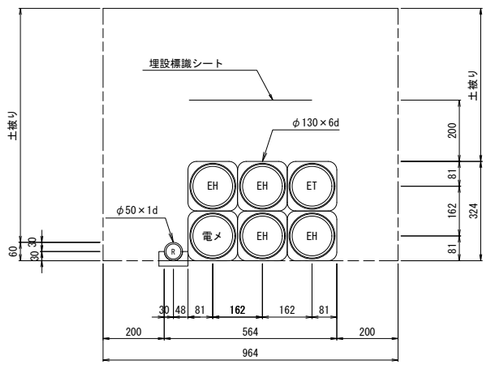


電力管路

| 東北電力 | 記号 | φ130 | φ100 |
|---|---|---|---|
| 電力高圧 | EH | 4 | － |
| 電力低圧 | EL | － | － |
| 電力通信 | ET | 1 | － |
| 電力メンテナンス管 | 電メ | 1 | － |

通信管路

| 企　業　名 | 記号 | φ75 | φ50 |
|---|---|---|---|
| NTT | T | － | － |
| NTTドコモ | ND | － | － |
| トークネット | I | － | － |
| メンテナンス管 | 通メ | － | － |
| 道路管理者 | R | － | 1 |

| 令和 7 ～ 30 年度 | | |
|---|---|---|
| 施工箇所 | 福島県郡山市富田町西町下～富田町権現林　地内 | |
| 工事名 | 国道49号 富田地区電線共同溝PFI事業整備工事業務 | |
| 図名 | 管路部構造図(6) | |
| 縮尺 | 1:10 | 全 109 葉の内 40 |
| 作成年月 | 令和　年　月　日 | |
| 東北地方整備局　郡山国道事務所 | | |

# 管路部構造図(7)　S=1:10

D-1～（連系管）
D-29～（連系管）

民地側　車道側

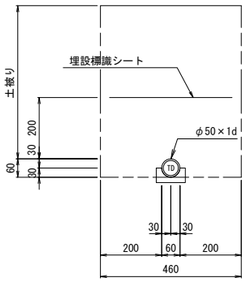


通信管路

| 企　業　名 | 記号 | φ75 | φ50 |
|---|---|---|---|
| NTT | T | － | － |
| トークネット | I | － | － |
| KDDI | KD | － | － |
| NTTドコモ | D | － | － |
| 東京電力 | TD | － | 1 |

D-1～（連系管）

民地側　車道側

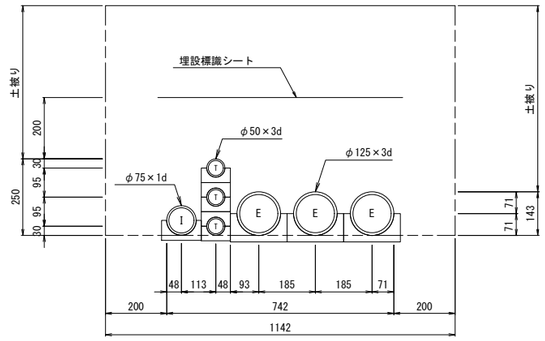


通信管路

| 企　業　名 | 記号 | φ75 | φ50 |
|---|---|---|---|
| NTT | T | － | 3 |
| トークネット | I | 1 | － |
| KDDI | KD | － | － |
| NTTドコモ | D | － | － |
| 東京電力 | TD | － | － |

電力管路

| 企　業　名 | 記号 | φ125 |
|---|---|---|
| 東北電力 | E | 3 |

D-4～（連系管）
D-19～（連系管）

民地側　車道側

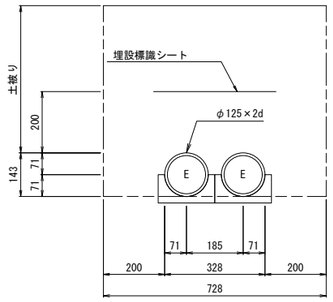


電力管路

| 企　業　名 | 記号 | φ125 |
|---|---|---|
| 東北電力 | E | 2 |

D-5～（連系管）

民地側　車道側

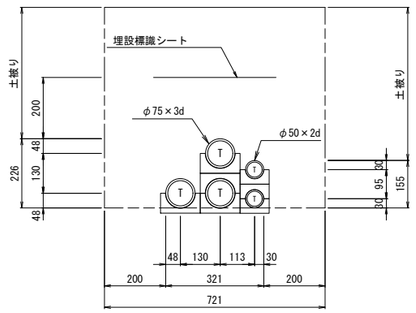


通信管路

| 企　業　名 | 記号 | φ75 | φ50 |
|---|---|---|---|
| NTT | T | 3 | 2 |
| トークネット | I | － | － |
| KDDI | KD | － | － |
| NTTドコモ | D | － | － |
| 東京電力 | TD | － | － |

D-7～（連系管）

民地側　車道側

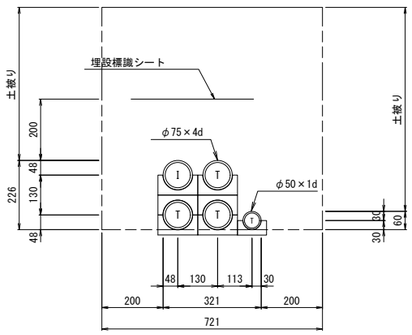


通信管路

| 企　業　名 | 記号 | φ75 | φ50 |
|---|---|---|---|
| NTT | T | 3 | 1 |
| トークネット | I | 1 | － |
| KDDI | KD | － | － |
| NTTドコモ | D | － | － |
| 東京電力 | TD | － | － |

D-8～（連系管）

民地側　車道側

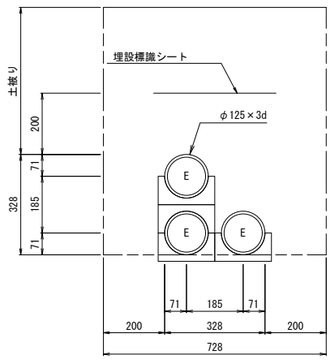


電力管路

| 企　業　名 | 記号 | φ125 |
|---|---|---|
| 東北電力 | E | 3 |

| | | |
|---|---|---|
| 令和 7 ～ 30 年度 | | |
| 施工箇所 | 福島県郡山市富田町西町下～<br>富田町権現林　地内 | |
| 工事名 | 国道49号 富田地区電線共同溝PFI事業<br>整備工事業務 | |
| 図名 | 管路部構造図(7) | |
| 縮尺 | 1:10 | 全 109 葉の内 41 |
| 作成年月 | 令和　年　月　日 | |
| 東北地方整備局　郡山国道事務所 | | |

# 管路部構造図(8)　S=1:10

## D-13～（連系管）

民地側　車道側

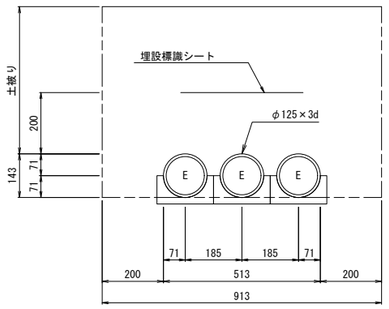


電力管路

| 企　業　名 | 記号 | φ125 |
|---|---|---|
| 東北電力 | E | 3 |

## D-14～（連系管）

民地側　車道側

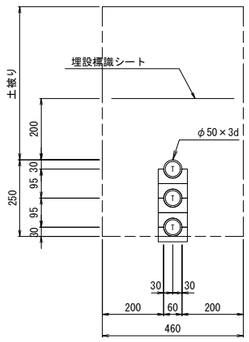


通信管路

| 企　業　名 | 記号 | φ75 | φ50 |
|---|---|---|---|
| NTT | T | － | 3 |
| トークネット | I | － | － |
| KDDI | KD | － | － |
| NTTドコモ | D | － | － |
| 東京電力 | TD | － | － |

## D-15～（連系管）

民地側　車道側

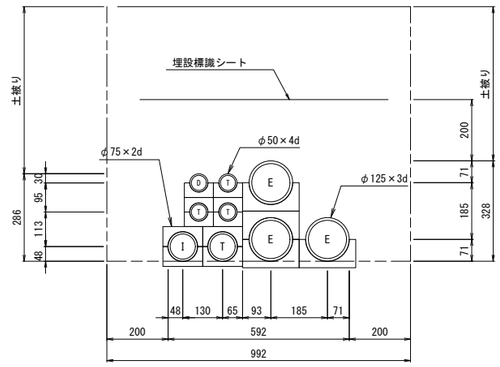


通信管路

| 企　業　名 | 記号 | φ75 | φ50 |
|---|---|---|---|
| NTT | T | 1 | 3 |
| トークネット | I | 1 | － |
| KDDI | KD | － | － |
| NTTドコモ | D | － | 1 |
| 東京電力 | TD | － | － |

電力管路

| 企　業　名 | 記号 | φ125 |
|---|---|---|
| 東北電力 | E | 3 |

## D-18～（連系管）

民地側　車道側

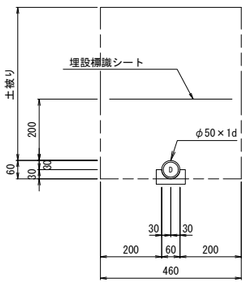


通信管路

| 企　業　名 | 記号 | φ75 | φ50 |
|---|---|---|---|
| NTT | T | － | － |
| トークネット | I | － | － |
| KDDI | KD | － | － |
| NTTドコモ | D | － | 1 |
| 東京電力 | TD | － | － |

## D-19～（連系管）

民地側　車道側

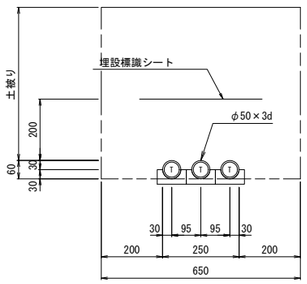


通信管路

| 企　業　名 | 記号 | φ75 | φ50 |
|---|---|---|---|
| NTT | T | － | 3 |
| トークネット | I | － | － |
| KDDI | KD | － | － |
| NTTドコモ | D | － | － |
| 東京電力 | TD | － | － |

## D-22～（連系管）

民地側　車道側

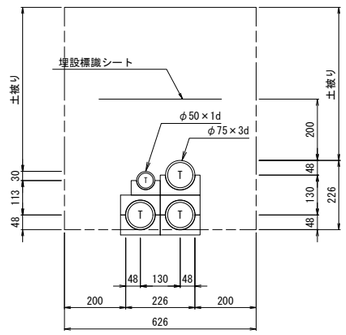


通信管路

| 企　業　名 | 記号 | φ75 | φ50 |
|---|---|---|---|
| NTT | T | 3 | 1 |
| トークネット | I | － | － |
| KDDI | KD | － | － |
| NTTドコモ | D | － | － |
| 東京電力 | TD | － | － |

| | | |
|---|---|---|
| 令和 7 ～ 30 年度 | | |
| 施工箇所 | 福島県郡山市富田町西町下～富田町権現林　地内 | |
| 工事名 | 国道49号 富田地区電線共同溝PFI事業整備工事業務 | |
| 図名 | 管路部構造図(8) | |
| 縮尺 | 1:10 | 全 109 葉の内 42 |
| 作成年月 | 令和　年　月　日 | |
| 東北地方整備局　郡山国道事務所 | | |

# 管路部構造図(9)　S=1:10

D-22～（連系管）

民地側　　車道側

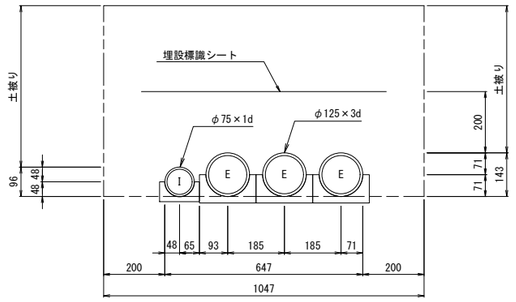


通信管路

| 企　業　名 | 記号 | φ75 | φ50 |
|---|---|---|---|
| NTT | T | － | － |
| トークネット | I | 1 | － |
| KDDI | KD | － | － |
| NTTドコモ | D | － | － |
| 東京電力 | TD | － | － |

電力管路

| 企　業　名 | 記号 | φ125 |
|---|---|---|
| 東北電力 | E | 3 |

D-29～（連系管）

民地側　　車道側

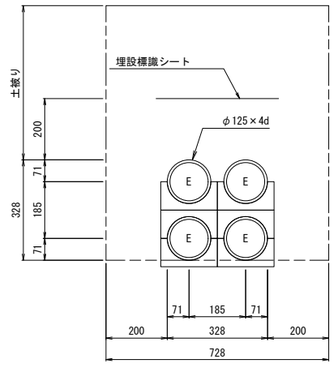


電力管路

| 企　業　名 | 記号 | φ125 |
|---|---|---|
| 東北電力 | E | 4 |

| | | |
|---|---|---|
| 令和 7 ～ 30 年度 | | |
| 施工箇所 | 福島県郡山市富田町西町下～<br>富田町権現林　地内 | |
| 工事名 | 国道49号 富田地区電線共同溝PFI事業<br>整備工事業務 | |
| 図名 | 管路部構造図(9) | |
| 縮尺 | 1:10 | 全 109 葉の内 43 |
| 作成年月 | 令和　年　月　日 | |
| 東北地方整備局　郡山国道事務所 | | |

# 管路部構造図(10)　S=1:10

U-3～（連系管）
U-17～（連系管）
U-26～（連系管）

車道側　民地側

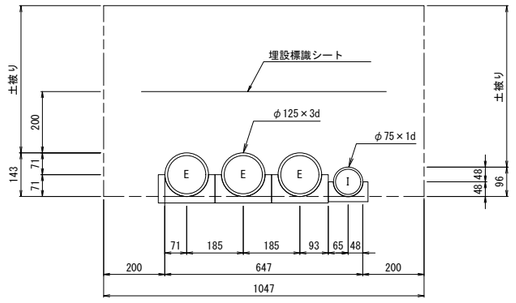


電力管路

| 企　業　名 | 記号 | φ125 |
|---|---|---|
| 東北電力 | E | 3 |

通信管路

| 企　業　名 | 記号 | φ75 | φ50 |
|---|---|---|---|
| NTT | T | － | － |
| トークネット | I | 1 | － |
| KDDI | KD | － | － |
| NTTドコモ | D | － | － |
| 東京電力 | TD | － | － |

U-3（連系管）
U-13（連系管）
U-19（連系管）
U-23（連系管）

車道側　民地側

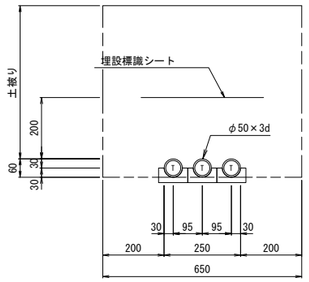


通信管路

| 企　業　名 | 記号 | φ75 | φ50 |
|---|---|---|---|
| NTT | T | － | 3 |
| トークネット | I | － | － |
| KDDI | KD | － | － |
| NTTドコモ | D | － | － |
| 東京電力 | TD | － | － |

U-6～（連系管）

車道側　民地側

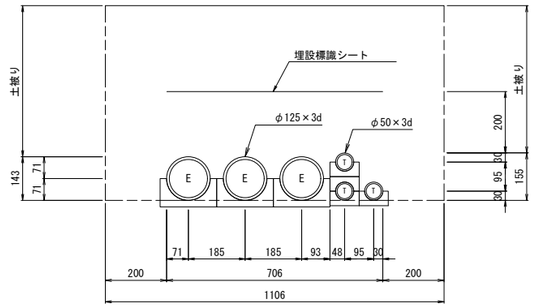


電力管路

| 企　業　名 | 記号 | φ125 |
|---|---|---|
| 東北電力 | E | 3 |

通信管路

| 企　業　名 | 記号 | φ75 | φ50 |
|---|---|---|---|
| NTT | T | － | 3 |
| トークネット | I | － | － |
| KDDI | KD | － | － |
| NTTドコモ | D | － | － |
| 東京電力 | TD | － | － |

U-14（連系管）

車道側　民地側

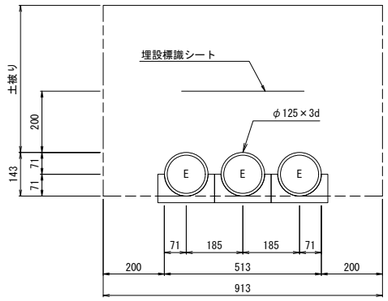


電力管路

| 企　業　名 | 記号 | φ125 |
|---|---|---|
| 東北電力 | E | 3 |

U-16（連系管）

車道側　民地側

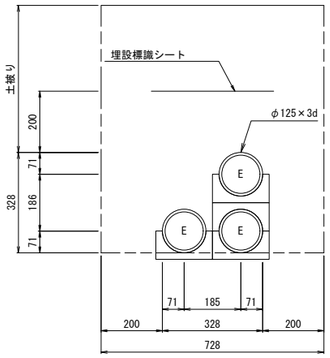


電力管路

| 企　業　名 | 記号 | φ125 |
|---|---|---|
| 東北電力 | E | 3 |

D-19～（連系管）
D-20～（連系管）

車道側　民地側

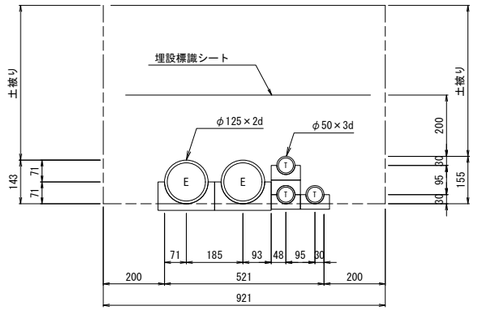


電力管路

| 企　業　名 | 記号 | φ125 |
|---|---|---|
| 東北電力 | E | 2 |

通信管路

| 企　業　名 | 記号 | φ75 | φ50 |
|---|---|---|---|
| NTT | T | － | 3 |
| トークネット | I | － | － |
| KDDI | KD | － | － |
| NTTドコモ | D | － | － |
| 東京電力 | TD | － | － |

U-23～（連系管）

車道側　民地側

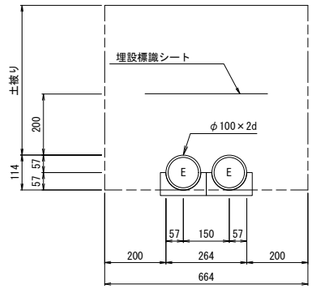


電力管路

| 企　業　名 | 記号 | φ100 |
|---|---|---|
| 東北地方整備局 | E | 2 |

| | | |
|---|---|---|
| 令和 7 ～ 30 年度 | | |
| 施工箇所 | 福島県郡山市富田町西町下～富田町権現林　地内 | |
| 工事名 | 国道49号 富田地区電線共同溝PFI事業整備工事業務 | |
| 図名 | 特殊部収容図(1) | |
| 縮尺 | 1:10 | 全 109 葉の内 44 |
| 作成年月 | 令和　年　月　日 | |
| 東北地方整備局　郡山国道事務所 | | |

# 防護板詳細図(1)

S=1:20

## (D側)

### 防　護　鉄　板

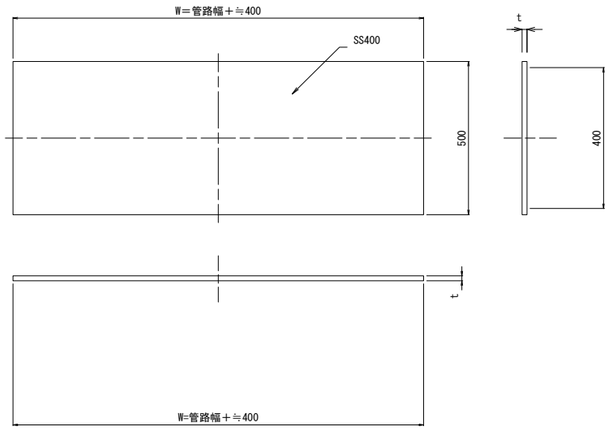


### 防護板一覧表

| タイプ | 設置箇所 | W | t | L | 管路タイプ | 参考質量(kg/枚) |
|---|---|---|---|---|---|---|
| | | | | | | |
| 防護(1) | 車道部 | 700 | 16 | 500 | D-1～D-2 | 44.00 /枚 |
| | | | | | | |
| 防護(2) | 車道部 | 900 | 16 | 500 | D-5～D-6 | 56.52 /枚 |
| | | | | | | |
| 防護(3) | 車道部 | 1100 | 16 | 500 | D-18～D-19 | 69.08 /枚 |

※単位重量125.6kg/m2として算出。

民地側　D-1～D-2　車道側

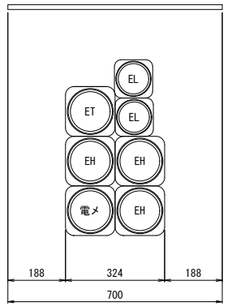


民地側　D-5～D-6　車道側

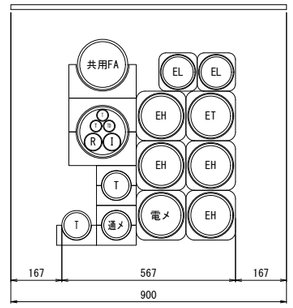


民地側　D-18～D-19　車道側

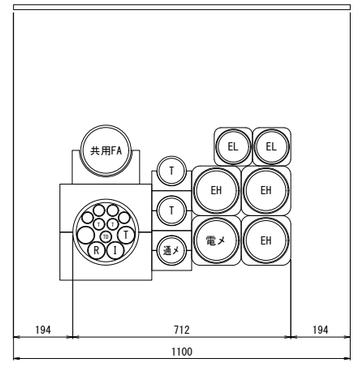


注）
防護鋼板の材質はSS400とし、厚さはt=16mmとする。
防護鋼板は、路盤下の位置に設置する。
防護鋼板は隙間が生じない様、設置する。
埋設シートは、防護鋼板の直上に設置する。

| | | |
|---|---|---|
| 令和 7 ～ 30 年度 | | |
| 施工箇所 | 福島県郡山市富田町西町下～<br>富田町権現林　地内 | |
| 工事名 | 国道49号 富田地区電線共同溝PFI事業<br>整備工事業務 | |
| 図名 | 防護板詳細図(1) | |
| 縮尺 | 1:20 | 全 109 葉の内 45 |
| 作成年月 | 令和　年　月　日 | |
| 東北地方整備局　郡山国道事務所 | | |

# 防護板詳細図(2)

S=1:20

## (U側)

### 防　護　鉄　板

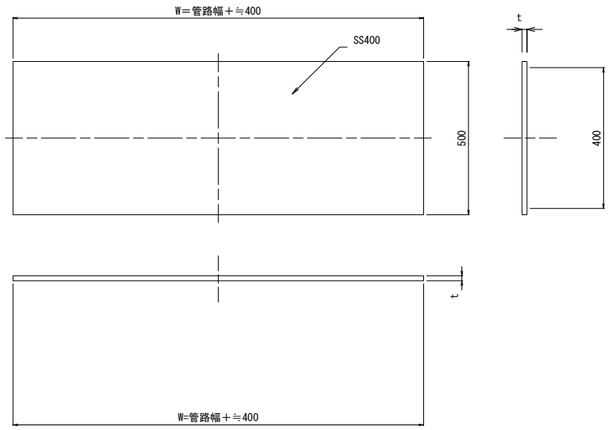


### 防護板一覧表

| タイプ | 設置箇所 | W | t | L | 管路タイプ | 参考質量(kg/枚) |
|---|---|---|---|---|---|---|
| | | | | | | |
| 防護(4) | 車道部 | 500 | 16 | 500 | U-2～U-3 | 31.40 /枚 |
| | | | | | | |
| 防護(5) | 車道部 | 700 | 16 | 500 | U-4～U-5 | 44.00 /枚 |
| | | | | | | |
| 防護(6) | 車道部 | 900 | 16 | 500 | U-6～U-7 | 56.52 /枚 |
| | | | | | | |
| 防護(7) | 車道部 | 900 | 16 | 500 | U-12～U-13 | 56.52 /枚 |
| | | | | | | |
| 防護(8) | 車道部 | 900 | 16 | 500 | U-12～U-13 | 56.52 /枚 |
| | | | | | | |
| 防護(9) | 車道部 | 900 | 16 | 500 | U-19～U-20 | 56.52 /枚 |
| | | | | | | |
| 防護(10) | 車道部 | 900 | 16 | 500 | U-20～U-21 | 56.52 /枚 |
| | | | | | | |
| 防護(11) | 車道部 | 900 | 16 | 500 | U-23～U-24 | 56.52 /枚 |
| | | | | | | |
| 防護(12) | 車道部 | 500 | 16 | 500 | U-23～U-24 | 31.40 /枚 |
| | | | | | | |
| 防護(13) | 車道部 | 900 | 16 | 500 | U-23～U-24 | 56.52 /枚 |

※単位重量125.6kg/m2として算出。

車道側　U-2～U-3　民地側

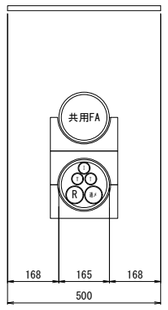


車道側　U-4～U-5　民地側

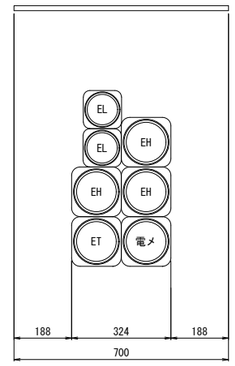


U-6～U-7
U-12～U-13
U-19～U-20

車道側　民地側

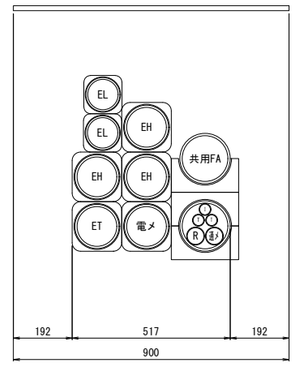


車道側　U-12～U-13　民地側

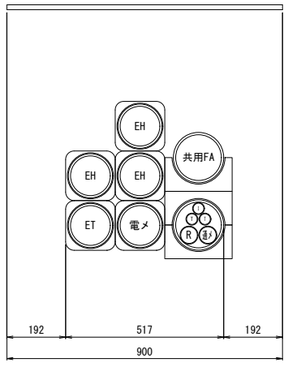


車道側　U-20～U-21　民地側

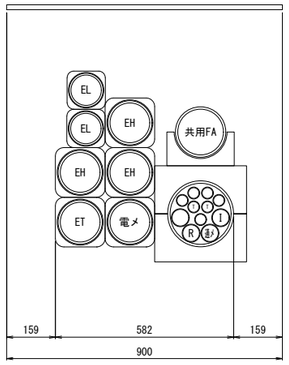


U-23～U-24

車道側　民地側

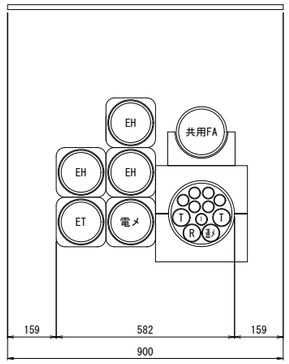


車道側　U-23～U-24　民地側

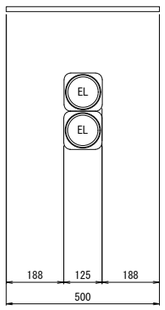


車道側　U-23～U-24　民地側

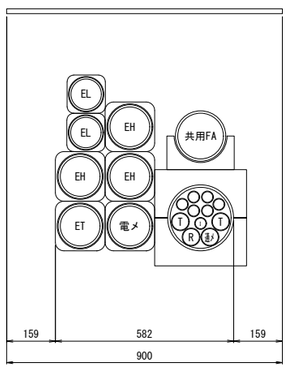


注）
防護鋼板の材質はSS400とし、厚さはt=16mmとする。
防護鋼板は、路盤下の位置に設置する。
防護鋼板は隙間が生じない様、設置する。
埋設シートは、防護鋼板の直上に設置する。

| | | |
|---|---|---|
| 令和 7 ～ 30 年度 | | |
| 施工箇所 | 福島県郡山市富田町西町下～富田町権現林　地内 | |
| 工事名 | 国道49号 富田地区電線共同溝PFI事業整備工事業務 | |
| 図名 | 防護板詳細図(2) | |
| 縮尺 | 1:20 | 全 109 葉の内 46 |
| 作成年月 | 令和　年　月　日 | |
| 東北地方整備局　郡山国道事務所 | | |

# 特殊部収容図(1)

S=1:15

## 特殊部I型
1200×1500

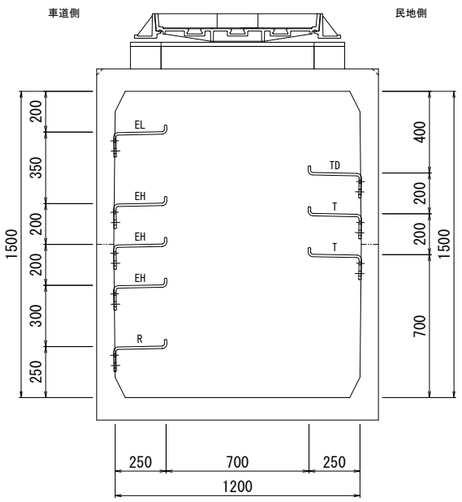


設置箇所：D-26、D-28、D-29

## 特殊部I型
1200×1500

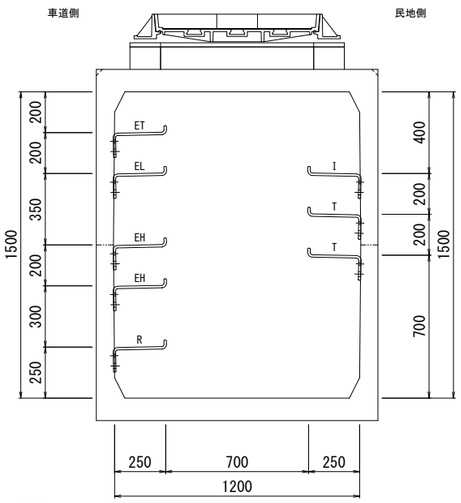


設置箇所：U-3、U-5、U-6、U-7、U-10、U-14、U-19、U-24、U-25、U-26

### 企業及び管理者

| 記号 | | 管理者等 |
|---|---|---|
| EH | 東北電力 | 高圧管 |
| EL | | 低圧管 |
| ET | | 保安通信管 |
| T | | NTT |
| I | | トークネット |
| TD | | 東京電力 |
| R | | 道路管理者 |

| | | |
|---|---|---|
| 令和 7 ～ 30 年度 | | |
| 施工箇所 | 福島県郡山市富田町西町下～<br>富田町権現林　地内 | |
| 工事名 | 国道49号 富田地区電線共同溝PFI事業<br>整備工事業務 | |
| 図名 | 特殊部収容図(1) | |
| 縮尺 | 1:15 | 全 109 葉の内 47 |
| 作成年月 | 令和　年　月　日 | |
| 東北地方整備局　郡山国道事務所 | | |

# 特殊部収容図(2)

S=1:15

特殊部I型
1200×1500

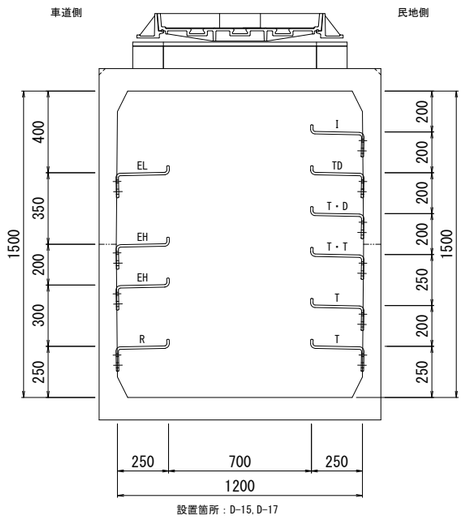


設置箇所：D-15, D-17

特殊部I型
1200×1500

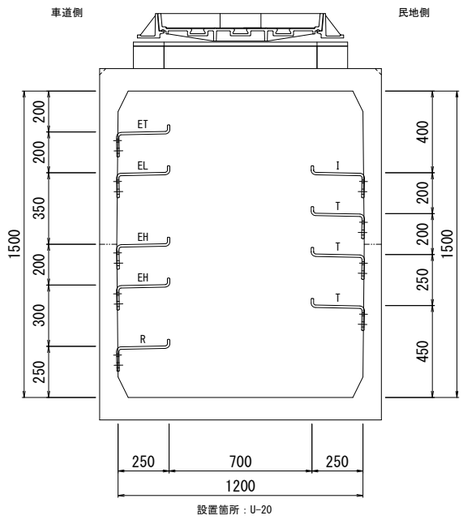


設置箇所：U-20

特殊部I型
1200×1500
街渠下タイプ

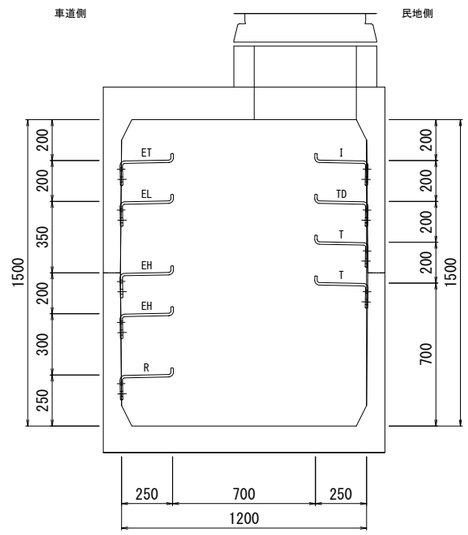


設置箇所：D-10

特殊部I型
1200×1500

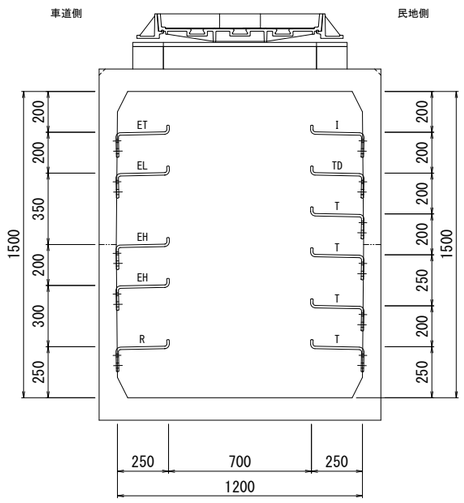


設置箇所：D-1、D-3

特殊部I型
1200×1500

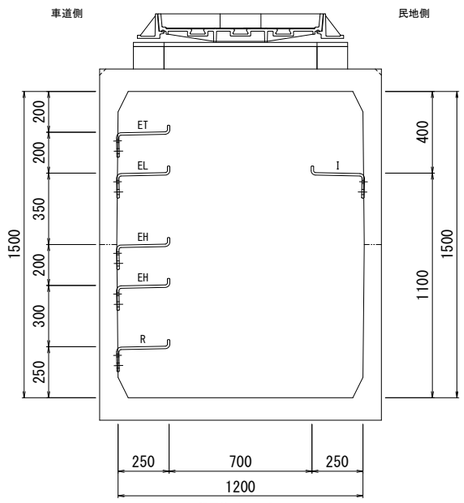


設置箇所：U-17

特殊部I型
1200×1500
街渠下タイプ

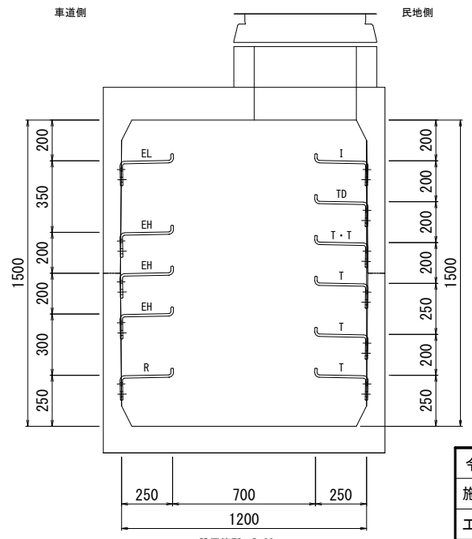


設置箇所：D-22

企業及び管理者

| 記号 | | 管理者等 |
|---|---|---|
| EH | 東北電力 | 高圧管 |
| EL | | 低圧管 |
| ET | | 保安通信管 |
| T | | NTT |
| I | | トークネット |
| TD | | 東京電力 |
| R | | 道路管理者 |

| | | |
|---|---|---|
| 令和 7 ～ 30 年度 | | |
| 施工箇所 | 福島県郡山市富田町西町下～富田町権現林　地内 | |
| 工事名 | 国道49号 富田地区電線共同溝PFI事業整備工事業務 | |
| 図名 | 特殊部収容図(2) | |
| 縮尺 | 1:15 | 全 109 葉の内 48 |
| 作成年月 | 令和　年　月　日 | |
| 東北地方整備局　郡山国道事務所 | | |

# 特殊部収容図(3)

S=1:15

特殊部I型
1200×1500

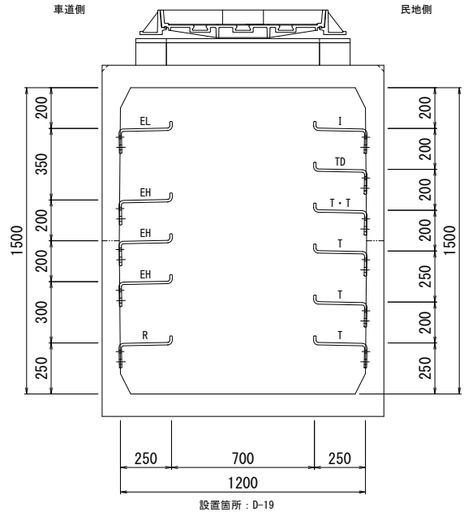


設置箇所：D-19

特殊部I型
1200×1500

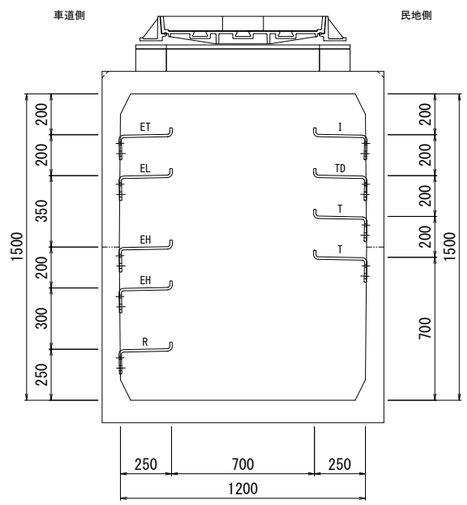


設置箇所：D-13

特殊部I型
1200×1500

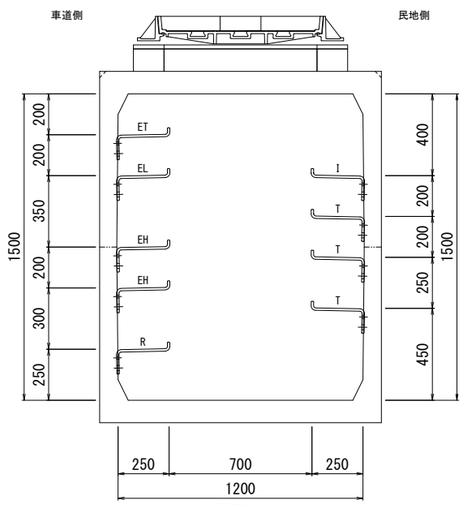


設置箇所：U-23

企業及び管理者

| 記号 | 管理者等 | |
|---|---|---|
| EH | 東北電力 | 高圧管 |
| EL | | 低圧管 |
| ET | | 保安通信管 |
| T | NTT | |
| I | トークネット | |
| TD | 東京電力 | |
| R | 道路管理者 | |

| | | |
|---|---|---|
| 令和 7 ～ 30 年度 | | |
| 施工箇所 | 福島県郡山市富田町西町下～富田町権現林　地内 | |
| 工事名 | 国道49号 富田地区電線共同溝PFI事業整備工事業務 | |
| 図名 | 特殊部収容図(3) | |
| 縮尺 | 1:15 | 全 109 葉の内 49 |
| 作成年月 | 令和　年　月　日 | |
| 東北地方整備局　郡山国道事務所 | | |

# 特殊部収容図(4)

S=1:15

## 特殊部Ⅱ型(U型)
900×1200

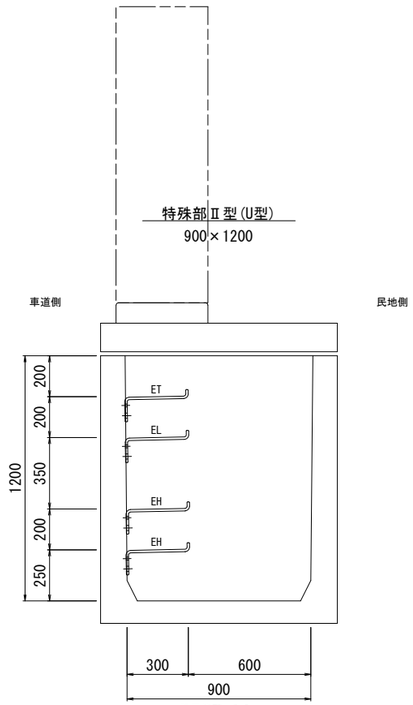


設置箇所：D-8

## 特殊部Ⅱ型
1200×1500

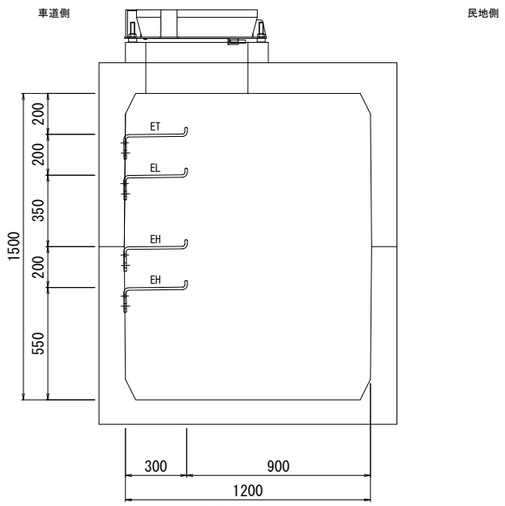


設置箇所：U-22

## 特殊部Ⅱ型
1000×1500

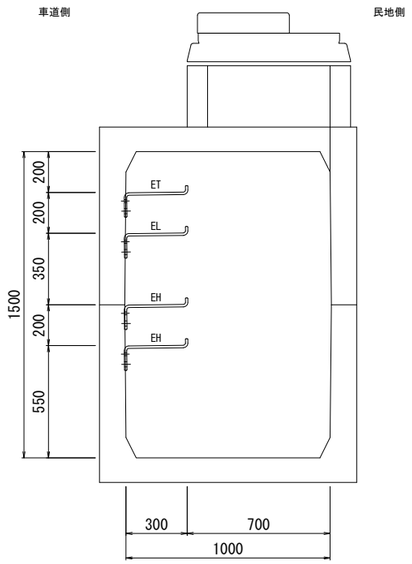


設置箇所：D-2、D-4、D-11
設置箇所：U-4、U-9、U-12

企業及び管理者

| 記号 | 管理者等 | |
|---|---|---|
| EH | 東北電力 | 高圧管 |
| EL | | 低圧管 |
| ET | | 保安通信管 |
| T | NTT | |
| I | トークネット | |
| TD | 東京電力 | |
| R | 道路管理者 | |

| | | |
|---|---|---|
| 令和 7 ～ 30 年度 | | |
| 施工箇所 | 福島県郡山市富田町西町下～富田町権現林　地内 | |
| 工事名 | 国道49号 富田地区電線共同溝PFI事業整備工事業務 | |
| 図名 | 特殊部収容図(4) | |
| 縮尺 | 1:15 | 全 109 葉の内 50 |
| 作成年月 | 令和　年　月　日 | |
| 東北地方整備局　郡山国道事務所 | | |

# 特殊部収容図(5)

S=1:15

特殊部Ⅱ型(U型)
900×1200

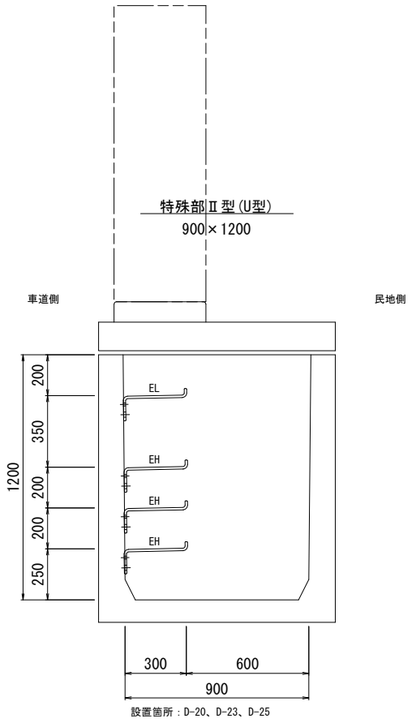


設置箇所：D-20、D-23、D-25

特殊部Ⅱ型(U型)
900×1200

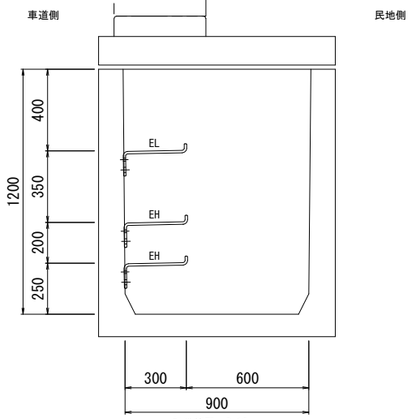


設置箇所：D-16
設置箇所：U-16

特殊部Ⅱ型
1000×1500

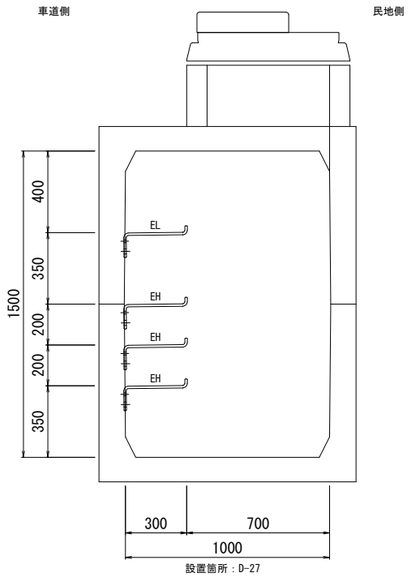


設置箇所：D-27

企業及び管理者

| 記号 | 管理者等 | |
|---|---|---|
| EH | 東北電力 | 高圧管 |
| EL | | 低圧管 |
| ET | | 保安通信管 |
| T | NTT | |
| I | トークネット | |
| TD | 東京電力 | |
| R | 道路管理者 | |

| | | |
|---|---|---|
| 令和 7 ～ 30 年度 | | |
| 施工箇所 | 福島県郡山市富田町西町下～富田町権現林　地内 | |
| 工事名 | 国道49号 富田地区電線共同溝PFI事業整備工事業務 | |
| 図名 | 特殊部収容図(5) | |
| 縮尺 | 1:15 | 全 109 葉の内 51 |
| 作成年月 | 令和　年　月　日 | |
| 東北地方整備局　郡山国道事務所 | | |

# 特殊部構造図 (1)

S=1:20

（Ｉ型　W1200×H1500×L3300）

歩道部

| 符号 | 部　品　名 | 数量 | 材　　質 | 備　　考 |
|---|---|---|---|---|
| 1 | 本　体 | 1 | レジンコンクリート | |
| 2 | 短手壁 | 2 | レジンコンクリート | |
| 3 | 筋金物固定用インサート | 18 | SUS304 | M12 |
| 4 | 筋金物 | 6 | SS400、HDZ55 | |
| 5 | プーリングボルト | 8 | SS400、HDZ55 | φ22 |
| 6 | 吊り下げフック | 4 | SS400、HDZ55 | φ19 |
| 7 | ステップ | 1 | SS400,HDZ55 | |
| 8 | 鉄蓋用インサート | 4 | SUS304 | M12（PCD970） |
| 9 | 調整リング | 1 | レジンコンクリート | |

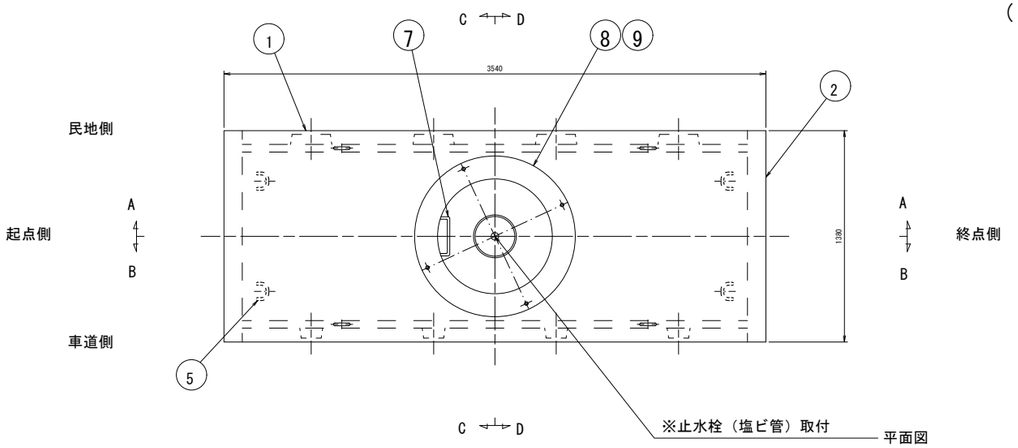


平面図

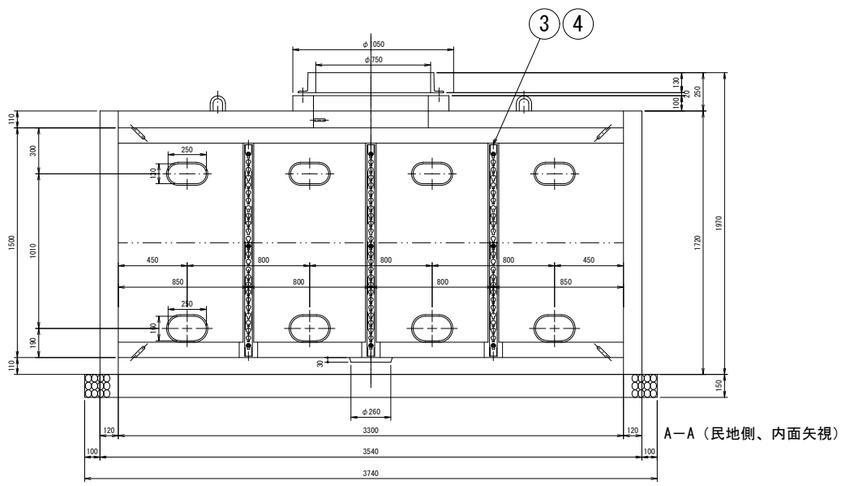


A－A（民地側、内面矢視）




B－B（車道側、内面矢視）

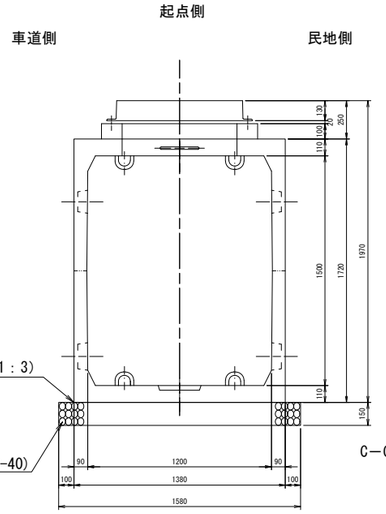


C－C（内面矢視）

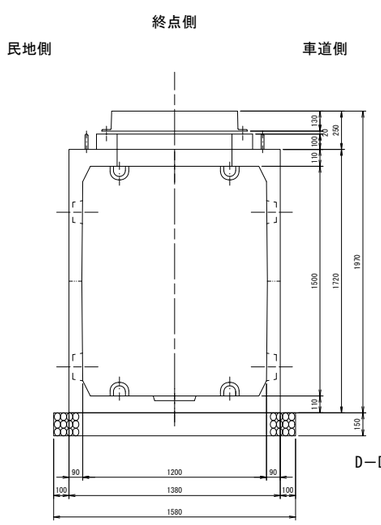


D－D（内面矢視）

## 重量表

| | 重量（kg） |
|---|---|
| 本　　体 | 4680 |
| 短 手 壁 | 1380 ※ |
| 調整リング | 110 |
| 合　　計 | 6170 ※ |

※ダクトスリーブ取付数量により変動有

## 設計条件

| | | |
|---|---|---|
| 設計荷重 | 活荷重 | 1輪　50kN |
| | 衝　撃 | 水平方向：i=0<br>鉛直方向：i=0.1 |
| 構　造　形　式 | | 工場製品　レジンコンクリート製 |
| 内空寸法（長さ×幅×高さ） | | 3300x1200x1500 |
| 土の単位重量 | | $\gamma s=19kN/m^3$ |
| 土　圧　係　数 | | Ka=0.5 |
| 使用材料 | レジンコンクリー | 設計基準曲げ強度 $\sigma bk=18.0MPa$ |

注）水圧を考慮する場合は別途検討するものとする。

| 設　置　箇　所 | | 小計 | 合計 |
|---|---|---|---|
| D側 | D-1, D-3, D-13, D-15, D-17, D-19, D-26, D-28 | 8 | 12 |
| U側 | U-3, U-14, U-19, U-20 | 4 | |

| | | |
|---|---|---|
| 令和 7 ～ 30 年度 | | |
| 施工箇所 | 福島県郡山市富田町西町下～富田町権現林　地内 | |
| 工 事 名 | 国道49号 富田地区電線共同溝PFI事業整備工事業務 | |
| 図　　名 | 特殊部構造図(1) | |
| 縮　　尺 | 1:20 | 全 109 葉の内 52 |
| 作成年月 | 令和　　年　　月　　日 | |
| 東北地方整備局　郡山国道事務所 | | |

# 特殊部構造図 (2)

S=1:20

（Ｉ型　W1200×H1500×L3300）

歩道部抱込型

| 符号 | 部　品　名 | 数量 | 材　質 | 備　考 |
|---|---|---|---|---|
| 1 | 本　体 | 1 | レジンコンクリート | |
| 2 | 短手壁 | 2 | レジンコンクリート | |
| 3 | 筋金物固定用インサート | 18 | SUS304 | M12 |
| 4 | 筋金物 | 6 | SS400、HDZ55 | |
| 5 | プーリングボルト | 8 | SS400、HDZ55 | φ22 |
| 6 | 吊り下げフック | 4 | SS400、HDZ55 | φ19 |
| 7 | ステップ | 1 | SS400,HDZ55 | |
| 8 | 鉄蓋用インサート | 4 | SUS304 | M12（PCD970） |
| 9 | 調整リング | 1 | レジンコンクリート | |
| 10 | 嵌合ピン | 2 | SS400、さび止め塗装 | |
| 11 | 後付吊り下げフック | 4 | SS400、HDZ55 | φ19 |

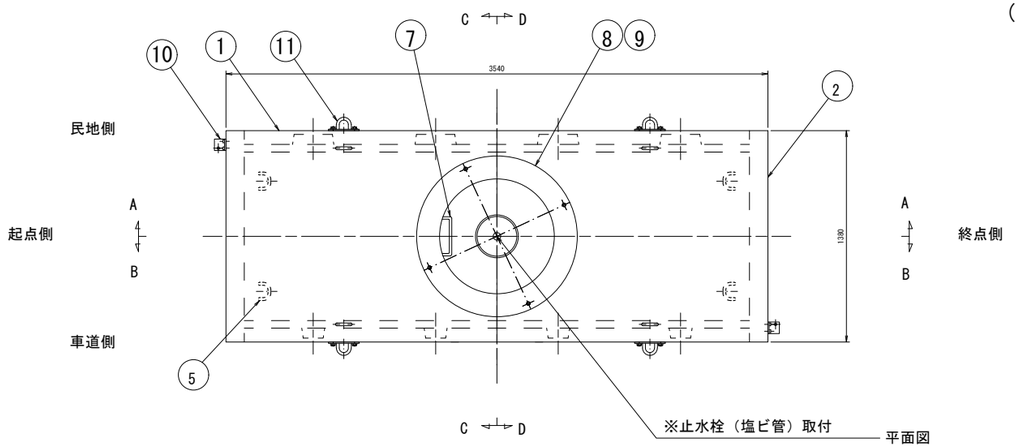


平面図

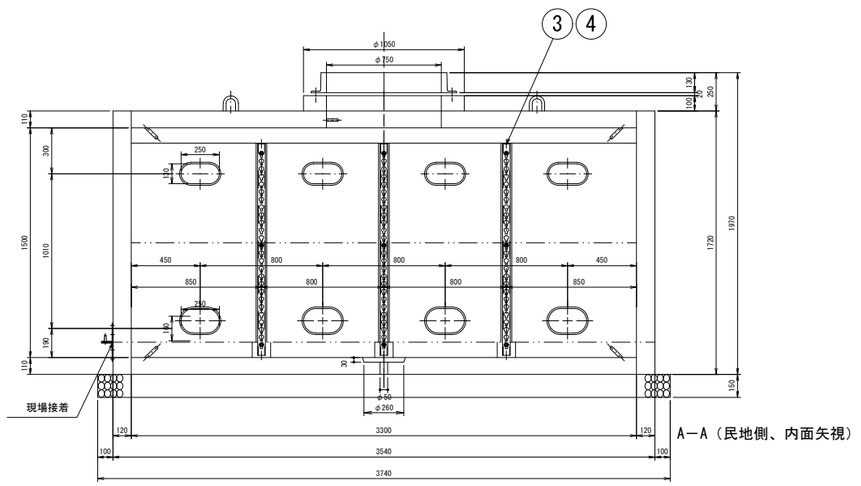


A－A（民地側、内面矢視）

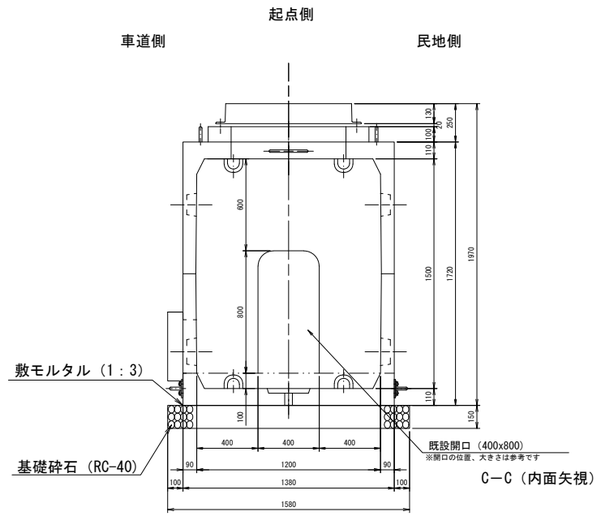


C－C（内面矢視）

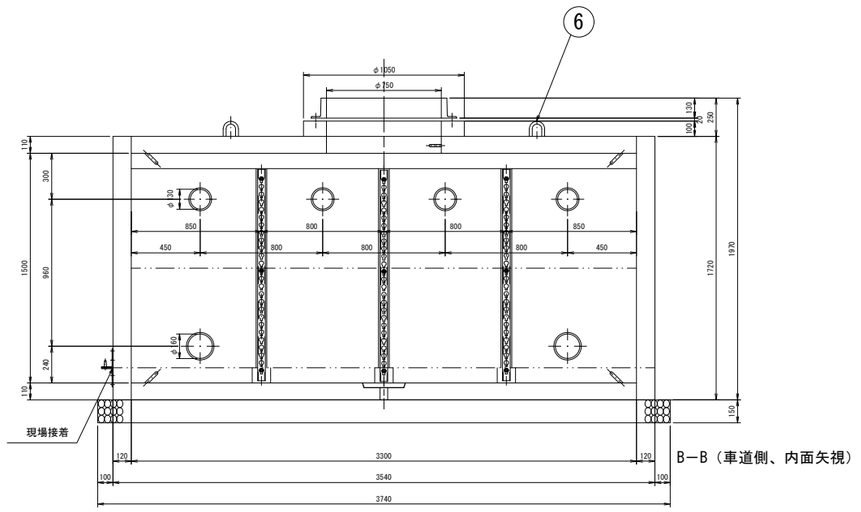


B－B（車道側、内面矢視）

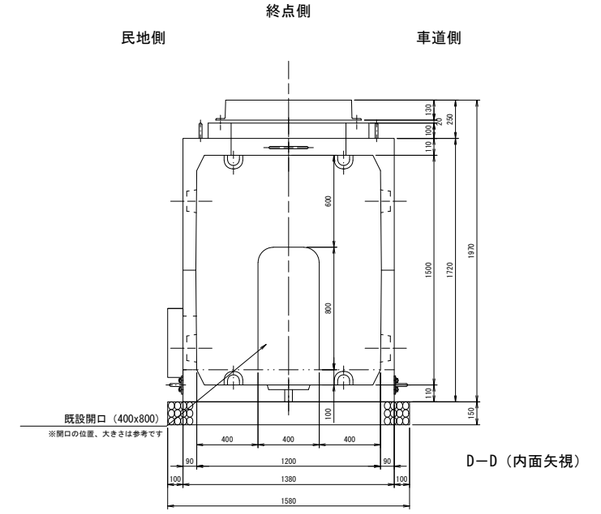


D－D（内面矢視）

## 重量表

| | 重量（kg） |
|---|---|
| 本　体 | 4650 |
| 短 手 壁 | 1190 ※ |
| 調整リング | 110 |
| ダクトブロック | 100 ※ |
| 合　計 | 6050 ※ |

※分割時重量
（本体と短手壁のみ）
・上部：4200kg
・下部：1640kg

※ダクトスリーブ取付数量により変動有

## 設計条件

| | | |
|---|---|---|
| 設計荷重 | 活荷重 | 1輪　50kN |
| | 衝　撃 | 水平方向：i=0<br>鉛直方向：i=0.1 |
| 構　造　形　式 | | 工場製品　レジンコンクリート製 |
| 内空寸法（長さ×幅×高さ） | | 3300x1200x1500 |
| 土の単位重量 | | γs=19kN/m³ |
| 土　圧　係　数 | | Ka=0.5 |
| 使用材料 | レジンコンクリー | 設計基準曲げ強度σbk=18.0MPa |

注）水圧を考慮する場合は別途検討するものとする。

| 設　置　箇　所 | | 小計 | 合計 |
|---|---|---|---|
| D側 | － | － | 4 |
| U側 | U-5, U-7, U-10, U-17 | 4 | |

| | | |
|---|---|---|
| 令和 7 ～ 30 年度 | | |
| 施工箇所 | 福島県郡山市富田町西町下～<br>富田町権現林　地内 | |
| 工 事 名 | 国道49号 富田地区電線共同溝PFI事業<br>整備工事業務 | |
| 図　名 | 特殊部構造図(2) | |
| 縮　尺 | 1:20 | 全 109 葉の内 53 |
| 作成年月 | 令和　年　月　日 | |
| 東北地方整備局　郡山国道事務所 | | |

# 特殊部構造図 (3)

S=1:20

（Ⅰ型　W1200×H1500×L3300）

車道部配置型

| 符号 | 部　品　名 | 数量 | 材　　質 | 備　　考 |
|---|---|---|---|---|
| 1 | 本　体 | 1 | レジンコンクリート | |
| 2 | 短手壁 | 2 | レジンコンクリート | |
| 3 | 筋金物固定用インサート | 18 | SUS304 | M12 |
| 4 | 筋金物 | 6 | SS400、HDZ55 | |
| 5 | プーリングボルト | 8 | SS400、HDZ55 | φ22 |
| 6 | 吊り下げフック | 4 | SS400、HDZ55 | φ19 |
| 7 | ステップ | 2 | SS400,HDZ55 | |
| 8 | 鉄蓋用インサート | 4 | SUS304 | M12（PCD970） |
| 9 | 調整リング | 1 | レジンコンクリート | |

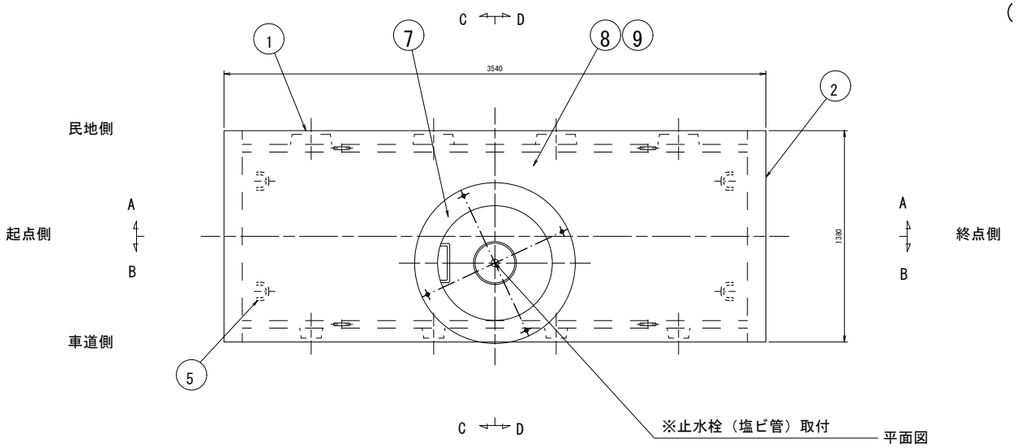


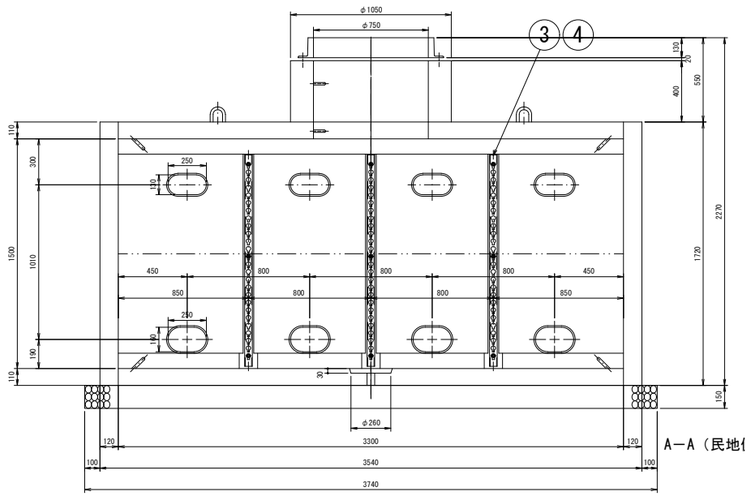


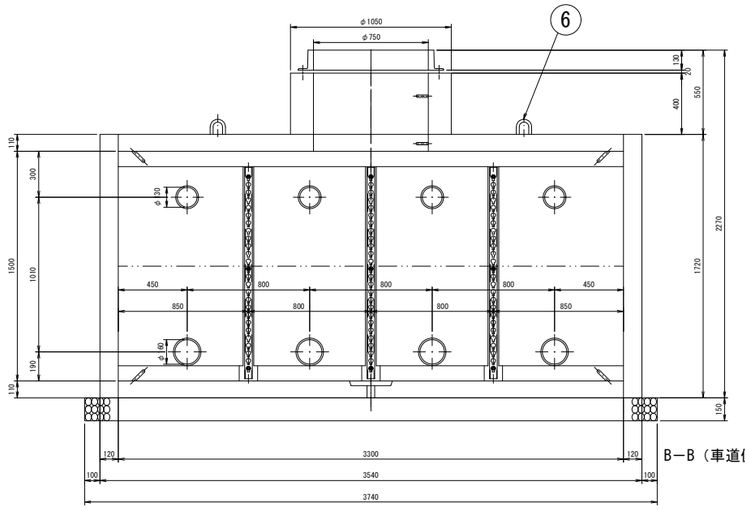


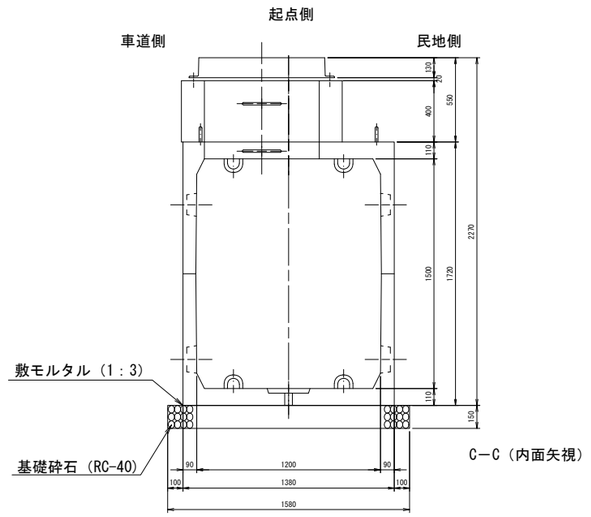


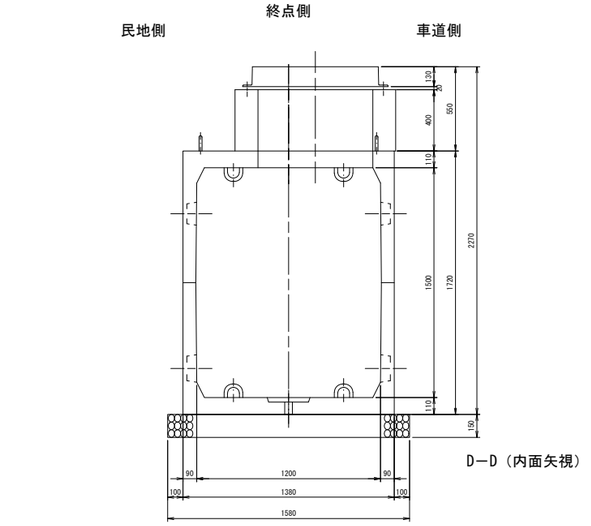


## 重量表

| | 重量（kg） |
|---|---|
| 本　　体 | 4680 |
| 短 手 壁 | 1380 ※ |
| 調整リング | 420 |
| 合　　計 | 6480 ※ |

※ダクトスリーブ取付数量により変動有

## 設計条件

| | | |
|---|---|---|
| 設計荷重 | 活荷重 | 1輪　50kN |
| | 衝　撃 | i=0.4（土中深さ：1.0m未満）<br>i=0.3（土中深さ：1.0m以上） |
| 構　造　形　式 | | 工場製品　レジンコンクリート製 |
| 内空寸法（長さ×幅×高さ） | | 3300x1200x1500 |
| 土の単位重量 | | γs=19kN/m$^3$ |
| 土　圧　係　数 | | Ka=0.5 |
| 使用材料 | レジンコンクリー | 設計基準曲げ強度σbk=18.0MPa |

注）水圧を考慮する場合は別途検討するものとする。

| 設　置　箇　所 | | 小計 | 合計 |
|---|---|---|---|
| D側 | － | － | 2 |
| U側 | U-24, U-25 | 2 | |

| | | |
|---|---|---|
| 令和 7 ～ 30 年度 | | |
| 施工箇所 | 福島県郡山市富田町西町下～<br>富田町権現林　地内 | |
| 工 事 名 | 国道49号 富田地区電線共同溝PFI事業<br>整備工事業務 | |
| 図　　名 | 特殊部構造図(3) | |
| 縮　　尺 | 1:20 | 全 109 葉の内 54 |
| 作成年月 | 令和　　年　　月　　日 | |
| 東北地方整備局　郡山国道事務所 | | |

# 特殊部構造図 (4)

S=1:20

（Ｉ型　W1200×H1500×L3300）

街渠型

| 符号 | 部　品　名 | 数量 | 材　　質 | 備　　考 |
|---|---|---|---|---|
| 1 | 本体 | 1 | レジンコンクリート | |
| 2 | 短手壁 | 2 | レジンコンクリート | |
| 3 | 筋金物固定用インサート | 18 | SUS304 | M12 |
| 4 | 筋金物 | 6 | SS400,HDZ55 | |
| 5 | プーリングボルト | 8 | SS400,HDZ55 | φ22 |
| 6 | 後付け吊り下げフック | 4 | SS400,HDZ55 | φ22 |
| 7 | 直ステップ | 3 | SS400,HDZ55 | |
| 8 | 鉄蓋用インサート | 4 | SUS304 | M12 |
| 9 | 調整リング | 1 | レジンコンクリート | |

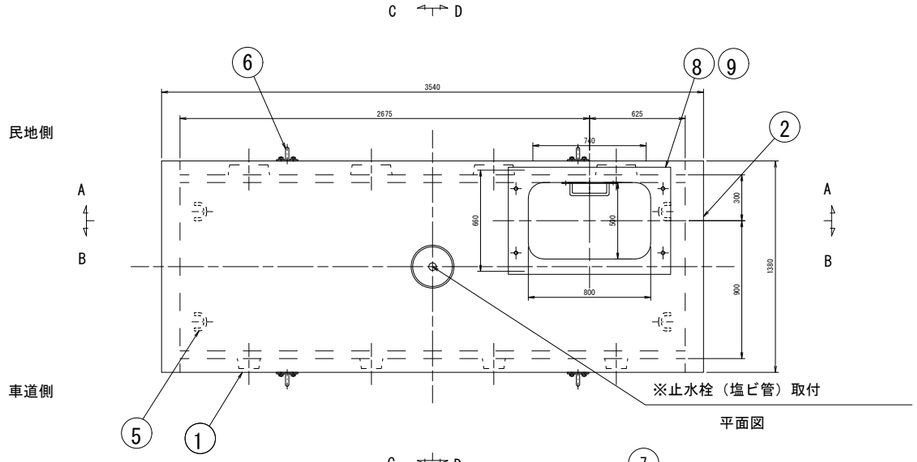


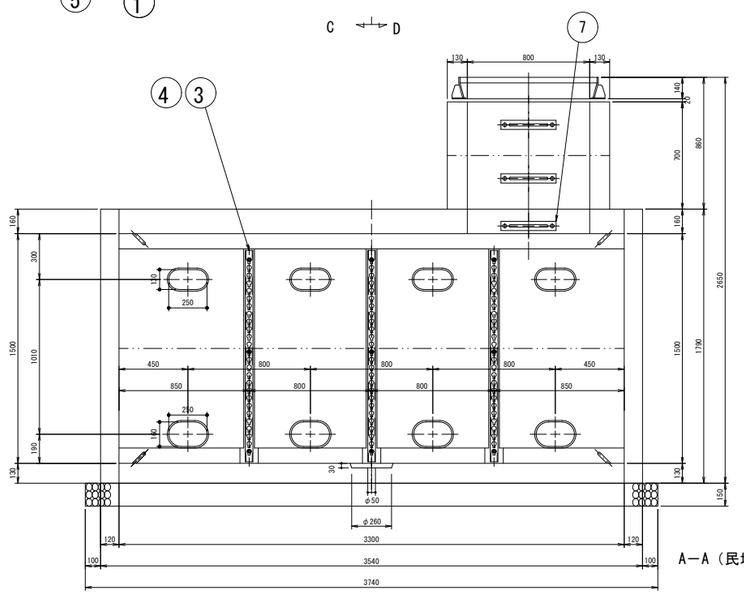


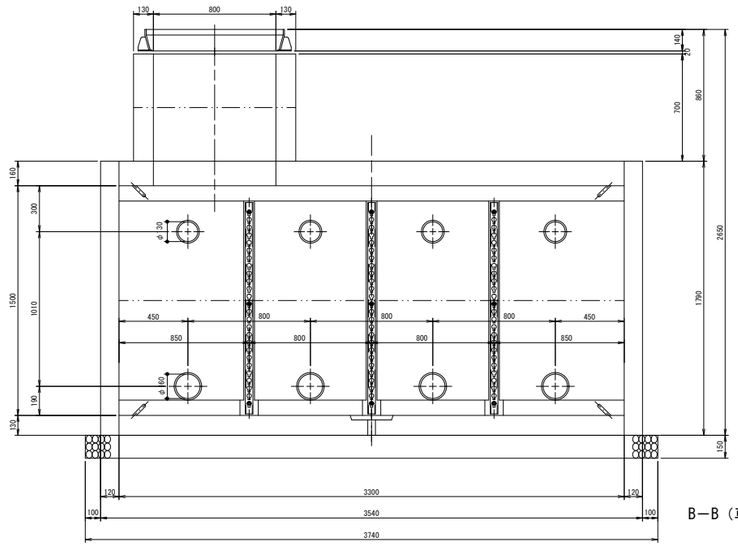


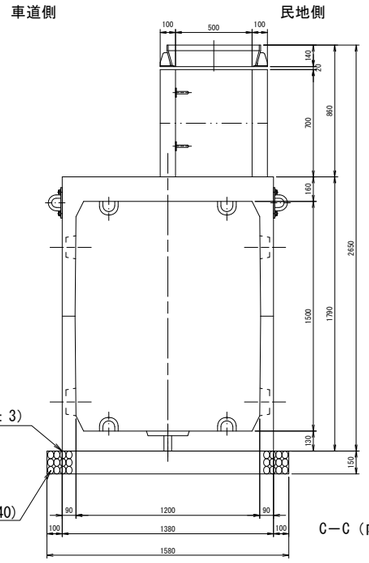


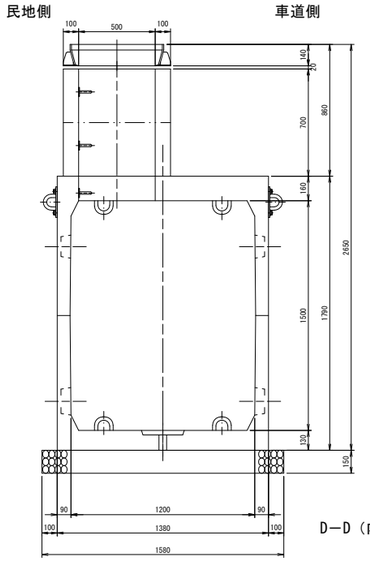


## 重量表

| | 重量（kg） |
|---|---|
| 本　体 | 5430 |
| 短手壁 | 1430 ※ |
| 調整リング | 590 |
| 合　計 | 7450 ※ |

※ダクトスリーブ取付数量により変動有

## 設計条件

| | | |
|---|---|---|
| 設計荷重 | 活荷重 | 1輪　50kN |
| | 衝　撃 | i=0.4（土中深さ：1.0m未満）<br>i=0.3（土中深さ：1.0m以上） |
| 構　造　形　式 | | 工場製品　レジンコンクリート製 |
| 内空寸法（長さ×幅×高さ） | | 3300x1200x1500 |
| 土の単位重量 | | $\gamma s$=19kN/m$^3$ |
| 土　圧　係　数 | | Ka=0.5 |
| 使用材料 | レジンコンクリート | 設計基準曲げ強度$\sigma bk$=18.0MPa |

注）水圧を考慮する場合は別途検討するものとする。

| 設　置　箇　所 | | 小計 | 合計 |
|---|---|---|---|
| D側 | D-6,D-10 | 2 | 2 |
| U側 | － | － | |

| | | |
|---|---|---|
| 令和 7 ～ 30 年度 | | |
| 施工箇所 | 福島県郡山市富田町西町下～富田町権現林　地内 | |
| 工　事　名 | 国道49号 富田地区電線共同溝PFI事業整備工事業務 | |
| 図　　名 | 特殊部構造図(4) | |
| 縮　　尺 | 1:20 | 全 109 葉の内 55 |
| 作成年月 | 令和　　年　　月　　日 | |
| 東北地方整備局　郡山国道事務所 | | |

# 特殊部構造図 (5)

S=1:20

（Ⅰ型　W1200×H1500×L3300）

街渠型

| 符号 | 部　品　名 | 数量 | 材　　質 | 備　　考 |
|---|---|---|---|---|
| 1 | 本体 | 1 | レジンコンクリート | |
| 2 | 短手壁 | 2 | レジンコンクリート | |
| 3 | 筋金物固定用インサート | 18 | SUS304 | M12 |
| 4 | 筋金物 | 6 | SS400,HDZ55 | |
| 5 | プーリングボルト | 8 | SS400,HDZ55 | φ22 |
| 6 | 後付け吊り下げフック | 4 | SS400,HDZ55 | φ22 |
| 7 | 直ステップ | 1 | SS400,HDZ55 | |
| 8 | 鉄蓋用インサート | 4 | SUS304 | M12 |
| 9 | 調整リング | 1 | レジンコンクリート | |

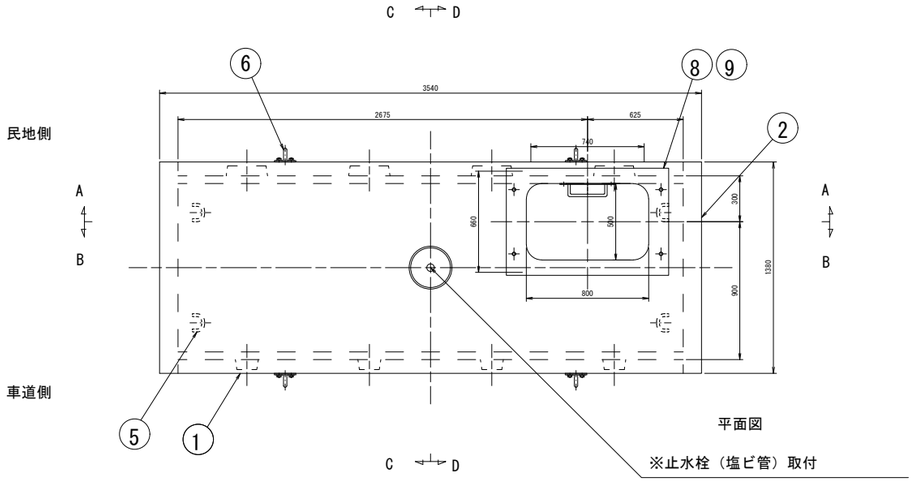


平面図

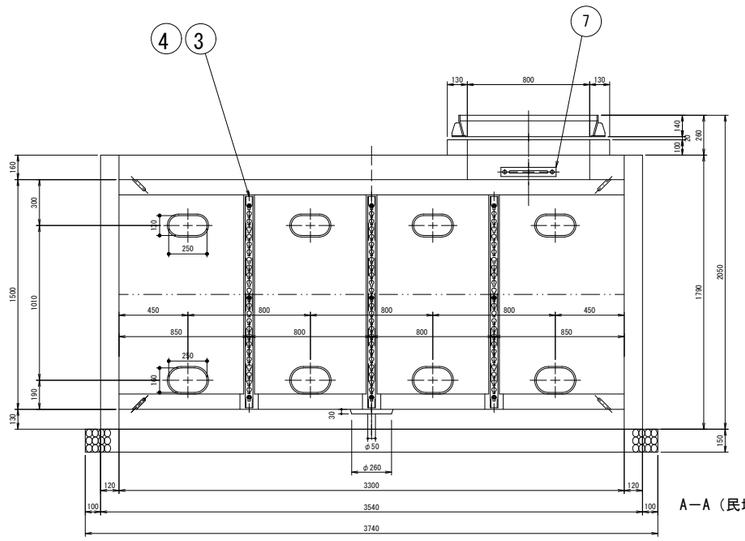


A－A（民地側、内面矢視）

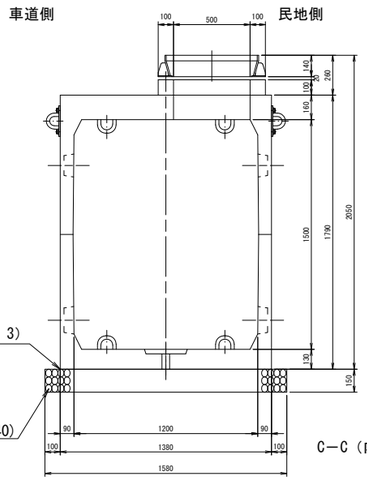


C－C（内面矢視）

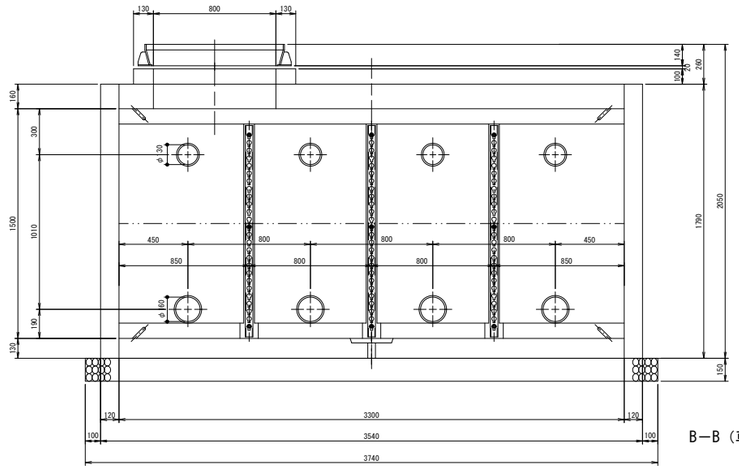


B－B（車道側、内面矢視）

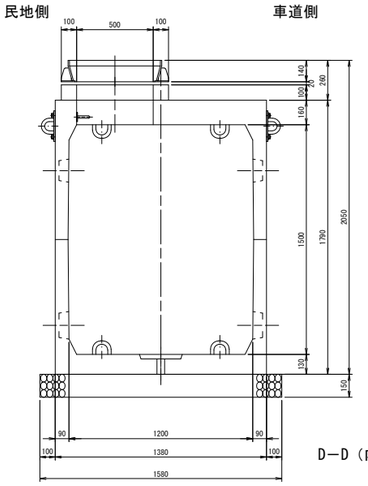


D－D（内面矢視）

## 重量表

| | 重量（kg） |
|---|---|
| 本　体 | 5430 |
| 短手壁 | 1430 ※ |
| 調整リング | 80 |
| 合　計 | 6940 ※ |

※ダクトスリーブ取付数量により変動有

## 設計条件

| | | |
|---|---|---|
| 設計荷重 | 活荷重 | 1輪　50kN |
| | 衝　撃 | i=0.4（土中深さ：1.0m未満）<br>i=0.3（土中深さ：1.0m以上） |
| 構　造　形　式 | | 工場製品　レジンコンクリート製 |
| 内空寸法（長さ×幅×高さ） | | 3300x1200x1500 |
| 土の単位重量 | | γs=19kN/m$^3$ |
| 土　圧　係　数 | | Ka=0.5 |
| 使用材料 | レジンコンクリー | 設計基準曲げ強度σbk=18.0MPa |

注）水圧を考慮する場合は別途検討するものとする。

| 設　置　箇　所 | | 小計 | 合計 |
|---|---|---|---|
| D側 | － | － | 1 |
| U側 | U-13 | 1 | |

| | | |
|---|---|---|
| 令和 7 ～ 30 年度 | | |
| 施工箇所 | 福島県郡山市富田町西町下～<br>富田町権現林　地内 | |
| 工　事　名 | 国道49号 富田地区電線共同溝PFI事業<br>整備工事業務 | |
| 図　　名 | 特殊部構造図(5) | |
| 縮　　尺 | 1:20 | 全 109 葉の内 56 |
| 作成年月 | 令和　　年　　月　　日 | |
| 東北地方整備局　郡山国道事務所 | | |

# 特殊部構造図 (6)

S=1:20

（Ⅰ型　W1200×H1500×L3300）

歩道部抱込型　道路横断部

| 符号 | 部　品　名 | 数量 | 材　質 | 備　考 |
|---|---|---|---|---|
| 1 | 本　体 | 1 | レジンコンクリート | |
| 2 | 短手壁 | 2 | レジンコンクリート | |
| 3 | 筋金物固定用インサート | 18 | SUS304 | M12 |
| 4 | 筋金物 | 6 | SS400、HDZ55 | |
| 5 | プーリングボルト | 8 | SS400、HDZ55 | φ22 |
| 6 | 吊り下げフック | 4 | SS400、HDZ55 | φ19 |
| 7 | ステップ | 1 | SS400,HDZ55 | |
| 8 | 鉄蓋用インサート | 4 | SUS304 | M12（PCD970） |
| 9 | 調整リング | 1 | レジンコンクリート | |
| 10 | 嵌合ピン | 2 | SS400、さび止め塗装 | |
| 11 | 後付吊り下げフック | 4 | SS400、HDZ55 | φ19 |

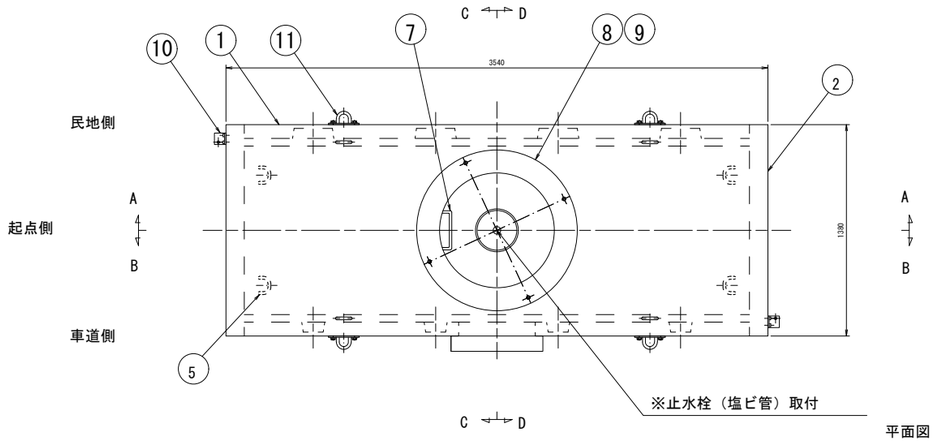


平面図

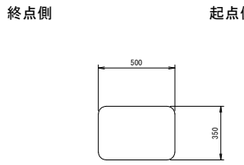


E面（横断部、内面矢視）

## 重量表

| | 重量（kg） |
|---|---|
| 本　体 | 4650 |
| 短 手 壁 | 1190 ※ |
| 調整リング | 110 |
| ダクトブロック | 100 ※ |
| 合　計 | 6050 ※ |

※分割時重量
（本体と短手壁のみ）
・上部：4200kg
・下部：1640kg

※ダクトスリーブ取付数量により変動有

## 設計条件

| | | |
|---|---|---|
| 設計荷重 | 活荷重 | 1輪　50kN |
| | 衝　撃 | 水平方向：i=0<br>鉛直方向：i=0.1 |
| 構　造　形　式 | | 工場製品　レジンコンクリート製 |
| 内空寸法（長さ×幅×高さ） | | 3300x1200x1500 |
| 土の単位重量 | | γs=19kN/m³ |
| 土　圧　係　数 | | Ka=0.5 |
| 使用材料 | レジンコンクリート | 設計基準曲げ強度σbk=18.0MPa |

注）水圧を考慮する場合は別途検討するものとする。

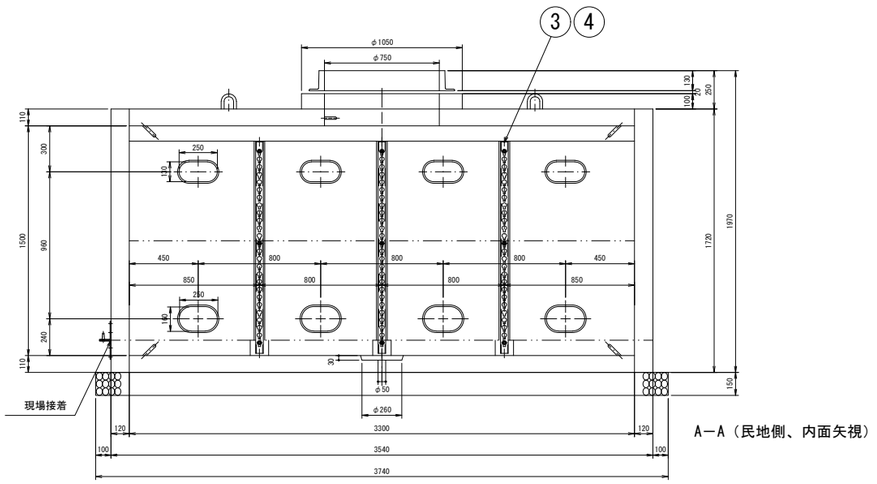


A－A（民地側、内面矢視）

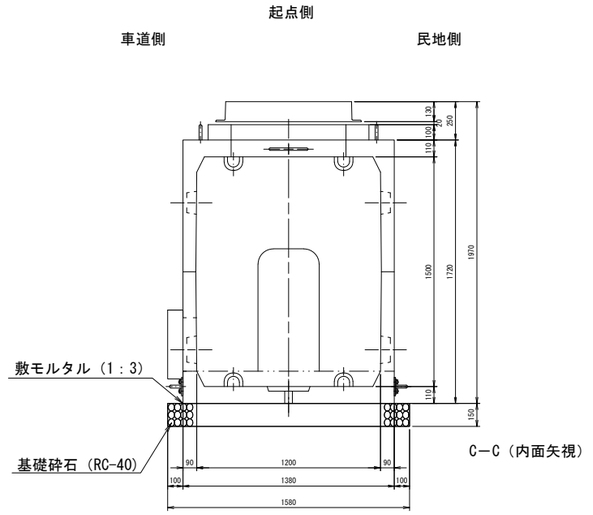


C－C（内面矢視）

終点側

民地側　　車道側

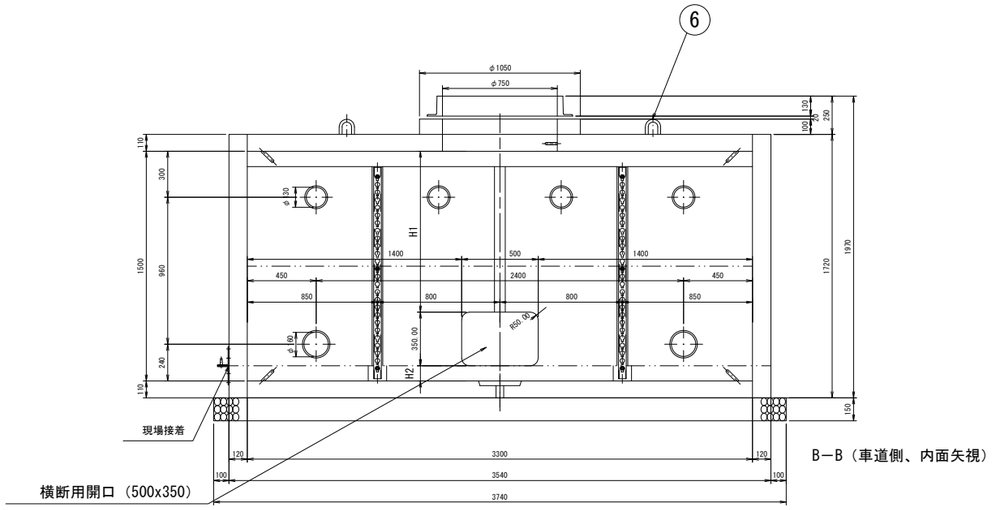


B－B（車道側、内面矢視）

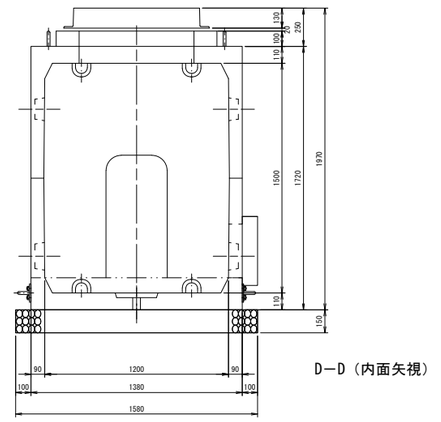


D－D（内面矢視）

| 設　置　箇　所 | | 小計 | 合計 |
|---|---|---|---|
| D側 | － | － | 1 |
| U側 | U-23 | 1 | |

| | | |
|---|---|---|
| 令和 7 ～ 30 年度 | | |
| 施工箇所 | 福島県郡山市富田町西町下～富田町権現林　地内 | |
| 工 事 名 | 国道49号 富田地区電線共同溝PFI事業整備工事業務 | |
| 図　名 | 特殊部構造図(6) | |
| 縮　尺 | 1:20 | 全 109 葉の内 57 |
| 作成年月 | 令和　年　月　日 | |
| 東北地方整備局　郡山国道事務所 | | |

# 特殊部構造図 (7)

S=1:20

（Ⅰ型　W1200×H1500×L3300）
歩道部抱込型　サイドボックス付

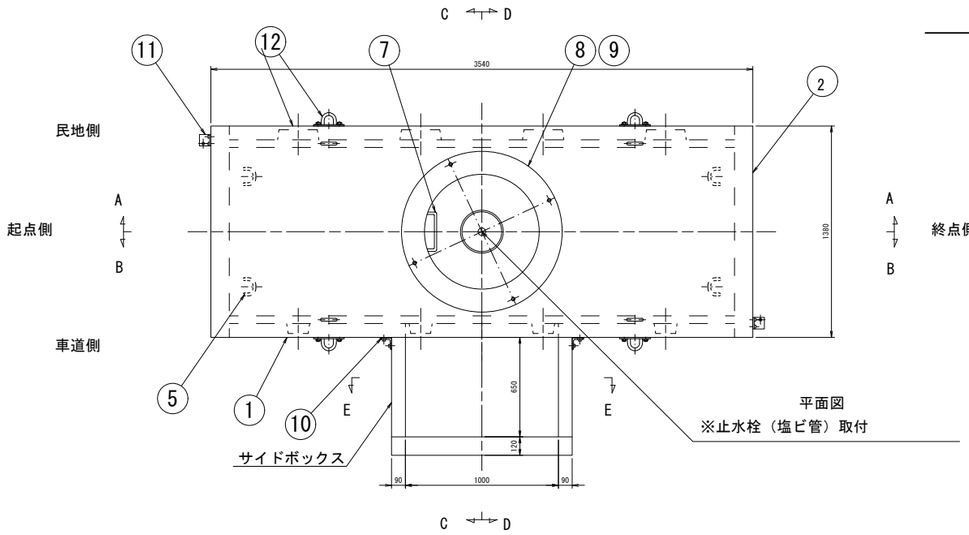


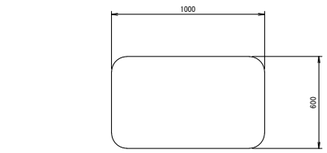


E−E（横断部、内面矢視）

| 符号 | 部　品　名 | 数量 | 材　　質 | 備　　考 |
|---|---|---|---|---|
| 1 | 本　体 | 1 | レジンコンクリート | |
| 2 | 短手壁 | 2 | レジンコンクリート | |
| 3 | 筋金物固定用インサート | 17 | SUS304 | M12 |
| 4 | 筋金物 | 6 | SS400、HDZ55 | |
| 5 | プーリングボルト | 8 | SS400、HDZ55 | φ22 |
| 6 | 吊り下げフック | 4 | SS400、HDZ55 | φ19 |
| 7 | ステップ | 1 | SS400,HDZ55 | |
| 8 | 鉄蓋用インサート | 4 | SUS304 | M12（PCD970） |
| 9 | 調整リング | 1 | レジンコンクリート | |
| 10 | 引寄せ金具 | 4 | SS400、HDZ55 | |
| 11 | 嵌合ピン | 2 | SS400、さび止め塗装 | |
| 12 | 後付吊り下げフック | 4 | SS400、HDZ55 | φ19 |

## 重量表

| | 重量（kg） |
|---|---|
| 本　体 | 4550 |
| 短 手 壁 | 1190 ※ |
| 調整リング | 110 |
| サイドボックス | 800 |
| 合　計 | 6650 ※ |

※分割時重量
（本体と短手壁のみ）
・上部：4100kg
・下部：1640kg

※ダクトスリーブ取付数量により変動有

## 設計条件

| | | |
|---|---|---|
| 設計荷重 | 活荷重 | 1輪　50kN |
| | 衝　撃 | 水平方向：i=0<br>鉛直方向：i=0.1 |
| 構　造　形　式 | | 工場製品　レジンコンクリート製 |
| 内空寸法（長さ×幅×高さ） | | 3300x1200x1500 |
| 土の単位重量 | | γs=19kN/m$^3$ |
| 土　圧　係　数 | | Ka=0.5 |
| 使用材料 | レジンコンクリート | 設計基準曲げ強度σbk=18.0MPa |

注）水圧を考慮する場合は別途検討するものとする。

| 設　置　箇　所 | | 小計 | 合計 |
|---|---|---|---|
| D側 | − | − | 1 |
| U側 | U-6 | 1 | |

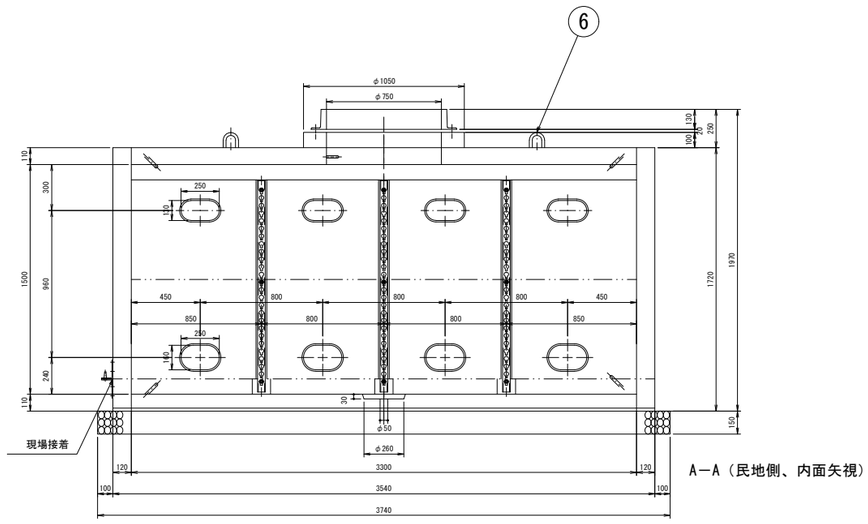


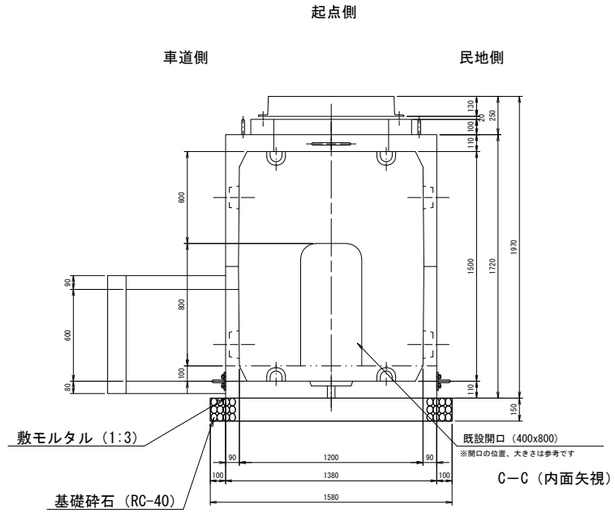


終点側

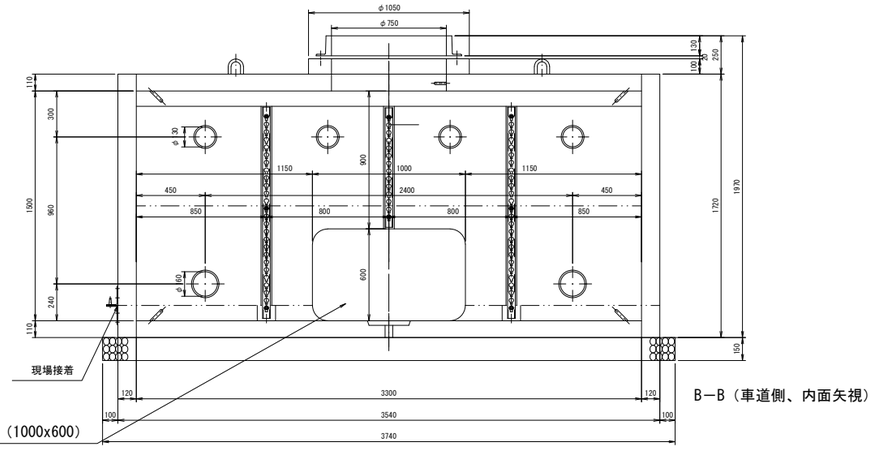


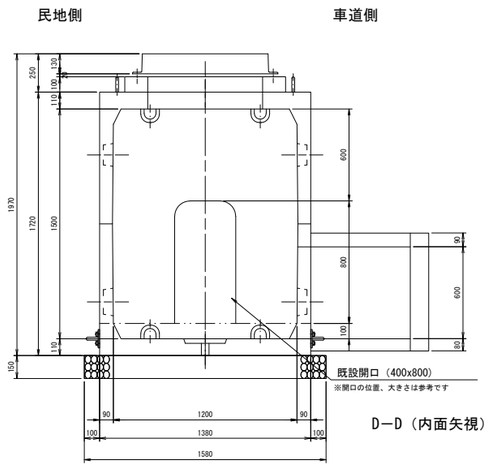


| | |
|---|---|
| 令和 7 ～ 30 年度 | |
| 施工箇所 | 福島県郡山市富田町西町下～<br>富田町権現林　地内 |
| 工 事 名 | 国道49号 富田地区電線共同溝PFI事業<br>整備工事業務 |
| 図　　名 | 特殊部構造図(7) |
| 縮　　尺 | 1:20　　全 109 葉の内 58 |
| 作成年月 | 令和　　年　　月　　日 |
| 東北地方整備局　郡山国道事務所 | |

# 特殊部構造図 (8)

S=1:20

（Ⅰ型　W1200×H1500×L3300）

歩道部　サイドボックス付

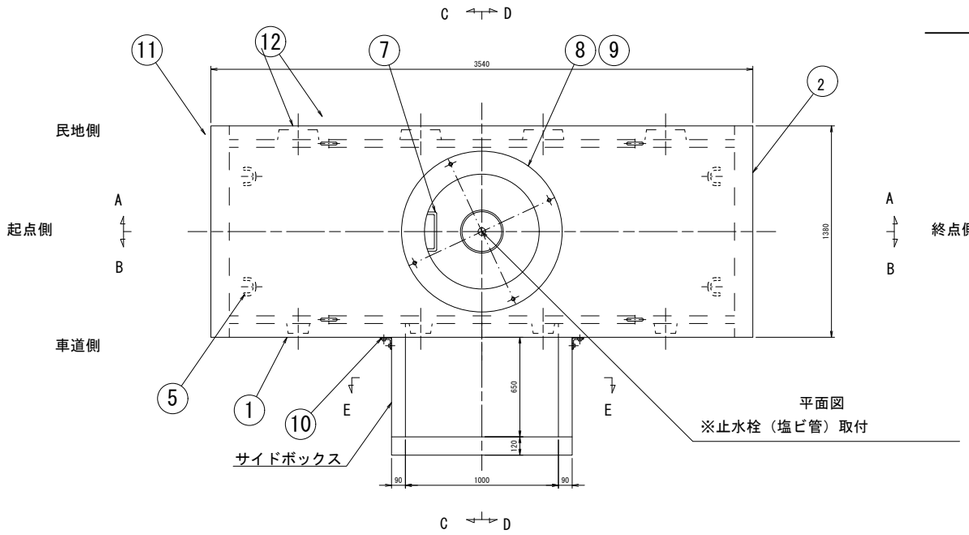


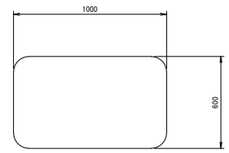


E－E（横断部、内面矢視）

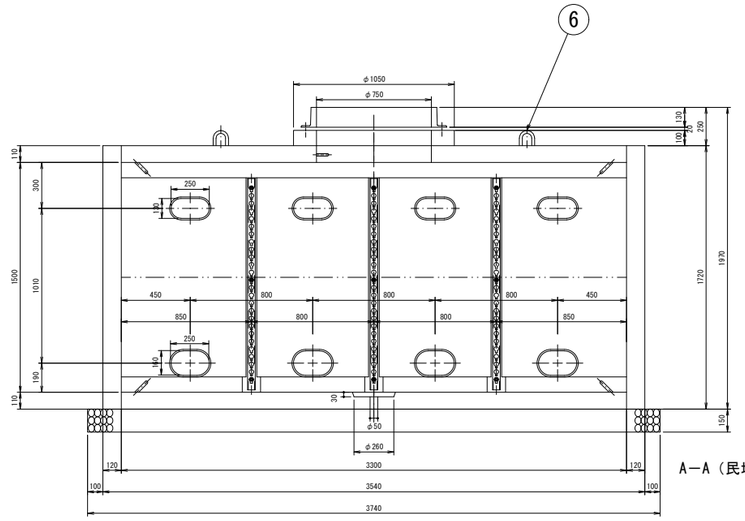


A－A（民地側、内面矢視）

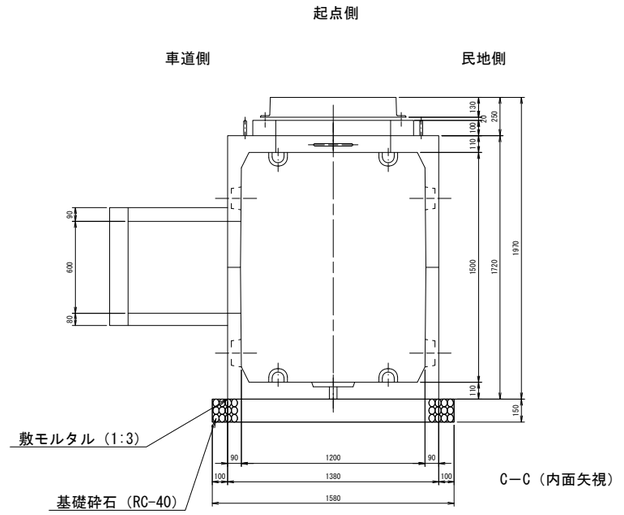


C－C（内面矢視）

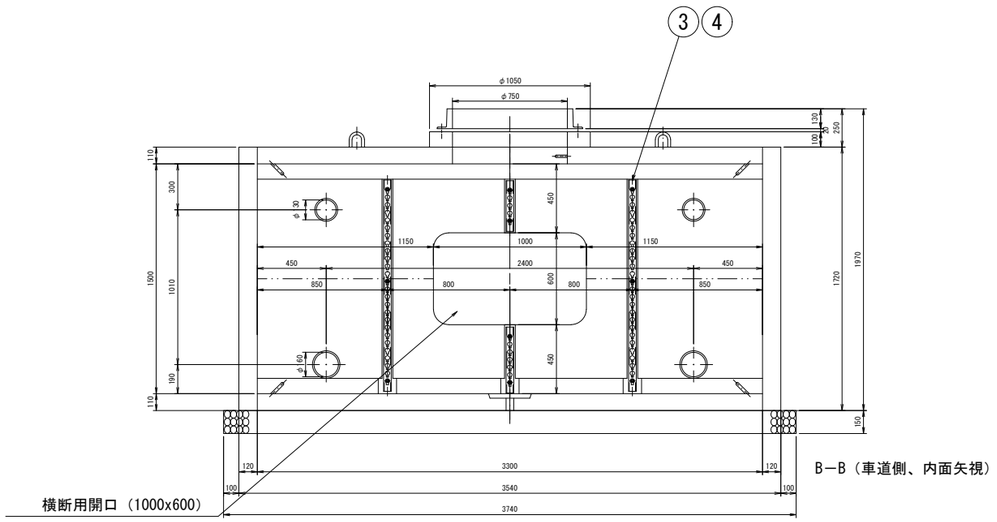


B－B（車道側、内面矢視）

終点側

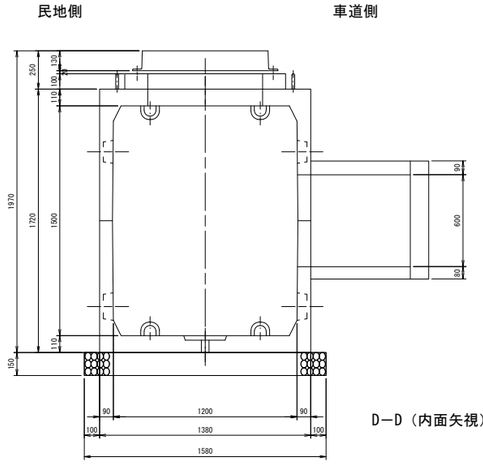


D－D（内面矢視）

| 符号 | 部　品　名 | 数量 | 材　　質 | 備　　考 |
|---|---|---|---|---|
| 1 | 本　体 | 1 | レジンコンクリート | |
| 2 | 短手壁 | 2 | レジンコンクリート | |
| 3 | 筋金物固定用インサート | 19 | SUS304 | M12 |
| 4 | 筋金物 | 7 | SS400、HDZ55 | |
| 5 | プーリングボルト | 8 | SS400、HDZ55 | φ22 |
| 6 | 吊り下げフック | 4 | SS400、HDZ55 | φ19 |
| 7 | ステップ | 1 | SS400,HDZ55 | |
| 8 | 鉄蓋用インサート | 4 | SUS304 | M12（PCD970） |
| 9 | 調整リング | 1 | レジンコンクリート | |
| 10 | 引寄せ金具 | 4 | SS400、HDZ55 | |

## 重量表

| | 重量（kg） |
|---|---|
| 本　　体 | 4560 |
| 短 手 壁 | 1380 ※ |
| 調整リング | 110 |
| サイドボックス | 800 |
| 合　　計 | 6850 ※ |

※ダクトスリーブ取付数量により変動有

## 設計条件

| | | |
|---|---|---|
| 設計荷重 | 活荷重 | 1輪　50kN |
| | 衝　撃 | 水平方向：i=0<br>鉛直方向：i=0.1 |
| 構　造　形　式 | | 工場製品　レジンコンクリート製 |
| 内空寸法（長さ×幅×高さ） | | 3300x1200x1500 |
| 土の単位重量 | | $\gamma s=19kN/m^3$ |
| 土　圧　係　数 | | Ka=0.5 |
| 使用材料 | レジンコンクリート | 設計基準曲げ強度 $\sigma bk=18.0MPa$ |

注）水圧を考慮する場合は別途検討するものとする。

| 設　置　箇　所 | | 小計 | 合計 |
|---|---|---|---|
| D側 | D-29 | 1 | 1 |
| U側 | _ | _ | |

| | | |
|---|---|---|
| 令和 7 ～ 30 年度 | | |
| 施工箇所 | 福島県郡山市富田町西町下～<br>富田町権現林　地内 | |
| 工 事 名 | 国道49号 富田地区電線共同溝PFI事業<br>整備工事業務 | |
| 図　　名 | 特殊部構造図(8) | |
| 縮　　尺 | 1:20 | 全 109 葉の内 59 |
| 作成年月 | 令和　　年　　月　　日 | |
| 東北地方整備局　郡山国道事務所 | | |

# 特殊部構造図 (9)

S=1:20

（Ⅰ型　W1200×H1500×L3300）

歩道部　サイドボックス付

| 符号 | 部　品　名 | 数量 | 材　質 | 備　考 |
|---|---|---|---|---|
| 1 | 本 体 | 1 | レジンコンクリート | |
| 2 | 短手壁 | 2 | レジンコンクリート | |
| 3 | 筋金物固定用インサート | 17 | SUS304 | M12 |
| 4 | 筋金物 | 6 | SS400、HDZ55 | |
| 5 | プーリングボルト | 8 | SS400、HDZ55 | φ22 |
| 6 | 吊り下げフック | 4 | SS400、HDZ55 | φ19 |
| 7 | ステップ | 1 | SS400,HDZ55 | |
| 8 | 鉄蓋用インサート | 4 | SUS304 | M12（PCD970） |
| 9 | 調整リング | 1 | レジンコンクリート | |
| 10 | 引寄せ金具 | 4 | SS400、HDZ55 | |

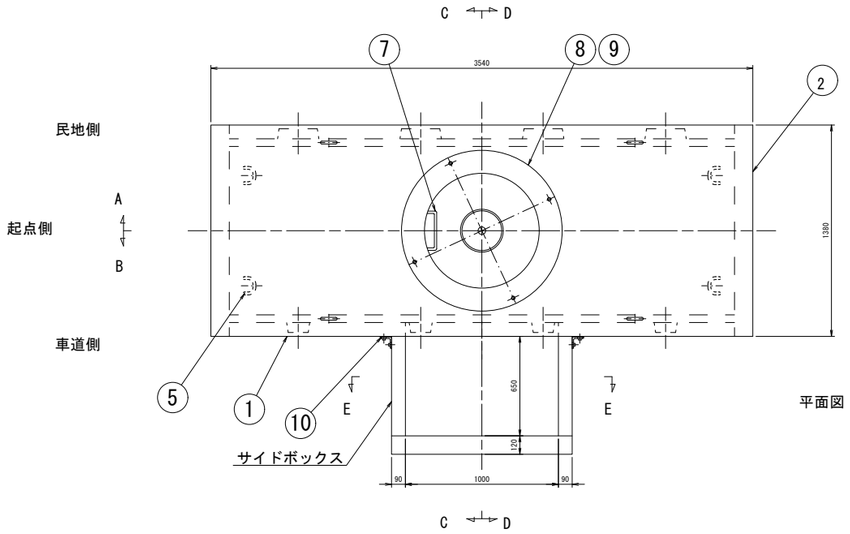


平面図

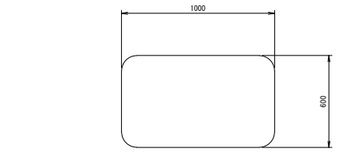


E−E（横断部、内面矢視）

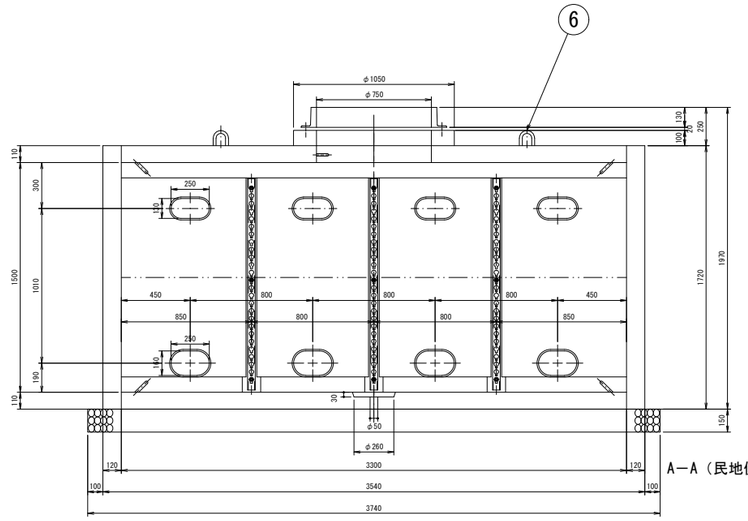


A−A（民地側、内面矢視）

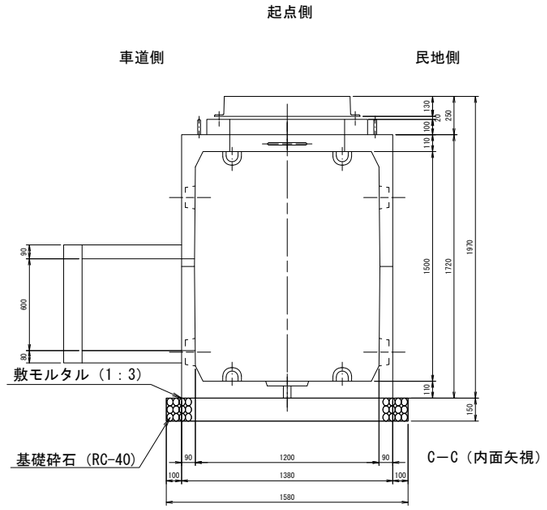


C−C（内面矢視）

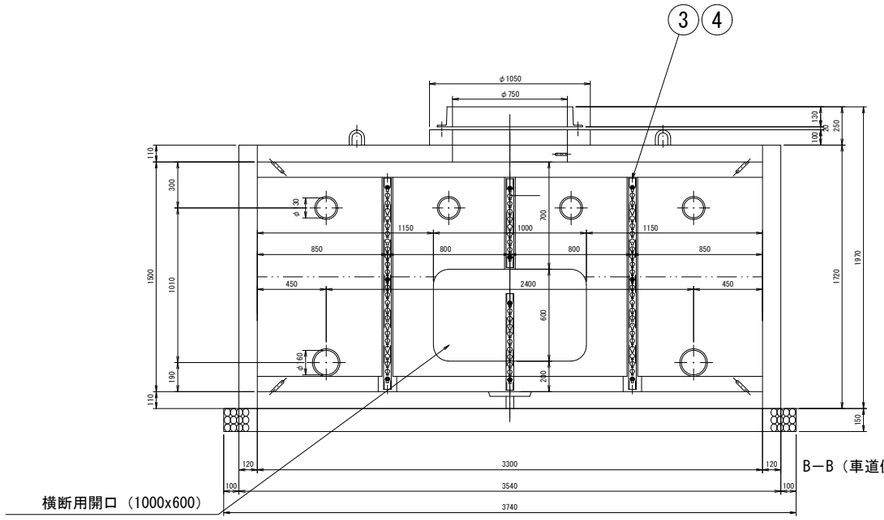


B−B（車道側、内面矢視）

終点側

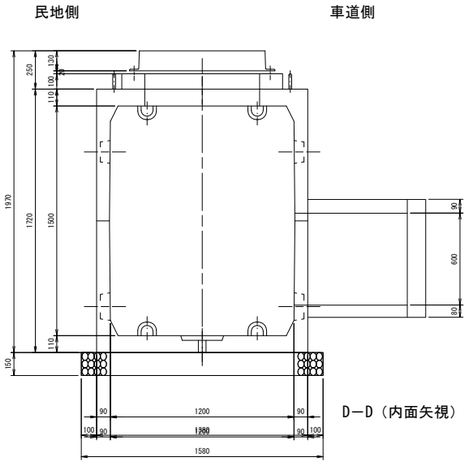


D−D（内面矢視）

## 重量表

| | 重量（kg） |
|---|---|
| 本　体 | 4550 |
| 短 手 壁 | 1380 ※ |
| 調整リング | 110 |
| サイドボックス | 800 |
| 合　計 | 6840 ※ |

※ダクトスリーブ取付数量により変動有

## 設計条件

| | | |
|---|---|---|
| 設計荷重 | 活荷重 | 1輪　50kN |
| | 衝　撃 | 水平方向：i=0<br>鉛直方向：i=0.1 |
| 構　造　形　式 | | 工場製品　レジンコンクリート製 |
| 内空寸法（長さ×幅×高さ） | | 3300x1200x1500 |
| 土の単位重量 | | γs=19kN/m$^3$ |
| 土　圧　係　数 | | Ka=0.5 |
| 使用材料 | レジンコンクリート | 設計基準曲げ強度σbk=18.0MPa |

注）水圧を考慮する場合は別途検討するものとする。

| 設　置　箇　所 | | 小計 | 合計 |
|---|---|---|---|
| D側 | － | － | 1 |
| U側 | U-26 | 1 | |

| | | |
|---|---|---|
| 令和 7 ～ 30 年度 | | |
| 施工箇所 | 福島県郡山市富田町西町下～<br>富田町権現林　地内 | |
| 工 事 名 | 国道49号 富田地区電線共同溝PFI事業<br>整備工事業務 | |
| 図　名 | 特殊部構造図(9) | |
| 縮　尺 | 1:20 | 全 109 葉の内 60 |
| 作成年月 | 令和　年　月　日 | |
| 東北地方整備局　郡山国道事務所 | | |

# 特殊部構造図（10）

S=1:20

（Ｉ型　W1200×H1500×L3300）
街渠型　サイドボックス付

| 符号 | 部　品　名 | 数量 | 材　　質 | 備　　考 |
|---|---|---|---|---|
| 1 | 本体 | 1 | レジンコンクリート | |
| 2 | 短手壁 | 2 | レジンコンクリート | |
| 3 | 筋金物固定用インサート | 17 | SUS304 | M12 |
| 4 | 筋金物 | 6 | SS400,HDZ55 | |
| 5 | プーリングボルト | 8 | SS400,HDZ55 | φ22 |
| 6 | 後付け吊り下げフック | 4 | SS400,HDZ55 | φ22 |
| 7 | 直ステップ | 3 | SS400,HDZ55 | |
| 8 | 鉄蓋用インサート | 4 | SUS304 | M12 |
| 9 | 調整リング | 1 | レジンコンクリート | |
| 10 | 引寄せ金具 | 4 | SS400、HDZ55 | |

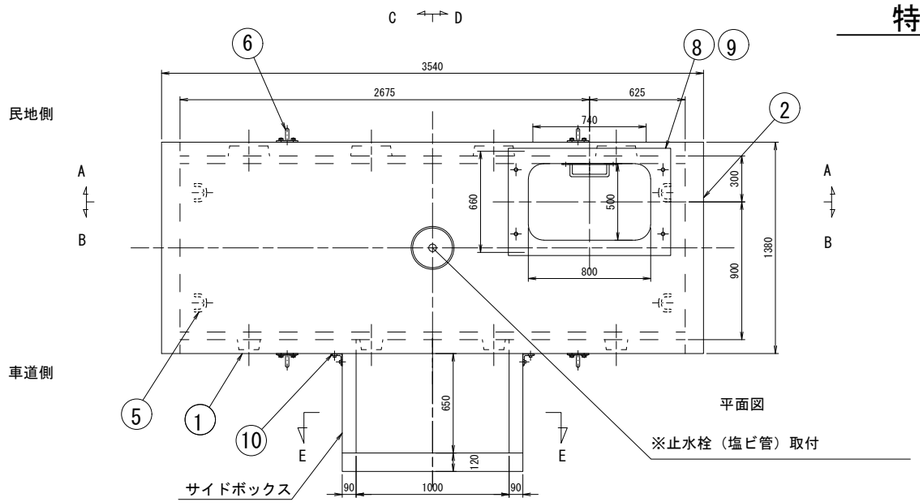


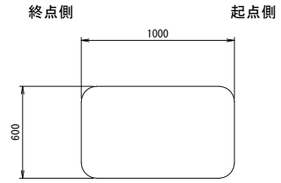


E-E(横断部、内面矢視)

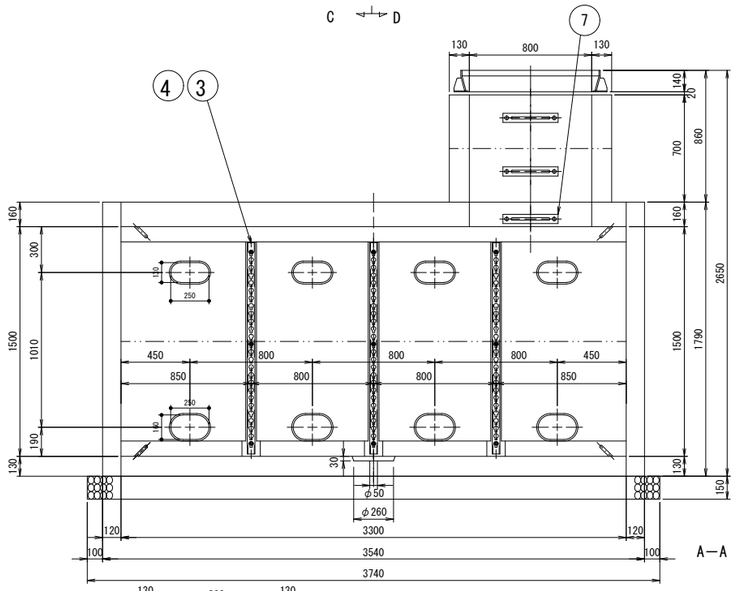


A－A（民地側、内面矢視）

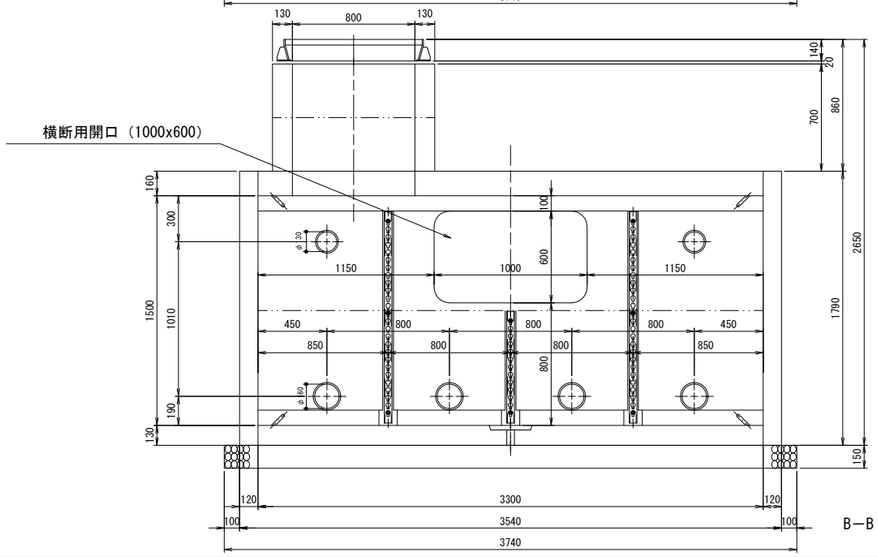


B－B（車道側、内面矢視）

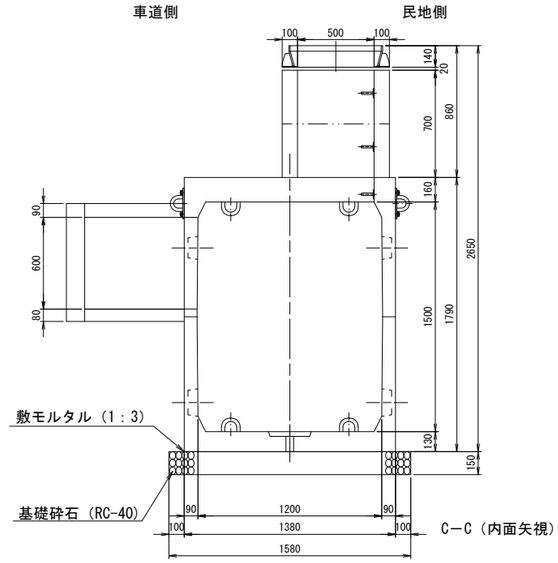


C－C（内面矢視）

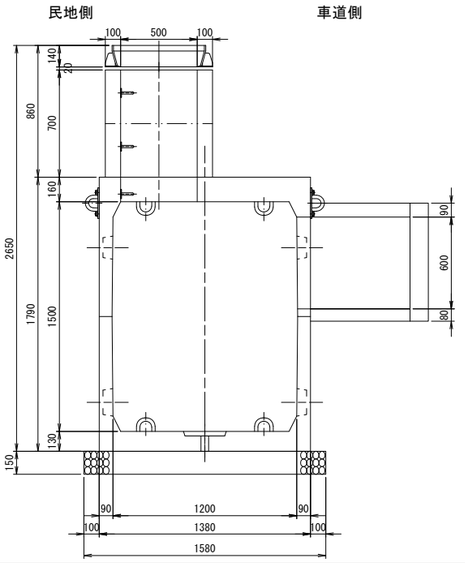


## 重量表

| | 重量（kg） |
|---|---|
| 本　体 | 5310 |
| 短手壁 | 1430 ※ |
| 調整リング | 590 |
| サイドボックス | 800 |
| 合　計 | 8130 ※ |

※ダクトスリーブ取付数量により変動有

## 設計条件

| | | |
|---|---|---|
| 設計荷重 | 活荷重 | 1輪　50kN |
| | 衝　撃 | i=0.4（土中深さ：1.0m未満）<br>i=0.3（土中深さ：1.0m以上） |
| 構　造　形　式 | | 工場製品　レジンコンクリート製 |
| 内空寸法（長さ×幅×高さ） | | 3300x1200x1500 |
| 土の単位重量 | | $\gamma s$=19kN/m$^3$ |
| 土　圧　係　数 | | Ka=0.5 |
| 使用材料 | レジンコンクリート | 設計基準曲げ強度$\sigma bk$=18.0MPa |

注）水圧を考慮する場合は別途検討するものとする。

| 設　置　箇　所 | | 小計 | 合計 |
|---|---|---|---|
| D側 | D-7 | 1 | 1 |
| U側 | － | － | |

| | | |
|---|---|---|
| 令和 7 ～ 30 年度 | | |
| 施工箇所 | 福島県郡山市富田町西町下～富田町権現林　地内 | |
| 工　事　名 | 国道49号 富田地区電線共同溝PFI事業整備工事業務 | |
| 図　　名 | 特殊部構造図(10) | |
| 縮　　尺 | 1:20 | 全 109 葉の内 61 |
| 作成年月 | 令和　　年　　月　　日 | |
| 東北地方整備局　郡山国道事務所 | | |

# 特殊部構造図（11）

S=1:20

（Ｉ型　W1200×H1500×L3300）

街渠型　道路横断部

| 符号 | 部　品　名 | 数量 | 材　　質 | 備　　考 |
|---|---|---|---|---|
| 1 | 本体 | 1 | レジンコンクリート | |
| 2 | 短手壁 | 2 | レジンコンクリート | |
| 3 | 筋金物固定用インサート | 18 | SUS304 | M12 |
| 4 | 筋金物 | 6 | SS400,HDZ55 | |
| 5 | プーリングボルト | 8 | SS400,HDZ55 | φ22 |
| 6 | 後付け吊り下げフック | 4 | SS400,HDZ55 | φ22 |
| 7 | 直ステップ | 3 | SS400,HDZ55 | |
| 8 | 鉄蓋用インサート | 4 | SUS304 | M12 |
| 9 | 調整リング | 1 | レジンコンクリート | |

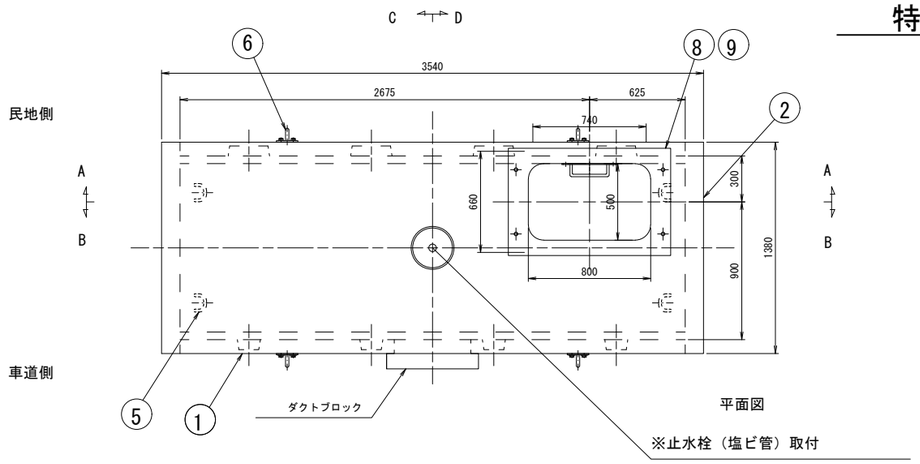


平面図

終点側　　起点側

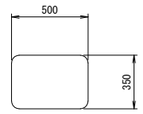


E面（横断部、内面矢視）

## 重量表

| | 重量（kg） |
|---|---|
| 本　体 | 5400 |
| 短手壁 | 1430 ※ |
| 調整リング | 590 |
| ダクトブロック | 100 ※ |
| 合　計 | 7520 ※ |

※ダクトスリーブ取付数量により変動有

## 設計条件

| | | |
|---|---|---|
| 設計荷重 | 活荷重 | 1輪　50kN |
| | 衝　撃 | i=0.4（土中深さ：1.0m未満）<br>i=0.3（土中深さ：1.0m以上） |
| 構　造　形　式 | | 工場製品　レジンコンクリート製 |
| 内空寸法（長さ×幅×高さ） | | 3300x1200x1500 |
| 土の単位重量 | | γs=19kN/m³ |
| 土　圧　係　数 | | Ka=0.5 |
| 使用材料 | レジンコンクリート | 設計基準曲げ強度σbk=18.0MPa |

注）水圧を考慮する場合は別途検討するものとする。

| 設　置　箇　所 | | 小計 | 合計 |
|---|---|---|---|
| D側 | D-22 | 1 | 1 |
| U側 | － | － | |

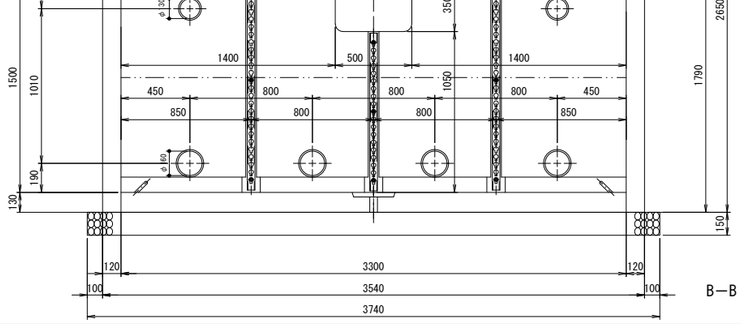


A－A（民地側、内面矢視）




B－B（車道側、内面矢視）

車道側　　民地側

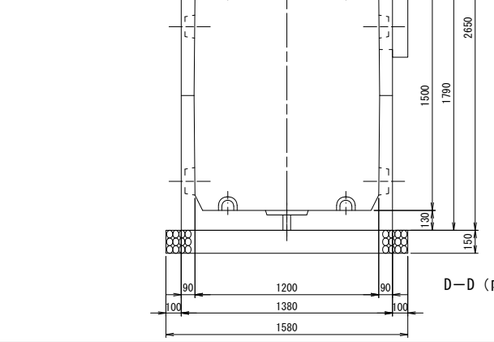


C－C（内面矢視）

民地側　　車道側




D－D（内面矢視）

| | | |
|---|---|---|
| 令和 7 ～ 30 年度 | | |
| 施工箇所 | 福島県郡山市富田町西町下～富田町権現林　地内 | |
| 工事名 | 国道49号 富田地区電線共同溝PFI事業整備工事業務 | |
| 図　名 | 特殊部構造図(11) | |
| 縮　尺 | 1:20 | 全 109 葉の内 62 |
| 作成年月 | 令和　年　月　日 | |
| 東北地方整備局　郡山国道事務所 | | |

# 特殊部構造図（12）

S=1:20

（Ⅱ型　W900×H1200×L2200）

U型　直上1基

| 符号 | 部　品　名 | 数量 | 材　質 | 備　考 |
|---|---|---|---|---|
| 1 | 本体 | 1 | レジンコンクリート | |
| 2 | 短手壁 | 2 | レジンコンクリート | |
| 3 | 筋金物固定用インサート | 6 | SUS304 | M12 |
| 4 | 筋金物 | 2 | SS400、HDZ55 | |
| 5 | プーリングボルト | 4 | SS400、HDZ55 | φ22 |
| 6 | 吊り下げフック | 4 | SS400、HDZ55 | φ19 |
| 7 | 鉄蓋用インサート | 4 | SUS304 | M12 |
| 8 | 山留プレート用インサート | 4 | SUS304 | M12 |
| 9 | サイドプレート用インサート | 8 | SUS304 | M12 |

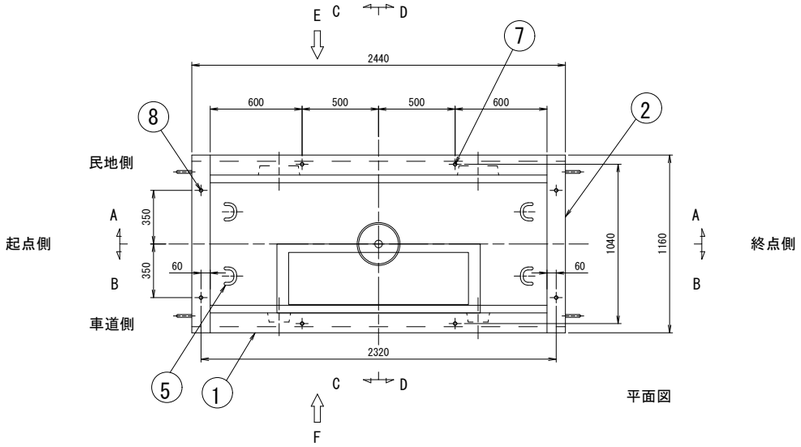


平面図

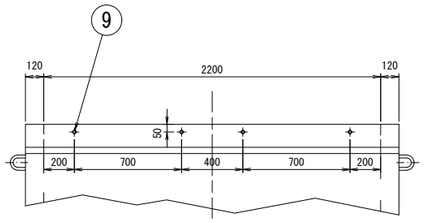


E、F　外面

## 重量表

| | 重量（kg） |
|---|---|
| 本　体 | 1660 |
| 短手壁 | 810 ※ |
| 合　計 | 2470 ※ |

※ダクトスリーブ取付数量により変動有

## 設計条件

| | | |
|---|---|---|
| 設計荷重 | 活荷重 | 1輪　50kN |
| | 衝　撃 | 水平方向：i=0<br>鉛直方向：i=0.1 |
| 構　造　形　式 | | 工場製品　レジンコンクリート製 |
| 内空寸法（長さ×幅×高さ） | | 2200x900x1200 |
| 土の単位重量 | | γs=19kN/m³ |
| 土　圧　係　数 | | Ka=0.308 |
| 使用材料 | レジンコンクリート | 設計基準曲げ強度σbk=18.0MPa |

注）水圧を考慮する場合は別途検討するものとする。

| 設　置　箇　所 | | 小計 | 合計 |
|---|---|---|---|
| D側 | D-8、D-20、D-23、D-25 | 4 | 5 |
| U側 | U-16 | 1 | |

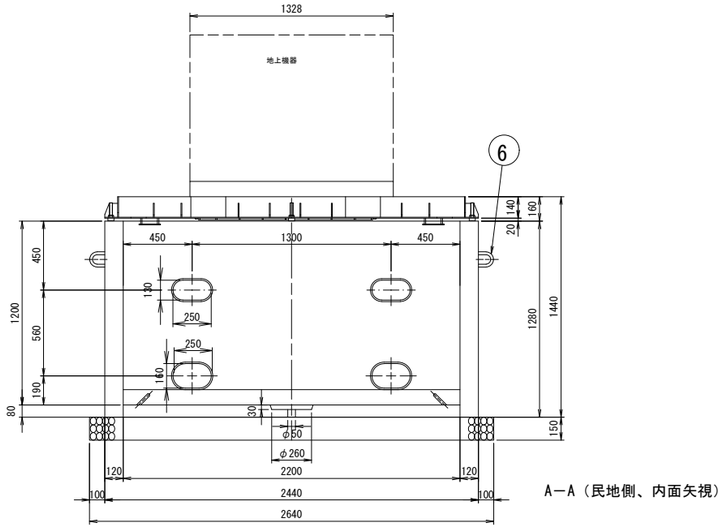


A－A（民地側、内面矢視）

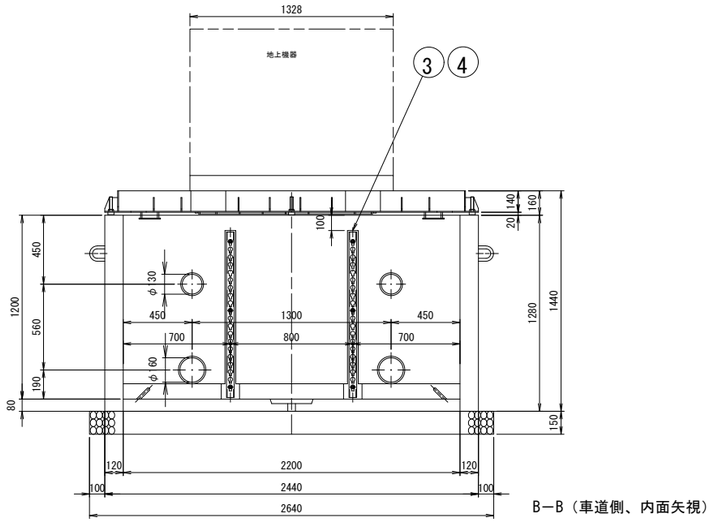


B－B（車道側、内面矢視）

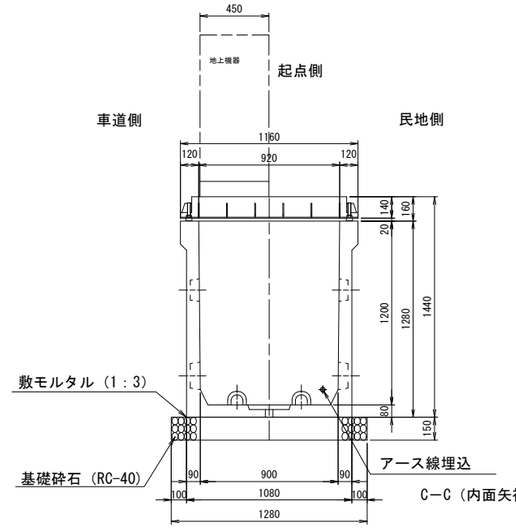


C－C（内面矢視）

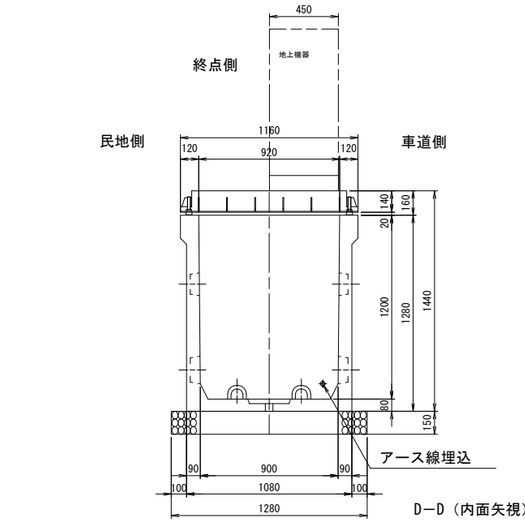


D－D（内面矢視）

| | | |
|---|---|---|
| 令和 7 ～ 30 年度 | | |
| 施工箇所 | 福島県郡山市富田町西町下～富田町権現林　地内 | |
| 工事名 | 国道49号 富田地区電線共同溝PFI事業整備工事業務 | |
| 図名 | 特殊部構造図(12) | |
| 縮尺 | 1:20 | 全 109 葉の内 63 |
| 作成年月 | 令和　年　月　日 | |
| 東北地方整備局　郡山国道事務所 | | |

# 特殊部構造図（13）

S=1:20

（Ⅱ型　W1000×H1500×L3000）

直上1基　街渠型

| 符号 | 部　品　名 | 数量 | 材　　質 | 備　　考 |
|---|---|---|---|---|
| 1 | 本　体 | 1 | レジンコンクリート | |
| 2 | 短手壁 | 2 | レジンコンクリート | |
| 3 | 筋金物固定用インサート | 9 | SUS304 | M12 |
| 4 | 筋金物 | 3 | SS400、HDZ55 | |
| 5 | プーリングボルト | 8 | SS400、HDZ55 | φ22 |
| 6 | 後付け吊下げフック | 4 | SS400、HDZ55 | φ19 |
| 7 | 直ステップ | 1 | SS400、HDZ55 | |
| 8 | 鉄蓋用インサート | 4 | SUS304 | M12 |
| 9 | 調整リング | 1 | レジンコンクリート | |
| 10 | ブライトステップ | 4 | | M12・L=140 |
| 11 | 機器用リング | 1 | レジンコンクリート | |
| 12 | 機器用インサート | 4 | SUS304 | M16 |

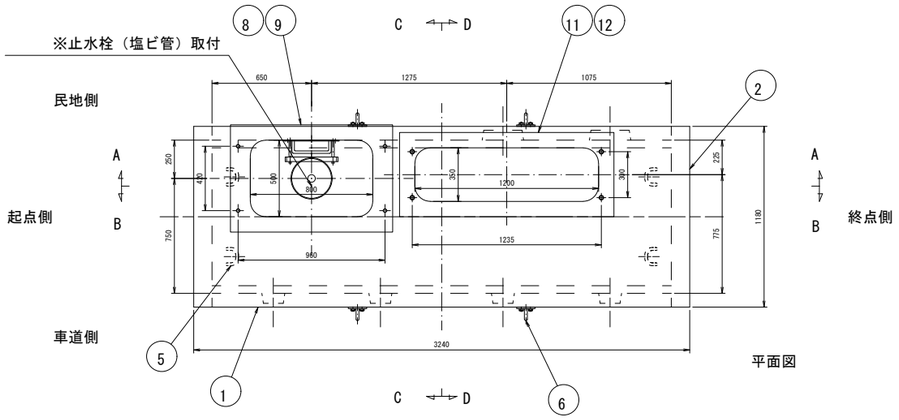


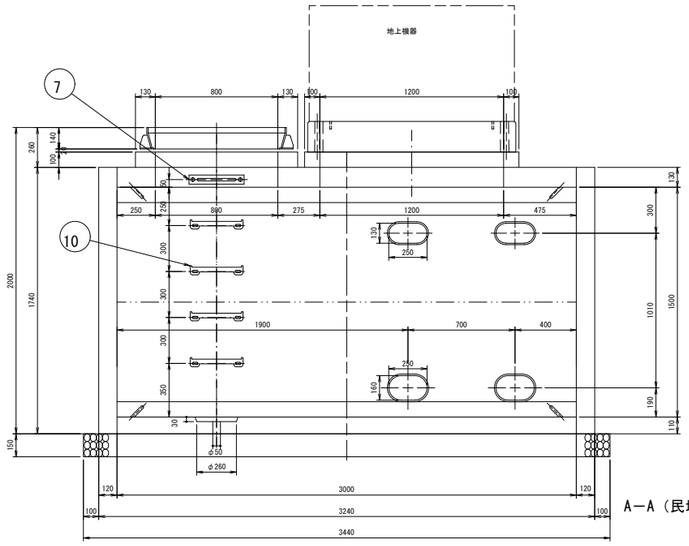


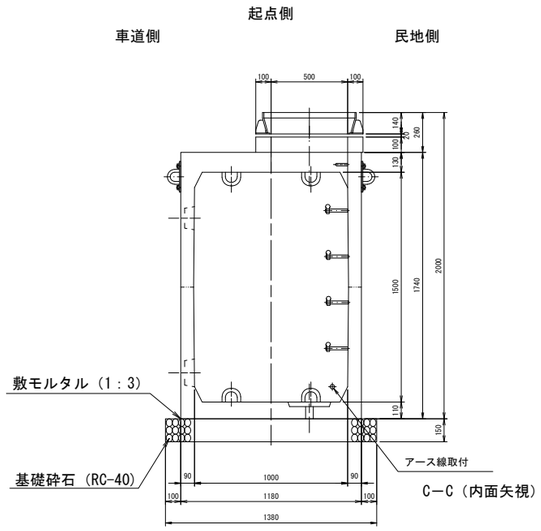


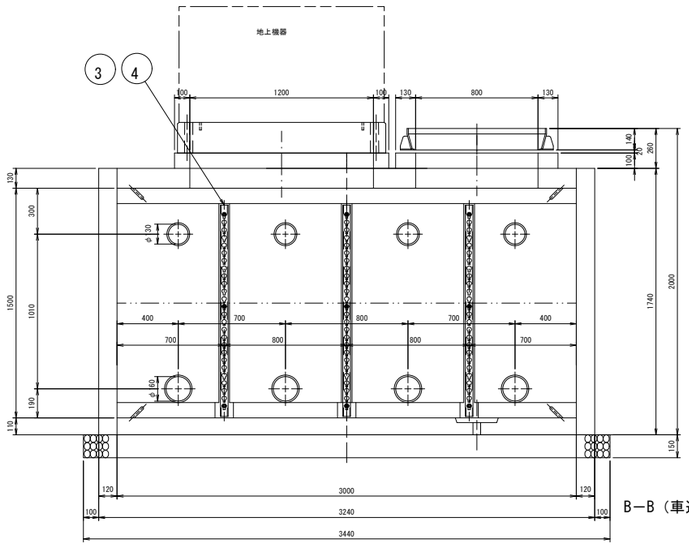


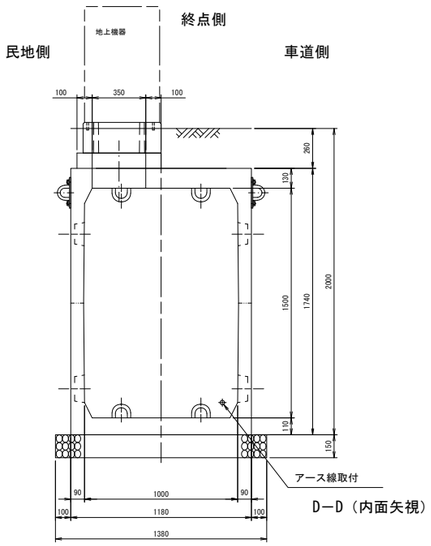


## 重量表

| | 重量（kg） |
|---|---|
| 本　　体 | 3970 |
| 短 手 壁 | 1190 ※ |
| 調整リング | 80 |
| 機器用リング | 90 |
| 合　　計 | 5330 ※ |

※ダクトスリーブ取付数量により変動有

## 設計条件

| | | |
|---|---|---|
| 設計荷重 | 活荷重 | 1輪　50kN |
| | 衝　撃 | i=0.4（土中深さ：1.0m未満）<br>i=0.3（土中深さ：1.0m以上） |
| 構　造　形　式 | | 工場製品　レジンコンクリート製 |
| 内空寸法（長さ×幅×高さ） | | 3000x1000x1500 |
| 土の単位重量 | | γs=19kN/m$^3$ |
| 土　圧　係　数 | | Ka=0.5 |
| 使用材料 | レジンコンクリー | 設計基準曲げ強度σbk=18.0MPa |

注）水圧を考慮する場合は別途検討するものとする。

| 設　置　箇　所 | | 小計 | 合計 |
|---|---|---|---|
| D側 | D-4,D-11,D-27 | 3 | 5 |
| U側 | U-4,U-12 | 2 | |

| | | |
|---|---|---|
| 令和 7 ～ 30 年度 | | |
| 施工箇所 | 福島県郡山市富田町西町下～富田町権現林　地内 | |
| 工 事 名 | 国道49号 富田地区電線共同溝PFI事業整備工事業務 | |
| 図　　名 | 特殊部構造図(13) | |
| 縮　　尺 | 1:20 | 全 109 葉の内 64 |
| 作成年月 | 令和　　年　　月　　日 | |
| 東北地方整備局　郡山国道事務所 | | |

# 特殊部構造図（14）

S=1:20

（Ⅱ型　W900×H1200×L4200）

U型　直上2基

| 符号 | 部　品　名 | 数量 | 材　質 | 備　考 |
|---|---|---|---|---|
| 1 | 本　体 | 1 | レジンコンクリート | |
| 2 | 短手壁 | 2 | レジンコンクリート | |
| 3 | 筋金物固定用インサート | 15 | SUS304 | M12 |
| 4 | 筋金物 | 5 | SS400、HDZ55 | |
| 5 | プーリングボルト | 4 | SS400、HDZ55 | φ22 |
| 6 | 吊り下げフック | 2 | SS400、HDZ55 | φ19 |
| 7 | 鉄蓋用インサート | 8 | SUS304 | M12 |
| 8 | 山留プレート用インサート | 4 | SUS304 | M12 |
| 9 | サイドプレート用インサート | 16 | SUS304 | M12 |

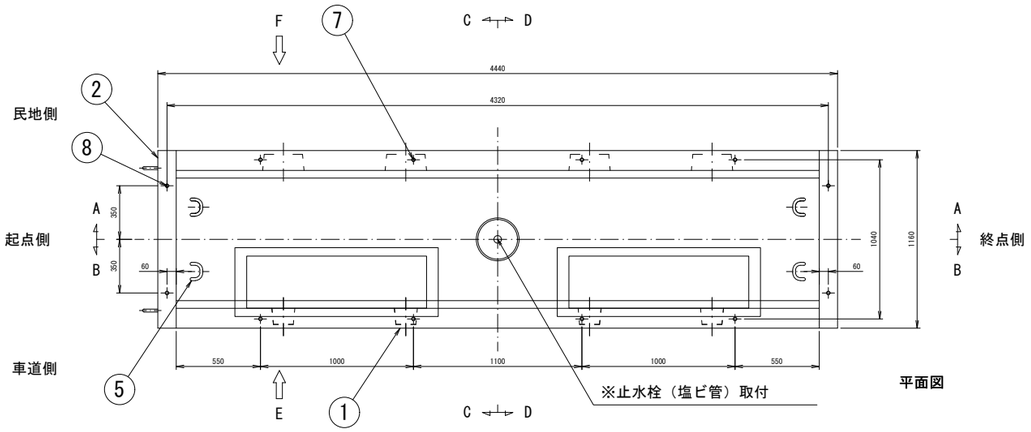


平面図

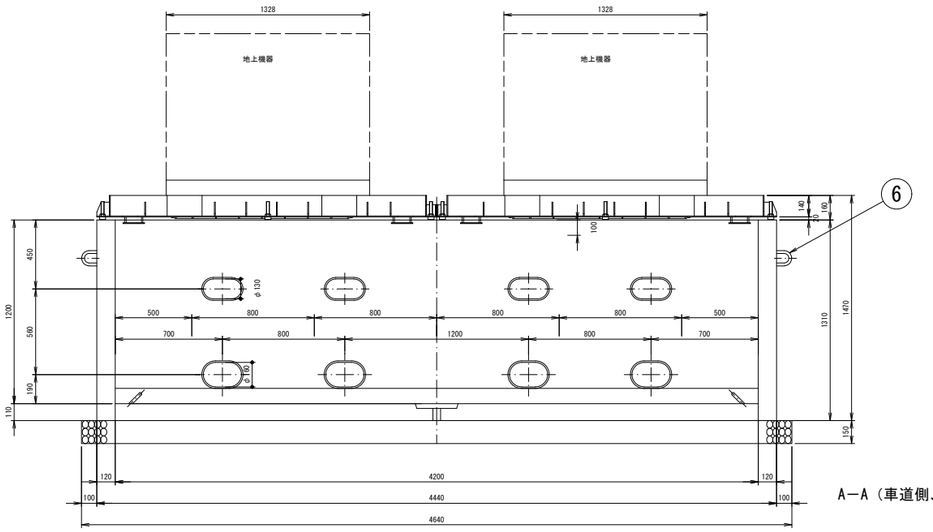


A－A（車道側、内面矢視）

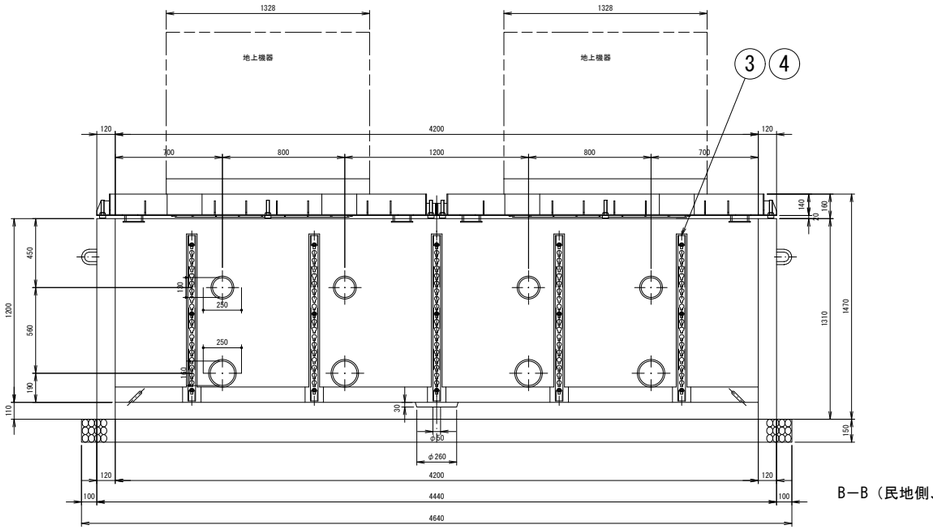


B－B（民地側、内面矢視）

E、F　外面

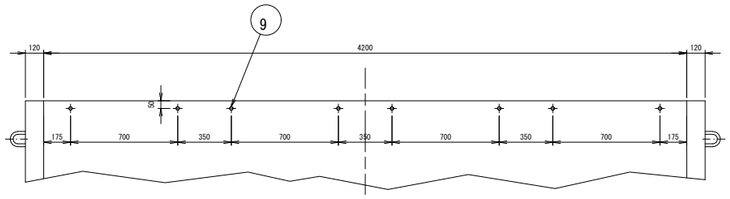


起点側

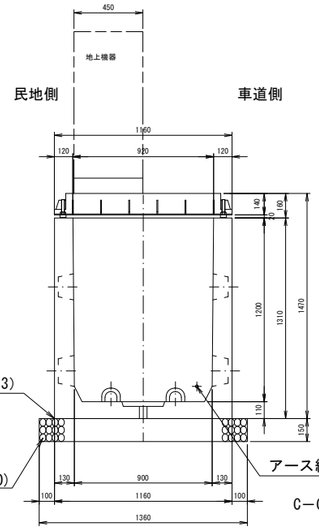


C－C（内面矢視）

終点側

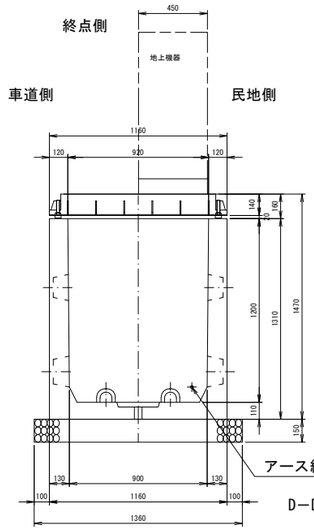


D－D（内面矢視）

## 重量表

| | 重量（kg） |
|---|---|
| 本　体 | 4390 |
| 短手壁 | 880 ※ |
| 合　計 | 5270 ※ |

※ダクトスリーブ取付数量により変動有

## 設計条件

| | | |
|---|---|---|
| 設計荷重 | 活荷重 | 1輪　50kN |
| | 衝　撃 | 水平方向：i=0<br>鉛直方向：i=0.1 |
| 構　造　形　式 | | 工場製品　レジンコンクリート製 |
| 内空寸法（長さ×幅×高さ） | | 4200x900x1200 |
| 土の単位重量 | | γs=19kN/m³ |
| 土　圧　係　数 | | Ka=0.308 |
| 使用材料 | レジンコンクリート | 設計基準曲げ強度σbk=18.0MPa |

注）水圧を考慮する場合は別途検討するものとする。

| 設　置　箇　所 | | 小計 | 合計 |
|---|---|---|---|
| D側 | D-16 | 1 | 1 |
| U側 | － | － | |

| | | |
|---|---|---|
| 令和 7 ～ 30 年度 | | |
| 施工箇所 | 福島県郡山市富田町西町下～富田町権現林　地内 | |
| 工　事　名 | 国道49号 富田地区電線共同溝PFI事業整備工事業務 | |
| 図　名 | 特殊部構造図(14) | |
| 縮　尺 | 1:20 | 全 109 葉の内 65 |
| 作成年月 | 令和　年　月　日 | |
| 東北地方整備局　郡山国道事務所 | | |

# 特殊部構造図（15）

S=1:20

（Ⅱ型　W1000×H1500×L5000）

直上2基　街渠型

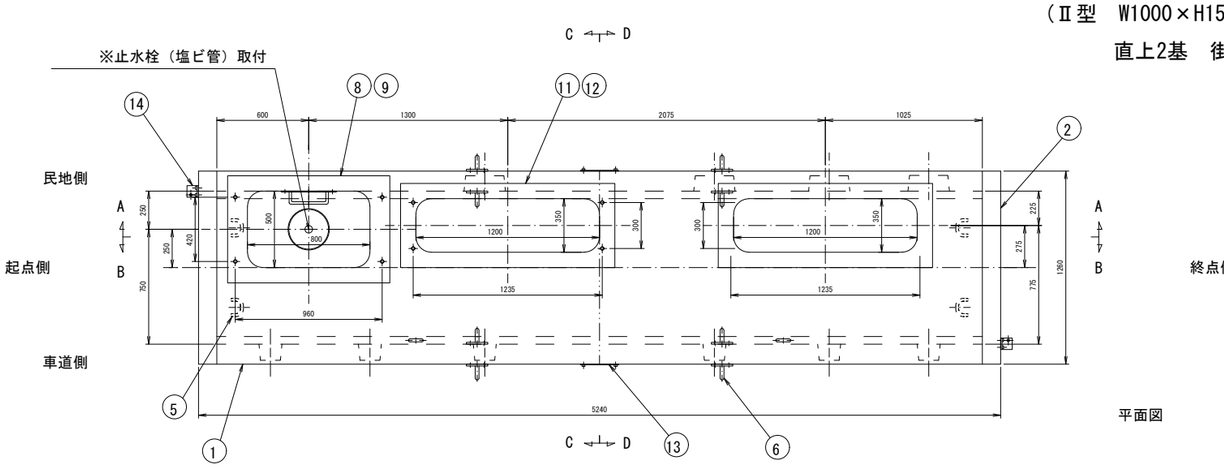


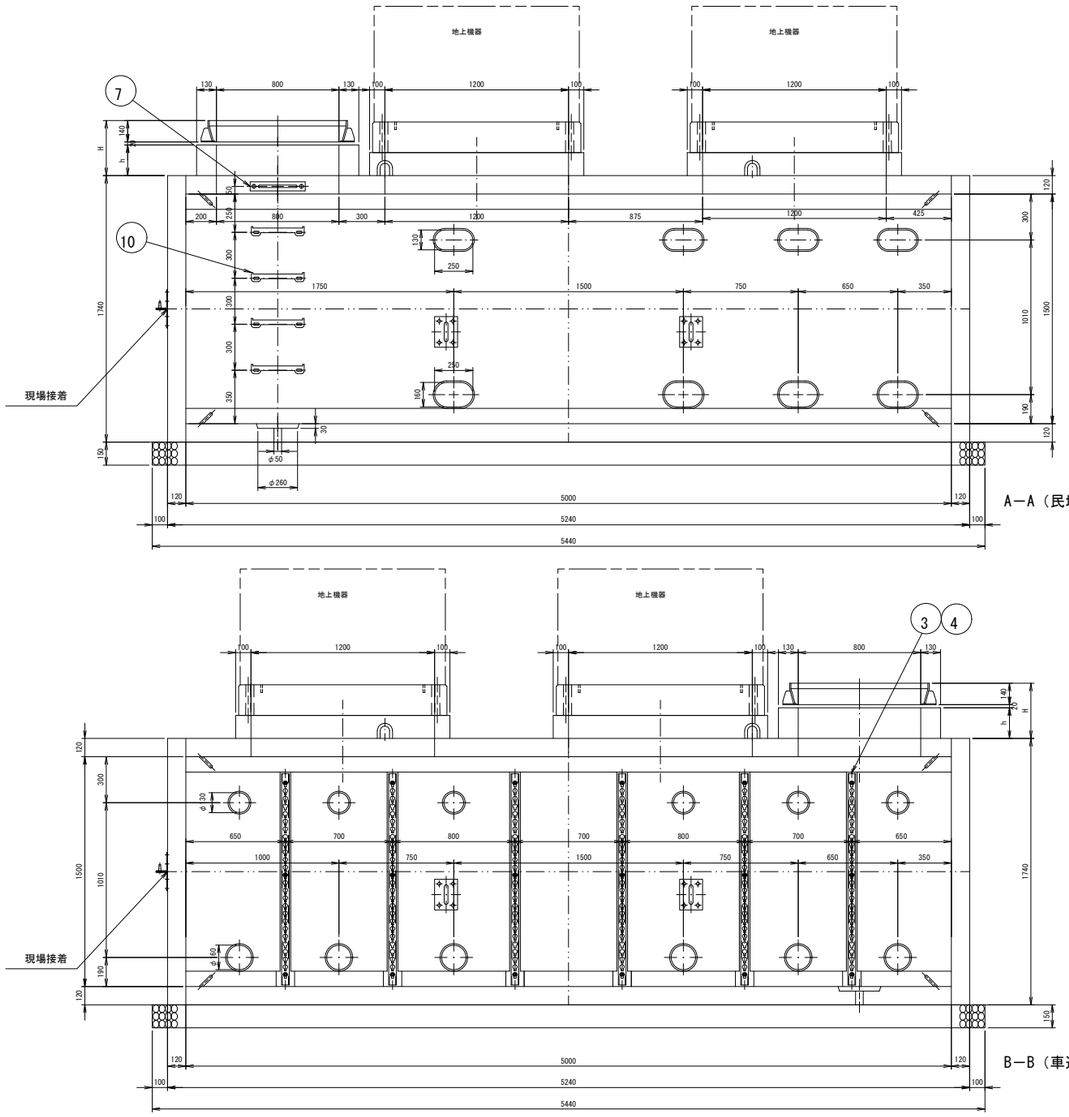





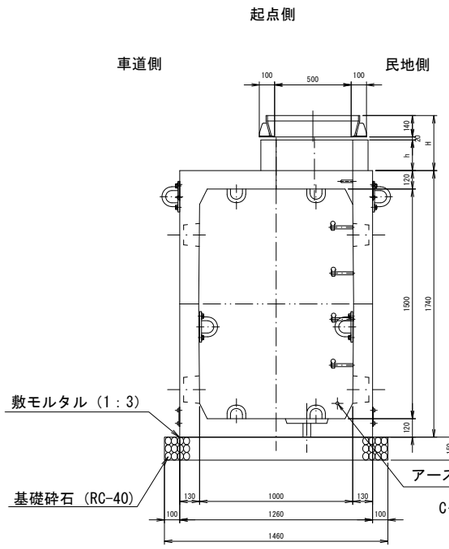


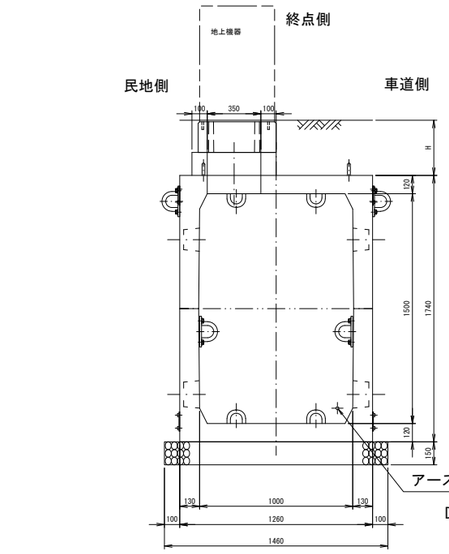


| 符号 | 部　品　名 | 数量 | 材　　質 | 備　　考 |
|---|---|---|---|---|
| 1 | 本体 | 1 | レジンコンクリート | |
| 2 | 短手壁 | 2 | レジンコンクリート | |
| 3 | 筋金物固定用インサート | 18 | SUS304 | M12 |
| 4 | 筋金物 | 6 | SS400,HDZ55 | |
| 5 | プーリングボルト | 8 | SS400,HDZ55 | φ22 |
| 6 | 後付吊り下げフック | 8 | SS400,HDZ55 | φ25 |
| 7 | 直ステップ | 1 | SS400,HDZ55 | |
| 8 | 鉄蓋用インサート | 4 | SUS304 | M12 |
| 9 | 調整リング | 1 | レジンコンクリート | |
| 10 | ブライトステップ | 4 | | M12・L=140 |
| 11 | 機器用インサート | 8 | SUS304 | M16 |
| 12 | 機器用リング | 2 | レジンコンクリート | |
| 13 | 接続鋼板 | 4 | SS400,HDZ55 | |
| 14 | 嵌合ピン | 2 | SS400、さび止め塗装 | |

## 重量表

| | 重量（kg） |
|---|---|
| 本　体 | 8340 |
| 短手壁 | 1260 ※ |
| 調整リング | 下表を参照 |
| 機器用リング | 下表を参照 |
| 合　計 | 9600 ※ |

※分割時重量
（本体と短手壁のみ）
・上部：4630kg
・下部：4970kg

※ダクトスリーブ取付数量により変動有

## 設計条件

| | | |
|---|---|---|
| 設計荷重 | 活荷重 | 1輪　50kN |
| | 衝　撃 | i=0.4（土中深さ：1.0m未満）<br>i=0.3（土中深さ：1.0m以上） |
| 構　造　形　式 | | 工場製品　レジンコンクリート製 |
| 内空寸法（長さ×幅×高さ） | | 5000x1000x1500 |
| 土の単位重量 | | $\gamma s=19kN/m^3$ |
| 土　圧　係　数 | | Ka=0.5 |
| 使用材料 | レジンコンクリー | 設計基準曲げ強度σbk=18.0MPa |

注）水圧を考慮する場合は別途検討するものとする。

| 設　置　箇　所 | | 小計 | 合計 |
|---|---|---|---|
| D側 | D-2 | 1 | 2 |
| U側 | U-9 | 1 | |

## 首高表

| 首高 H(mm) | リング高さ h(mm) | 重　量 調整リング | 重　量 機器リング | 設　置　箇　所 |
|---|---|---|---|---|
| 310 | 150 | 130 | 130 | D-2 |
| 360 | 200 | 170 | 170 | U-9 |

| | |
|---|---|
| 令和 7 ～ 30 年度 | |
| 施工箇所 | 福島県郡山市富田町西町下～富田町権現林　地内 |
| 工事名 | 国道49号 富田地区電線共同溝PFI事業 整備工事業務 |
| 図　名 | 特殊部構造図(15) |
| 縮　尺 | 1:20　全 109 葉の内 66 |
| 作成年月 | 令和　年　月　日 |
| 東北地方整備局　郡山国道事務所 | |

# 特殊部構造図（16）

S=1:20

（Ⅱ型　W1200×H1500×L6700）

直上3基　街渠型

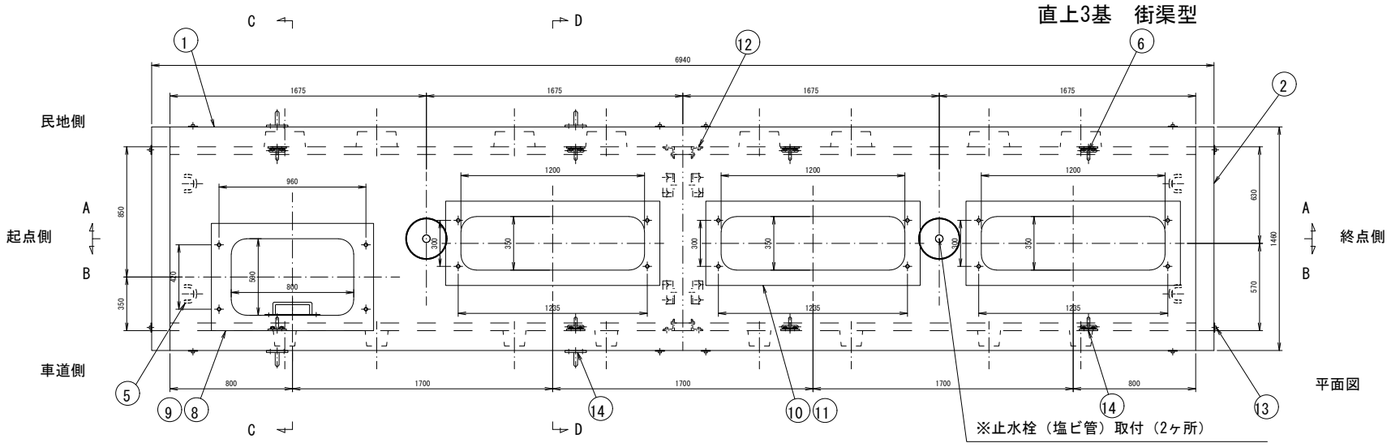


平面図

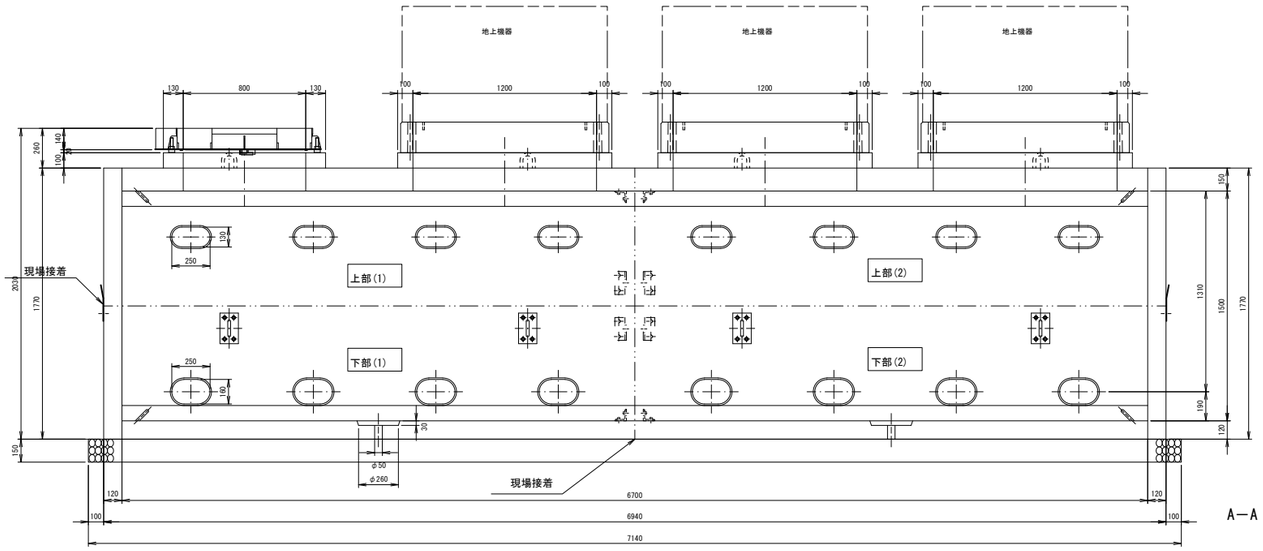


A－A（民地側、内面矢視）

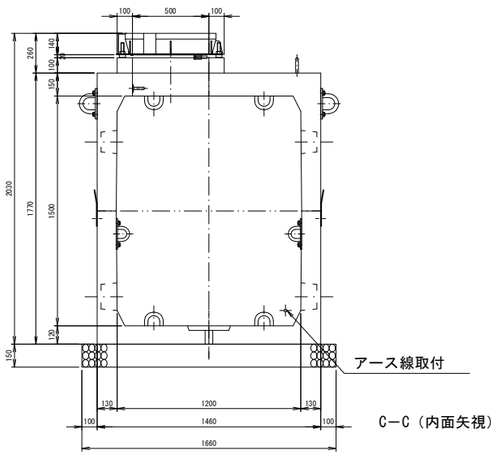


C－C（内面矢視）

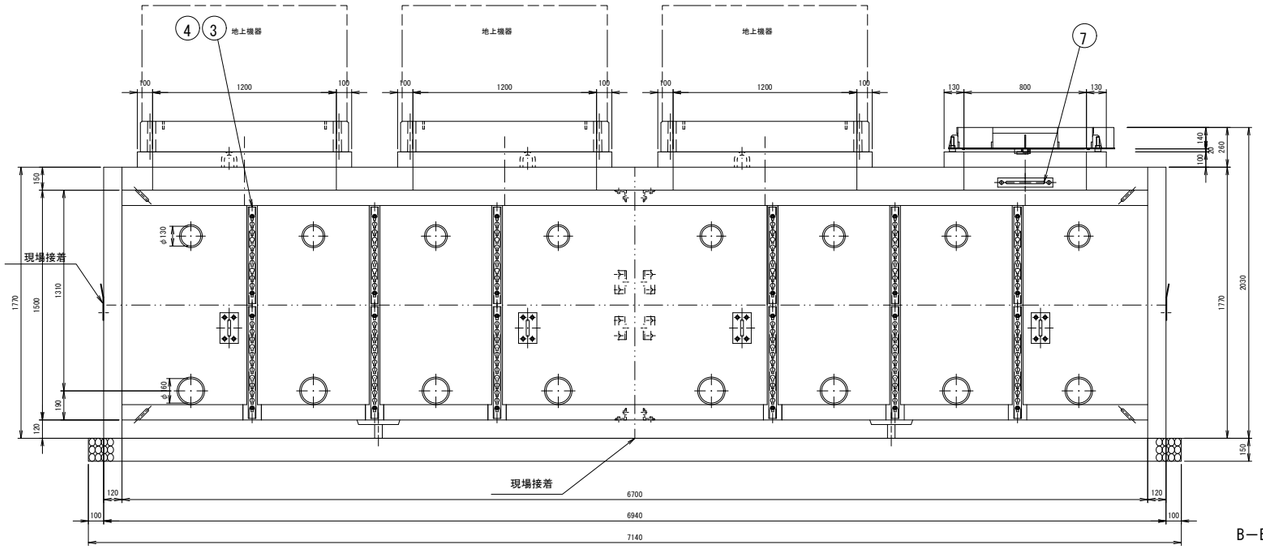


B－B（車道側、内面矢視）

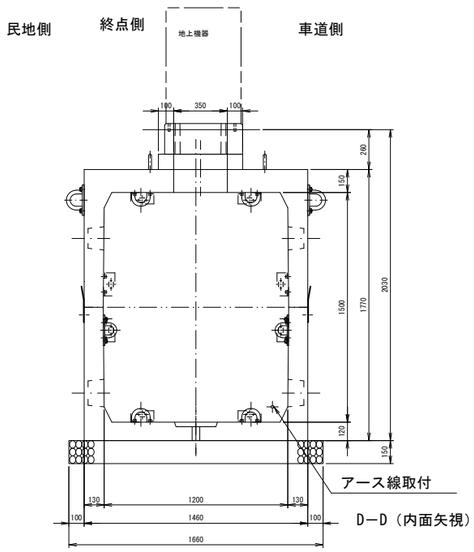


D－D（内面矢視）

| 符号 | 部　品　名 | 数量 | 材　　質 | 備　　考 |
|---|---|---|---|---|
| 1 | 本体 | 1 | レジンコンクリート | |
| 2 | 短手壁 | 2 | レジンコンクリート | |
| 3 | 筋金物固定用インサート | 24 | SUS304 | M12 |
| 4 | 筋金物 | 12 | SS400, HDZ55 | |
| 5 | プーリングボルト | 8 | SS400, HDZ55 | φ22 |
| 6 | 吊り下げフック | 7 | SS400, HDZ55 | φ25 |
| 7 | 直ステップ | 1 | SS400, HDZ55 | |
| 8 | 鉄蓋用インサート | 4 | SUS304 | M12 |
| 9 | 調整リング | 1 | レジンコンクリート | |
| 10 | 機器用インサート | 12 | SUS304 | M16 |
| 11 | 機器用リング | 3 | レジンコンクリート | |
| 12 | 引寄せ金具 | 16 | SS400, HDZ55 | |
| 13 | ズレ止め金具 | 12 | SS400, 錆止め塗装 | |
| 14 | 後付吊り下げフック | 12 | SS400, HDZ55 | 上部：φ25、下部：φ19 |

3

## 重量表

| | 重量（kg） |
|---|---|
| 本　体 | 12640 |
| 短手壁 | 1490 ※ |
| 調整リング | 80 |
| 機器用リング | 90x3 |
| 合　計 | 14480 ※ |

※分割時重量
（本体と短手壁のみ）
・上部(1)：2610kg
・上部(2)：3600kg
・下部(1)：3460kg
・下部(2)：3460kg

※ダクトスリーブ取付数量により変動有

## 設計条件

| | | |
|---|---|---|
| 設計荷重 | 活荷重 | 1輪　50kN |
| | 衝　撃 | i=0.4（土中深さ：1.0m未満）<br>i=0.3（土中深さ：1.0m以上） |
| 構　造　形　式 | | 工場製品　レジンコンクリート製 |
| 内空寸法（長さ×幅×高さ） | | 6700x1200x1500 |
| 土の単位重量 | | $\gamma s$=19kN/m$^3$ |
| 土　圧　係　数 | | Ka=0.5 |
| 使用材料 | レジンコンクリー | 設計基準曲げ強度$\sigma bk$=18.0MPa |

注）水圧を考慮する場合は別途検討するものとする。

| 設　置　箇　所 | | 小計 | 合計 |
|---|---|---|---|
| D側 | － | － | 1 |
| U側 | U-22 | 1 | |

| | |
|---|---|
| 令和 7 ～ 30 年度 | |
| 施工箇所 | 福島県郡山市富田町西町下～<br>富田町権現林　地内 |
| 工　事　名 | 国道49号 富田地区電線共同溝PFI事業<br>整備工事業務 |
| 図　　名 | 特殊部構造図(16) |
| 縮　　尺 | 1:20　　全 109 葉の内 67 |
| 作成年月 | 令和　　年　　月　　日 |
| 東北地方整備局　郡山国道事務所 | |

# 特殊部構造図（17）

S=1:15

（通信接続桝　W500×H1050×L2000）

歩道部

| 符号 | 部　品　名 | 数量 | 材　　質 | 備　　考 |
|---|---|---|---|---|
| 1 | 本体 | 1 | レジンコンクリート | 1370kg |
| 2 | 鉄蓋用インサート | 8 | SUS304 | M12 |
| 3 | 吊り用インサート | 4 | | M20 |
| 4 | アイボルト | 4 | SUS304 | M16 |
| 5 | ケーブル仕切金具 | 1 | SGP、HDZ45 | φ34x3.2 |
| 6 | 仕切金具固定用埋め込みソケット | 2 | SGP、HDZ45 | |
| 7 | 平鋼 | 1 | SS400,HDZ55 | L=1950 |
| 8 | 平鋼用インサート | 3 | SS400,HDZ55 | M16 |
| 9 | 立金物 | 5 | SS400,HDZ55 | L=340 |
| 10 | 立金物用インサート | 10 | SUS304 | M12 |
| 基礎工 | 敷モルタル | 0.027m³ | 1:3 | |
| | 基礎砕石 | 0.295m³ | RC-40 | |

※止水栓（塩ビ管）取付

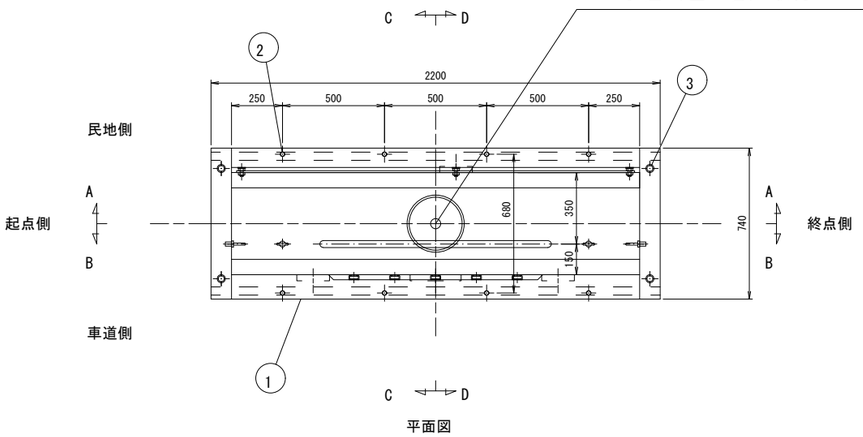


平面図

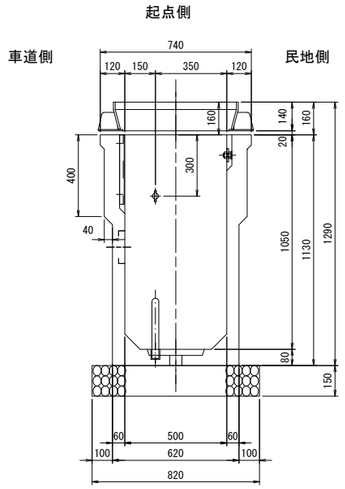


C—C（内面矢視）

## 設計条件

| | | |
|---|---|---|
| 設計荷重 | 活荷重 | 1輪　50kN |
| | 衝　撃 | 水平方向：i=0<br>鉛直方向：i=0.1 |
| 構造形式 | | 工場製品　レジンコンクリート製 |
| 内空寸法　（幅×高さ×長さ） | | 500x1050x2000 |
| 土の単位重量 | | γs=19kN/m³ |
| 土圧係数 | | Ka=0.308 |
| 使用材料 | レジンコンクリー | 設計基準曲げ強度σbk=18.0N/mm² |

注）水圧を考慮する場合は別途検討するものとする。

| 設　置　箇　所 | | 小計 | 合計 |
|---|---|---|---|
| D側 | D-9,D-12,D-14,D-18,D-21,D-24 | 6 | 10 |
| U側 | U-11,U-15,U-18,U-21 | 4 | |

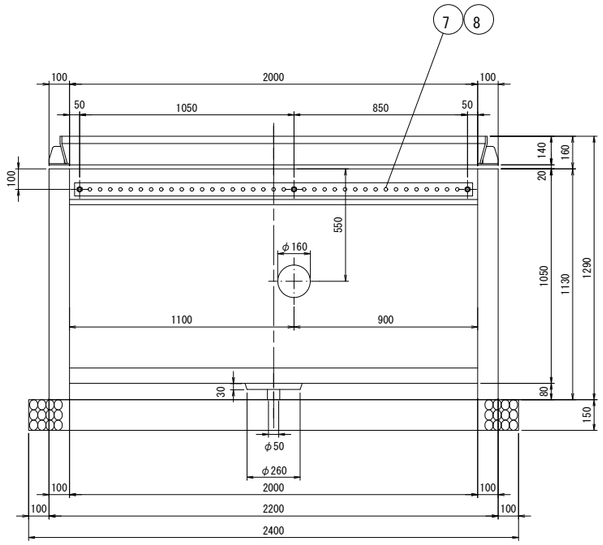


A—A（民地側、内面矢視）

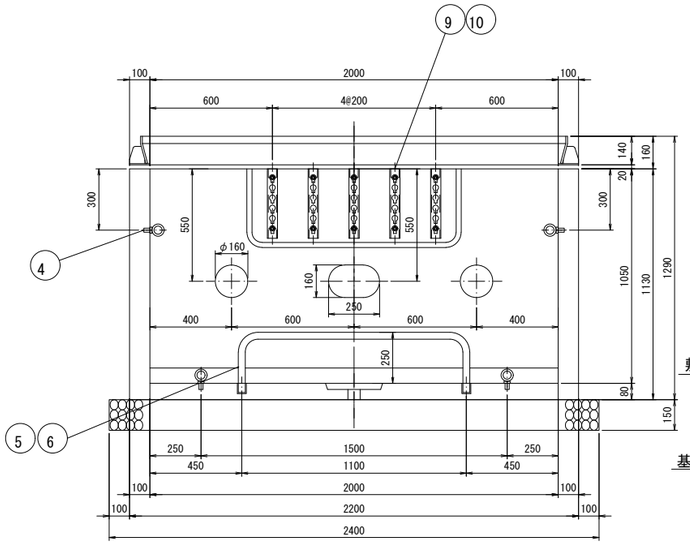


B—B（車道側、内面矢視）

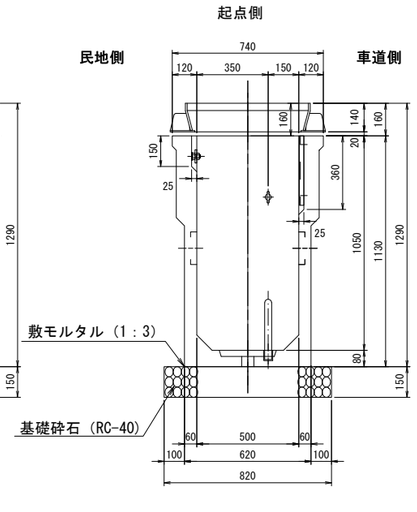


D—D（内面矢視）

| | | |
|---|---|---|
| 令和 7 ～ 30 年度 | | |
| 施工箇所 | 福島県郡山市富田町西町下～<br>富田町権現林　地内 | |
| 工事名 | 国道49号 富田地区電線共同溝PFI事業<br>整備工事業務 | |
| 図　名 | 特殊部構造図(17) | |
| 縮　尺 | 1:20 | 全 109 葉の内 68 |
| 作成年月 | 令和　年　月　日 | |
| 東北地方整備局　郡山国道事務所 | | |

# 特殊部構造図（18）

S=1:20

（通信接続桝Ⅱ型　W950×H1500×L2200）

歩道部

| 符号 | 部　品　名 | 数量 | 材　　質 | 備　　考 |
|---|---|---|---|---|
| 1 | 本　体 | 1 | レジンコンクリート | |
| 2 | 短手壁 | 2 | レジンコンクリート | |
| 3 | 筋金物固定用インサート | 6 | SUS304 | M12 |
| 4 | 筋金物 | 2 | SS400、HDZ55 | |
| 5 | プーリングボルト | 8 | SS400、HDZ55 | φ22 |
| 6 | 吊り下げフック | 4 | SS400、HDZ55 | φ19 |
| 7 | ステップ | － | SS400、HDZ55 | |
| 8 | 鉄蓋用インサート | 4 | SUS304 | M12、PCD（歩道:970／車道:950） |
| 9 | 調整リング | 1 | レジンコンクリート | |

※ステップ数量は設置箇所一覧参照

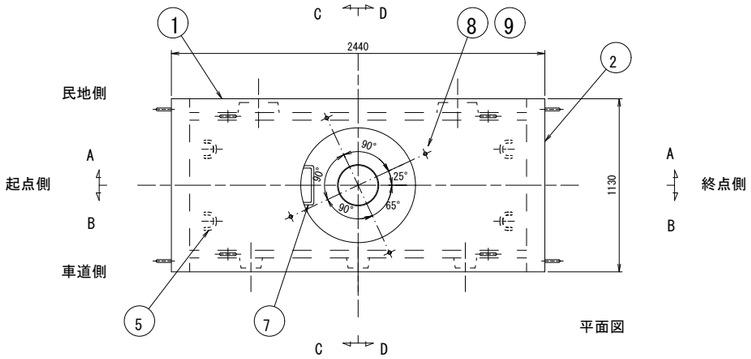


平面図

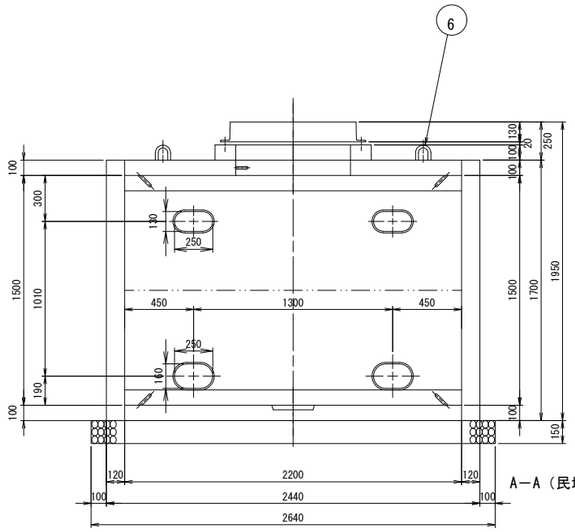


A－A（民地側、内面矢視）

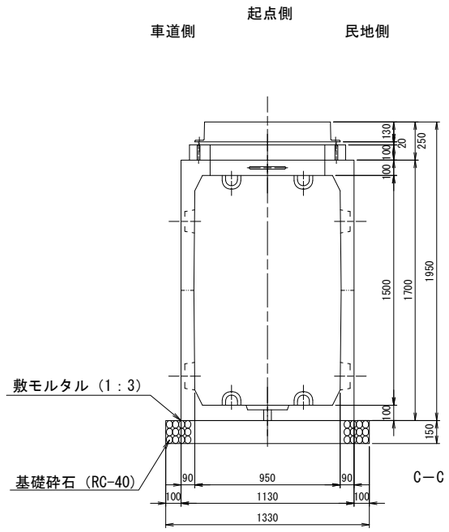


C－C（内面矢視）

終点側

民地側　　車道側

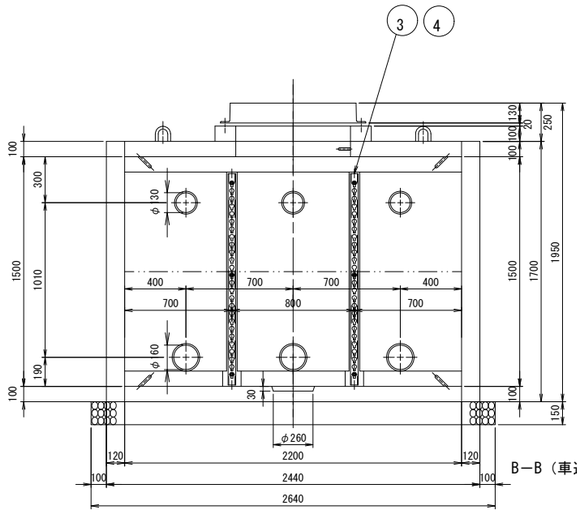


B－B（車道側、内面矢視）

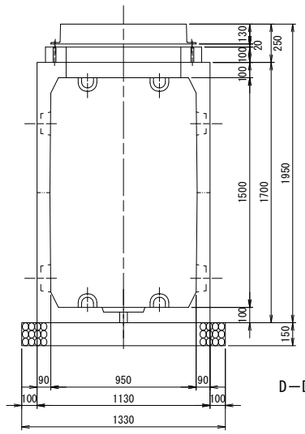


D－D（内面矢視）

## 重量表

| | 重量（kg） |
|---|---|
| 本　　体 | 2680 |
| 短 手 壁 | 1120 |
| 調整リング | － |
| 合　　計 | 3800 |

※調整リング重量は設置箇所一覧参照

## 設計条件

| | | | |
|---|---|---|---|
| 設計荷重 | 活荷重 | 1輪　50kN | |
| | 衝　撃 | 歩道 | 水平方向：i=0<br>鉛直方向：i=0.1 |
| | | 車道 | i=0.4（土中深さ：1.0m未満）<br>i=0.3（土中深さ：1.0m以上） |
| 構造形式 | | 工場製品　レジンコンクリート製 | |
| 内空寸法（長さ×幅×高さ） | | 2200x950x1500 | |
| 土の単位重量 | | γs=19kN/m$^3$ | |
| 土圧係数 | | Ka=0.5 | |
| 使用材料 | | レジンコンクリート設計基準曲げ強度σbk=18.0MPa | |

注）水圧を考慮する場合は別途検討するものとする。

| 設　置　箇　所 | | 小計 | 合計 |
|---|---|---|---|
| D側 | D-5 | 1 | 1 |
| U側 | － | － | |

| | | |
|---|---|---|
| 令和 7 ～ 30 年度 | | |
| 施工箇所 | 福島県郡山市富田町西町下～富田町権現林　地内 | |
| 工 事 名 | 国道49号 富田地区電線共同溝PFI事業整備工事業務 | |
| 図　　名 | 特殊部構造図(18) | |
| 縮　　尺 | 1:20 | 全 109 葉の内 69 |
| 作成年月 | 令和　　年　　月　　日 | |
| 東北地方整備局　郡山国道事務所 | | |

# 分岐桝構造図(1)

S=1:10

[ 低圧分岐桝 400×500×1000 ]

設計条件

| | | |
|---|---|---|
| 設計条件 | 自動車荷重 | 一輪　　50kN |
| | 衝撃係数 | 側壁　i＝0、底版　i＝0．1 |
| | 土の単位重量 | r＝19kN／m$^3$ |
| | 土圧係数 | Ka＝0．251 |
| 鉄筋コンクリート質量 | | 2500kg／m$^3$ |
| 構造形成 | | 工場製品鉄筋コンクリート |
| 寸法（長さ×幅×高さ） | | 400×500×1000 |
| 使用材料 | コンクリート | 設計基準強度＝35N／mm$^2$ |
| | 鉄筋 | SD295 |
| 参考質量 | 本体（L=1000） | 370kg |
| | 端壁（1枚当り） | 79kg |
| | 合計 | 528kg |

| 設置個所 | | 合計 |
|---|---|---|
| D側 | - | - |
| U側 | U7 | 1 |

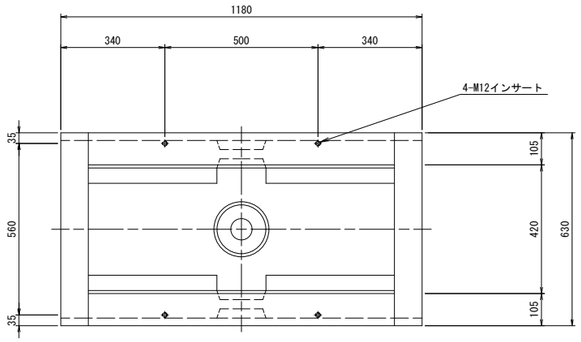


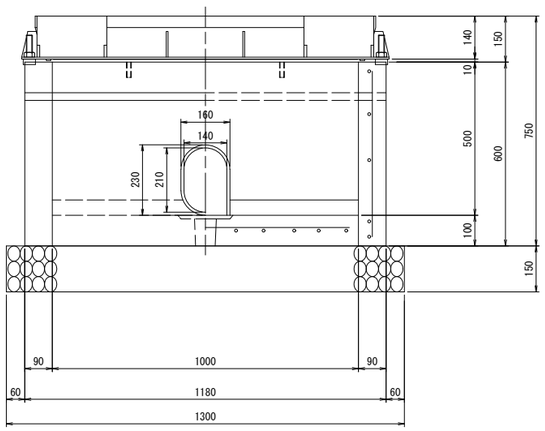


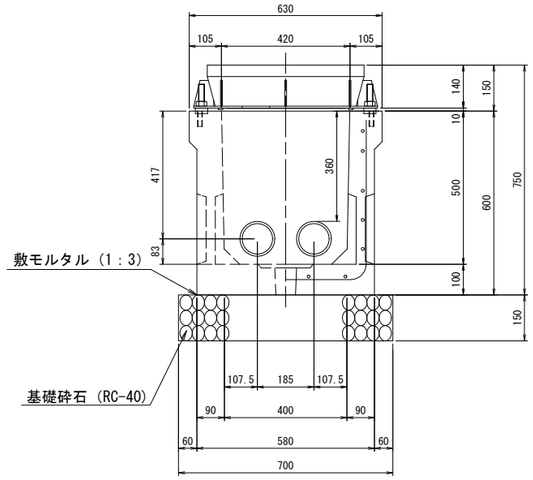


| | |
|---|---|
| 令和 7 ～ 30 年度 | |
| 施工箇所 | 福島県郡山市富田町西町下～富田町権現林　地内 |
| 工事名 | 国道49号 富田地区電線共同溝PFI事業 整備工事業務 |
| 図名 | 分岐桝構造図(1) |
| 縮尺 | 1:10　全 109 葉の内 70 |
| 作成年月 | 令和　年　月　日 |
| 東北地方整備局　郡山国道事務所 | |

# 分岐桝構造図(2)

S=1:10

[ 低圧分岐桝 400×600×1000 ]

設計条件

| | | |
|---|---|---|
| 設計条件 | 自動車荷重 | 一輪　50kN |
| | 衝撃係数 | 側壁　i=0、底版　i=0.1 |
| | 土の単位重量 | r=19kN/m$^3$ |
| | 土圧係数 | Ka=0.251 |
| 鉄筋コンクリート質量 | | 2500kg/m$^3$ |
| 構造形成 | | 工場製品鉄筋コンクリート |
| 寸法（長さ×幅×高さ） | | 400×600×1000 |
| 使用材料 | コンクリート | 設計基準強度=35N/mm$^2$ |
| | 鉄筋 | SD295 |
| 参考質量 | 本体（L=1000） | 425kg |
| | 端壁（1枚当り） | 94kg |
| | 合計 | 613kg |

| 設置個所 | | 合計 |
|---|---|---|
| D側 | D1,D2,D3,D4,D5,D9,D10,D11,D12,<br>D14,D15,D16,D17,D18,D19 | 15 |
| U側 | U1,U2,U3,U4,U5,U8,U9,U10,U11,U12,U13 | 11 |

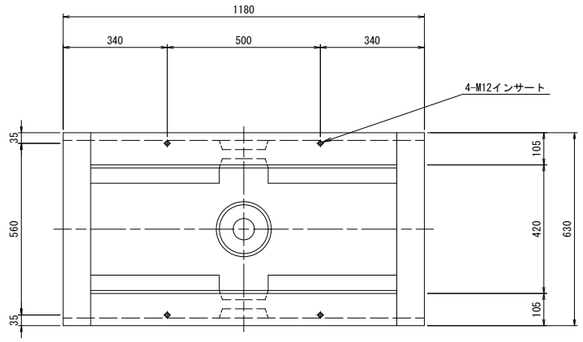


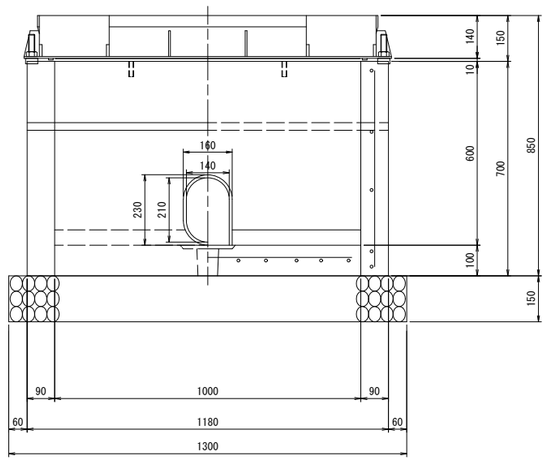


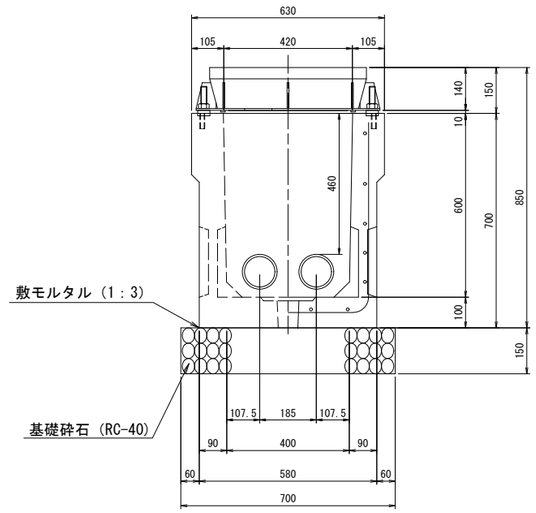


| | | |
|---|---|---|
| 令和 7 ～ 30 年度 | | |
| 施工箇所 | 福島県郡山市富田町西町下～<br>富田町権現林　地内 | |
| 工事名 | 国道49号 富田地区電線共同溝PFI事業<br>整備工事業務 | |
| 図名 | 分岐桝構造図(2) | |
| 縮尺 | 1:10 | 全 109 葉の内 71 |
| 作成年月 | 令和　年　月　日 | |
| 東北地方整備局　郡山国道事務所 | | |

# 分岐桝構造図(3)

S=1:10

[ 低圧分岐桝 400×700×1000 ]

設計条件

| | | |
|---|---|---|
| 設計条件 | 自動車荷重 | 一輪　50kN |
| | 衝撃係数 | 側壁　i＝0、底版　i＝0．1 |
| | 土の単位重量 | r＝19kN／m$^3$ |
| | 土圧係数 | Ka＝0．251 |
| 鉄筋コンクリート質量 | | 2500kg／m$^3$ |
| 構造形成 | | 工場製品鉄筋コンクリート |
| 寸法（長さ×幅×高さ） | | 400×700×1000 |
| 使用材料 | コンクリート | 設計基準強度＝35N／mm$^2$ |
| | 鉄筋 | SD295 |
| 参考質量 | 本体（L=1000） | 480kg |
| | 端壁（1枚当り） | 108kg |
| | 合計 | 696kg |

| 設置個所 | | 合計 |
|---|---|---|
| D側 | D6，D7，D8 | 3 |
| U側 | － | － |

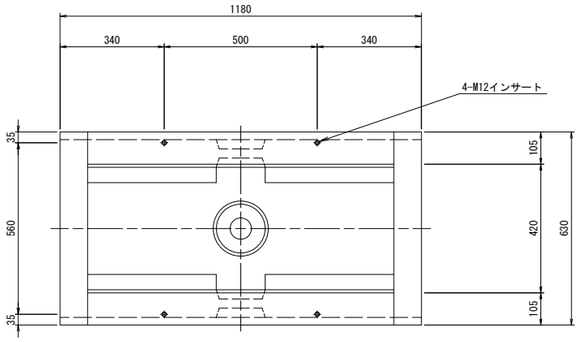


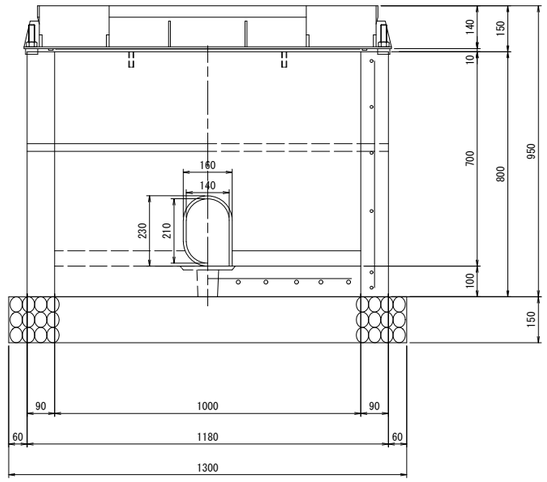


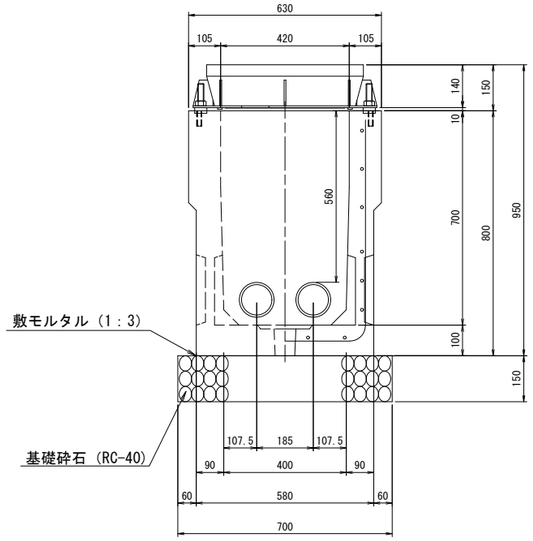


| | |
|---|---|
| 令和 7 ～ 30 年度 | |
| 施工箇所 | 福島県郡山市富田町西町下～富田町権現林　地内 |
| 工事名 | 国道49号 富田地区電線共同溝PFI事業整備工事業務 |
| 図名 | 分岐桝構造図(3) |
| 縮尺 | 1:10　全 109 葉の内 72 |
| 作成年月 | 令和　年　月　日 |
| 東北地方整備局　郡山国道事務所 | |

# 簡易トラフ構造図

S=1:10

[ 簡易トラフ(2連式) 400×600×2000 ]

設計条件

| | | |
|---|---|---|
| 設計条件 | 自動車荷重 | 一輪　50kN |
| | 衝撃係数 | 側壁　i=0、底版　i=0.1 |
| | 土の単位重量 | r=19kN/m$^3$ |
| | 土圧係数 | Ka=0.251 |
| 鉄筋コンクリート質量 | | 2500kg/m$^3$ |
| 構造形成 | | 工場製品鉄筋コンクリート |
| 寸法（長さ×幅×高さ） | | 400×600×2000 |
| 使用材料 | コンクリート | 設計基準強度=35N/mm$^2$ |
| | 鉄筋 | SD295 |
| 参考質量 | 本体 | 850kg |
| | 端壁（1枚当り） | 94kg |
| | 合計 | 1038kg |

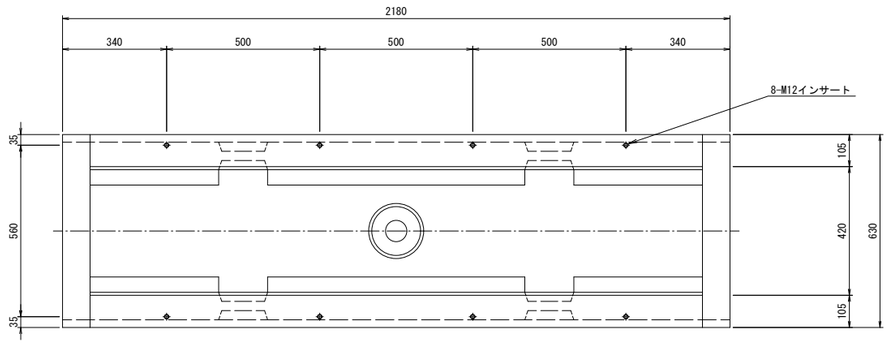


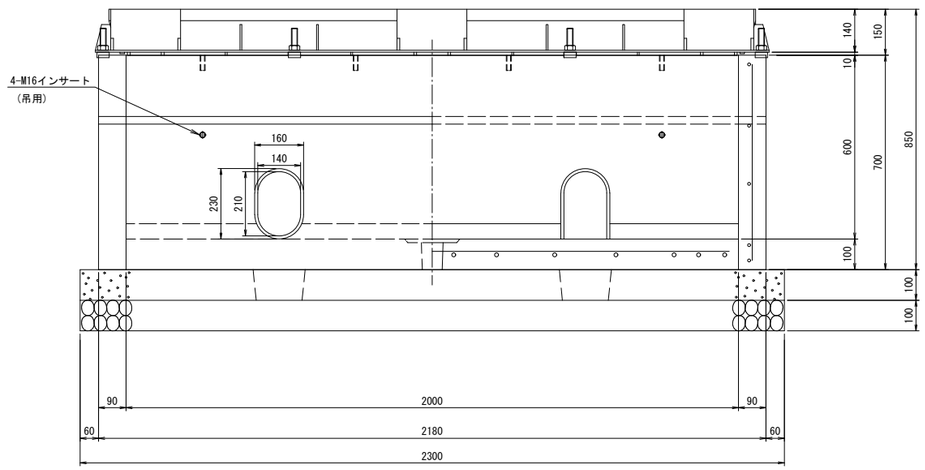


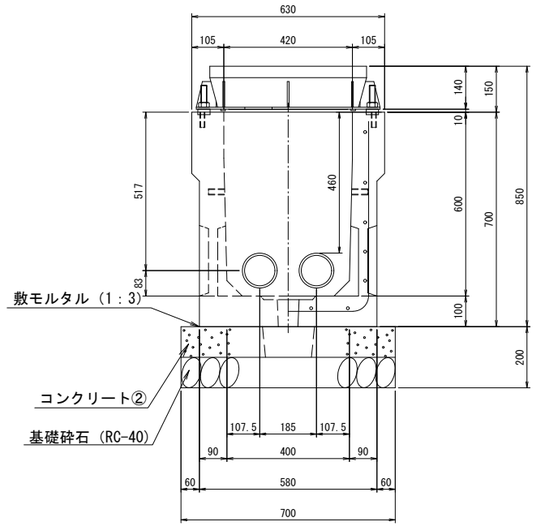


| 設置個所 | | 合計 |
|---|---|---|
| D側 | D13 | 1 |
| U側 | U6,U14 | 2 |

| | | |
|---|---|---|
| 令和 7 ～ 30 年度 | | |
| 施工箇所 | 福島県郡山市富田町西町下～富田町権現林　地内 | |
| 工事名 | 国道49号 富田地区電線共同溝PFI事業整備工事業務 | |
| 図名 | 簡易トラフ構造図 | |
| 縮尺 | 1:10 | 全 109 葉の内 73 |
| 作成年月 | 令和　年　月　日 | |
| 東北地方整備局　郡山国道事務所 | | |

# サイドボックス構造図

1000×600×650型 レジン製

| 符号 | 部 品 名 | 数量 | 材 質 | 備 考 |
|---|---|---|---|---|
| 1 | サイドボックス本体 | 1 | レジンコンクリート | W=800 |
| 2 | 引寄金具 | 4 | SS400 , HDZ55 | |
| 3 | 吊り用インサート | 4 | SS400 , HDZ55 | M16 |

## 平面図 S=1:10

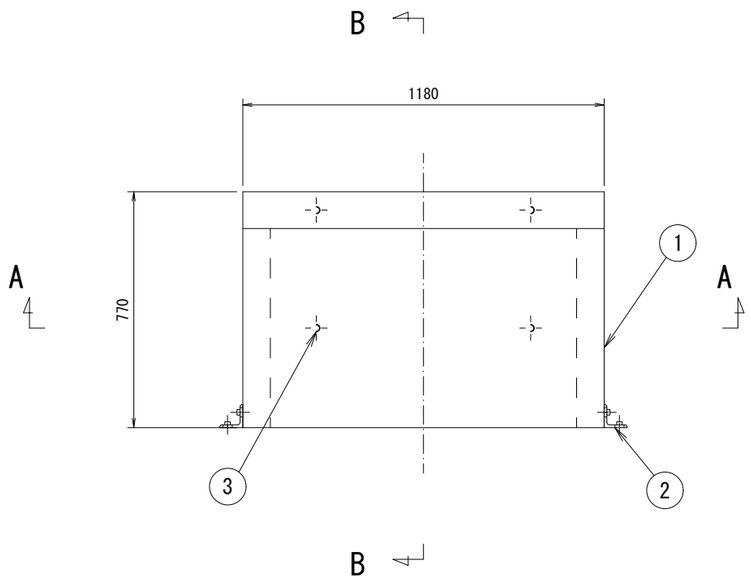


## A—A（内面矢視） S=1:10

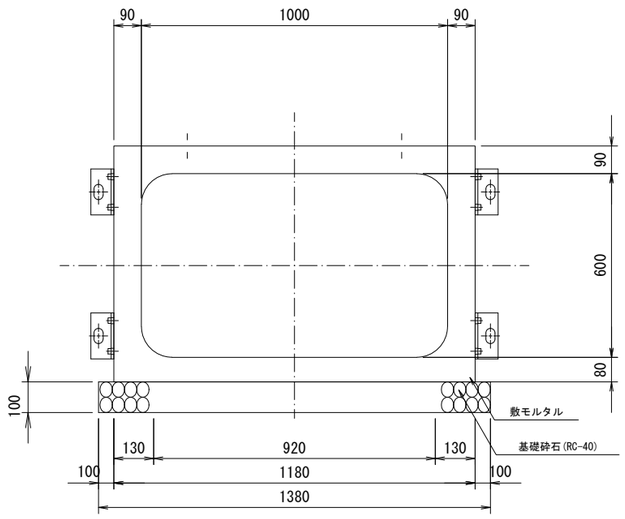


## B—B（側面、内面矢視） S=1:10

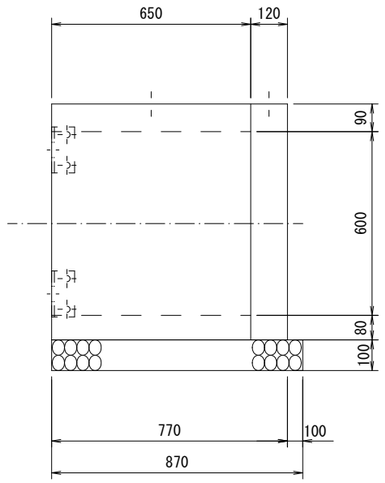


## 引寄金具詳細図 S=1:4

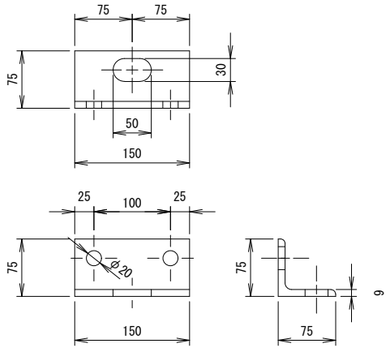


| | | |
|---|---|---|
| 令和 7 ～ 30 年度 | | |
| 施工箇所 | 福島県郡山市富田町西町下～富田町権現林 地内 | |
| 工 事 名 | 国道49号 富田地区電線共同溝PFI事業整備工事業務 | |
| 図 名 | サイドボックス構造図 | |
| 縮 尺 | 図示 | 全 109 葉の内 74 |
| 作成年月 | 令和 年 月 日 | |
| 東北地方整備局 郡山国道事務所 | | |

# 特殊部蓋構造図（1）

S=1:4

φ750（歩道用）

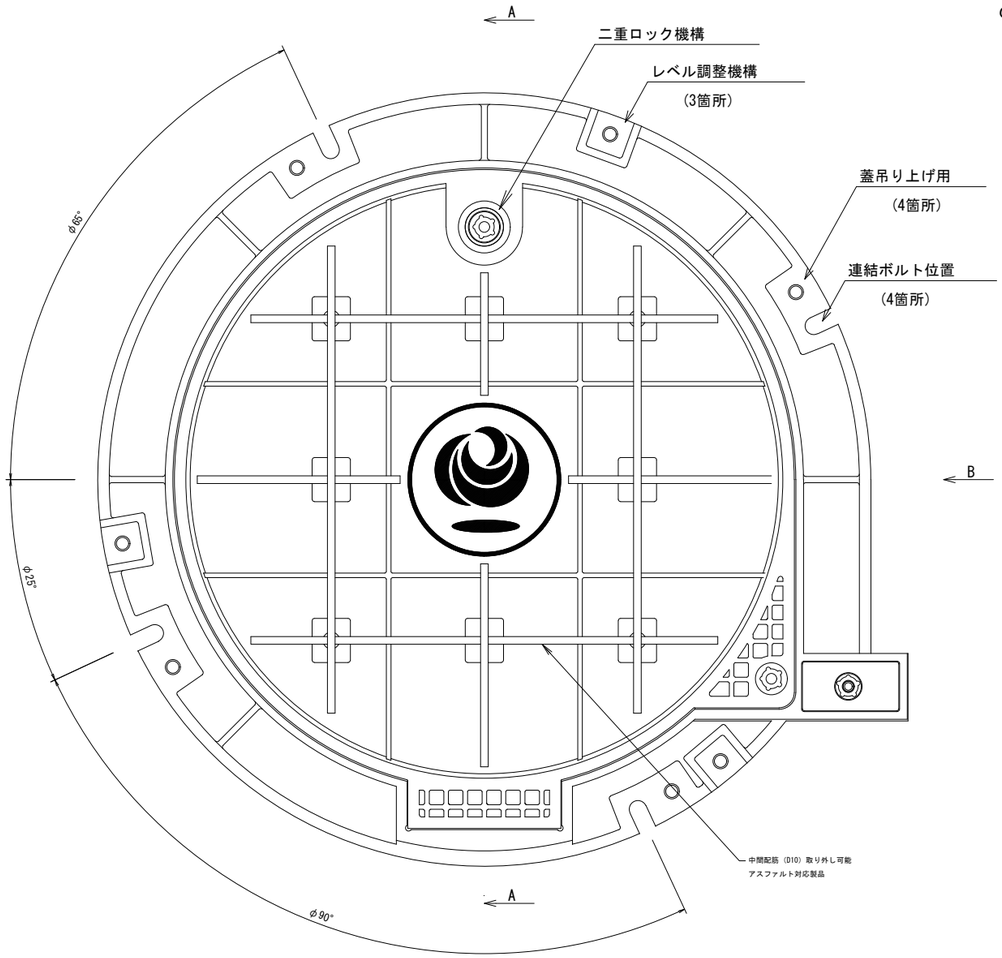


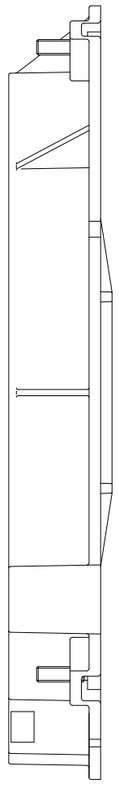

A-A断面

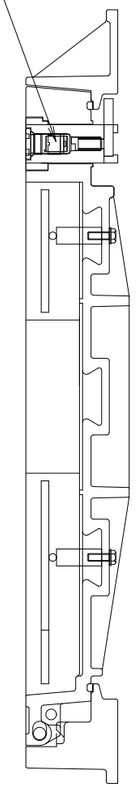


| 設置箇所 | | 合計 |
|---|---|---|
| D側 | D-1, D-3, D-5, D-13, D-15, D-17, D-19, D-26, D-28, D-29 | 10 |
| U側 | U-3, U-5, U-6, U-7, U-10, U-14, U-17, U-19, U-20, U-23, U-26 | 11 |

特記事項

セキュリティの為の二重ロック（シリンダー錠＋ロック）機構が備わっております。

レベル調整機構

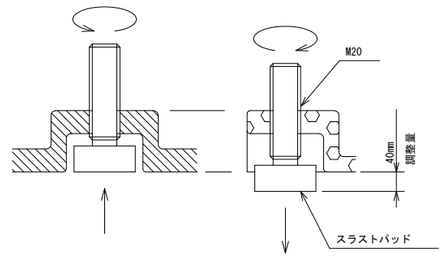


倒れ防止ストッパー

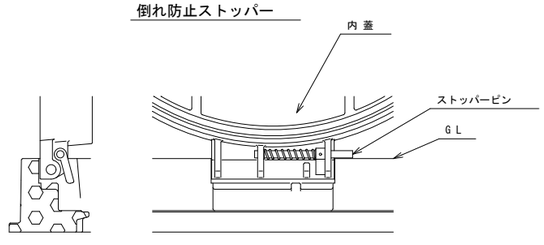


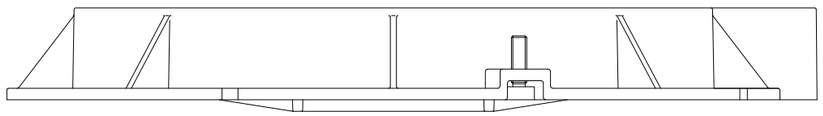

B-B断面

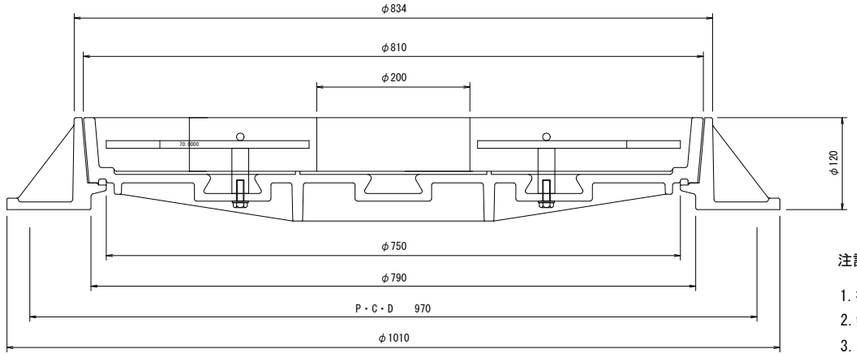


上記、内蓋はアスファルト対応となります。

国土交通省

（ロゴマーク）

外径 φ200



開閉方式

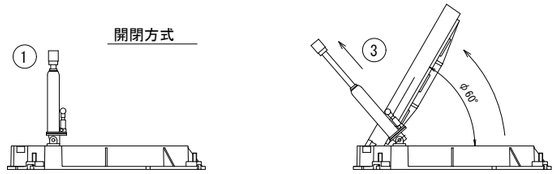


注記

1. 指示なき角Rは3, 隅Rは5とする.
2. 鋳出し部の角Rは0.5とする.
3. ロゴマーク及び鋳出し文字は本図通りとする.
4. 斜線部は浮き出しとする(高さ3mm).

## 設計条件

| | | |
|---|---|---|
| 設計荷重 | 活荷重 | 1輪＝50KN |
| | 衝撃係数 | i＝0.1 |
| 支間距離 | | L＝0.97m |
| 構造形式 | | 鋳鉄丸形構造 省力蓋 |
| 使用材料 | 主要鋼材 | FCD450・600 |
| | 付属部材 | SUS304 |

## 材料表

| 部品名 | | 重量表 | 材質 |
|---|---|---|---|
| 受枠蓋重量 | | 90.0 Kg | FCD450 |
| 内蓋重量 | | 105.0 Kg | FCD600 |
| 合計重量 | | 195.0 Kg | |
| 鋼枠処理 | | エポキシ樹脂黒色塗装 | |
| 付属部品 | 連結ボルト | M12×100, N, PW-4 | SUS304 |
| | ヒンジピン | φ16×235-1 | SUS304 |
| | ゴムパッキン | 5×10×2400-1 | |

| | | |
|---|---|---|
| 令和 7 ～ 30 年度 | | |
| 施工箇所 | 福島県郡山市富田町西町下～富田町権現林 地内 | |
| 工事名 | 国道49号 富田地区電線共同溝PFI事業 整備工事業務 | |
| 図名 | 特殊部蓋構造図（1） | |
| 縮尺 | 1:4 | 全 109 葉の内 75 |
| 作成年月 | 令和 年 月 日 | |
| 東北地方整備局 郡山国道事務所 | | |

# 特殊部蓋構造図（2）

S=1:5

φ750（車道用）

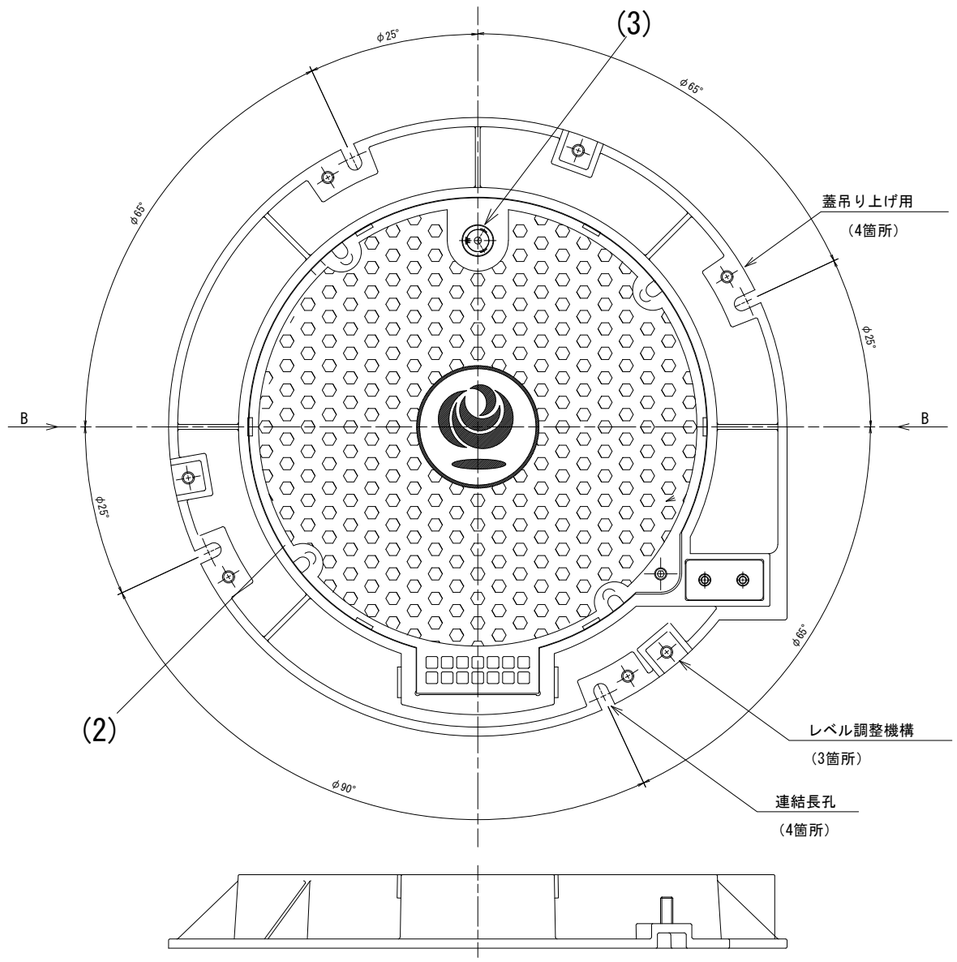


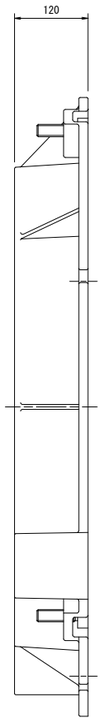


A-A断面

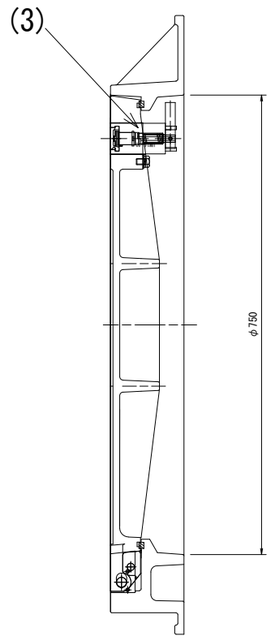


| 設置箇所 | | 合計 |
|---|---|---|
| D側 | – | – |
| U側 | U-24, U-25 | 2 |

特記事項

セキュリティの為の二重ロック（シリンダー錠＋ロック）
機構が備わっております。

設計条件

| | | |
|---|---|---|
| 設計荷重 | 活荷重 | 1輪＝50KN |
| | 衝撃係数 | i＝0.4 |
| 支間距離 | | L＝0.97m |
| 構造形式 | | 鋳鉄構造　省力蓋 |
| 使用材料 | 主要鋼材 | FCD700・600 |
| | 付属部材 | SUS304 |

材料表

| 符号 | 部品名 | 重量表 | 材質 |
|---|---|---|---|
| (1) | 受枠蓋重量 | 115.0 Kg | FCD600 |
| (2) | 内蓋重量 | 87.0 Kg | FCD700 |
| (3) | 二重ロック | シリンダー錠 | SUS303 |
| 合計重量 | | 202.0 Kg | |
| 鋼枠処理 | | エポキシ樹脂黒色塗装 | |
| 付属部品 | 連結ボルト | M12×100L, NT, PW4 | SUS304 |
| | ヒンジピン | φ16×228 | SUS304 |
| | ゴムパッキン | 8×10×2300 | CR |

開閉治具（参考図）

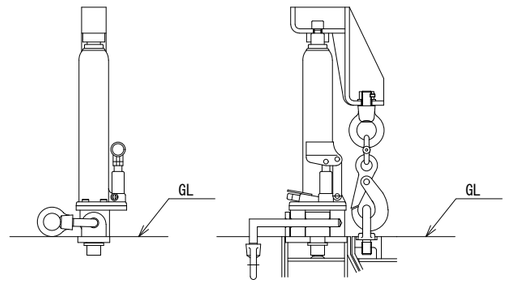


B-B断面

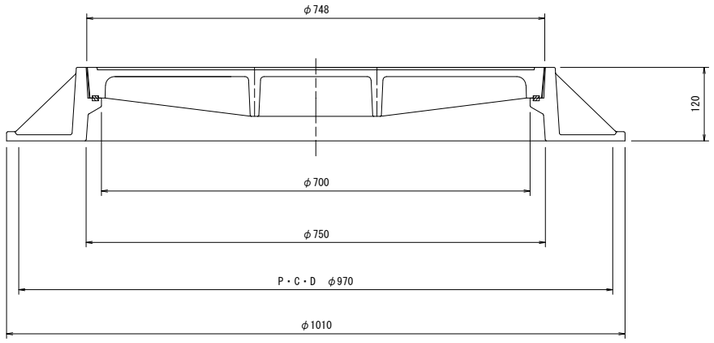


倒れ防止ストッパー

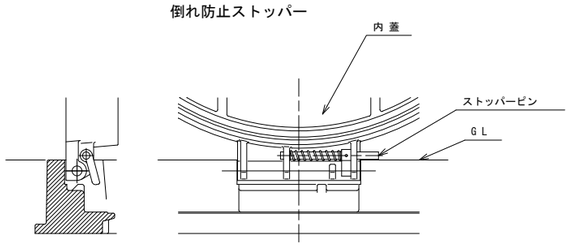


国土交通省章
（ロゴマーク）

外径　φ200

注記

1. 指示なき角Rは3, 隅Rは5とする.
2. 鋳出し部の角Rは0.5とする.
3. ロゴマーク及び鋳出し文字は本図通りとする.
4. 斜線部は浮き出しとする(高さ3mm).

| | | |
|---|---|---|
| 令和 7 ～ 30 年度 | | |
| 施工箇所 | 福島県郡山市富田町西町下～富田町権現林　地内 | |
| 工事名 | 国道49号 富田地区電線共同溝PFI事業整備工事業務 | |
| 図名 | 特殊部蓋構造図（2） | |
| 縮尺 | 1:5 | 全 109 葉の内 76 |
| 作成年月 | 令和　年　月　日 | |
| 東北地方整備局　郡山国道事務所 | | |

# 特殊部蓋構造図 (3)

S=1:10

部分開口用　W（500）× L（800）

| 設　置　箇　所 | | 合計 |
|---|---|---|
| D側 | D-2, D-4, D-6, D-7, D-10, D-11, D-22, D-27 | 8 |
| U側 | U-4, U-9, U-12, U-13, U-22 | 5 |

特記事項

セキュリティの為の二重ロック（シリンダー錠＋ロック）
機構が備わっております。

## 平面図

車道側

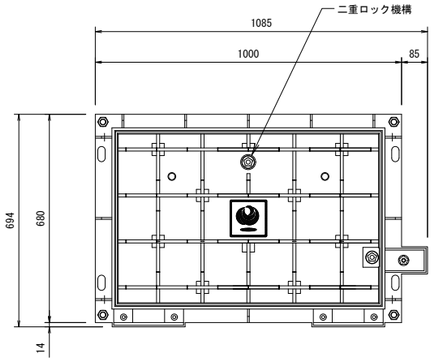


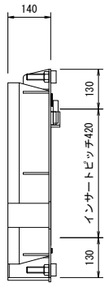


民地側

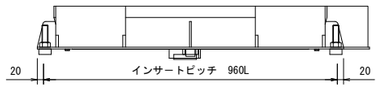


## 外枠蓋

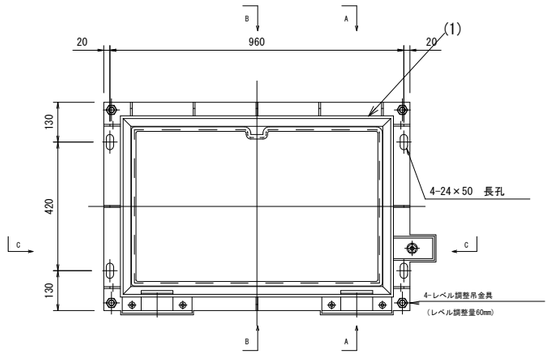


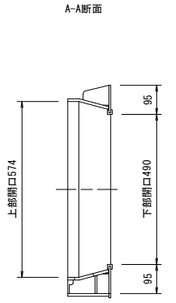


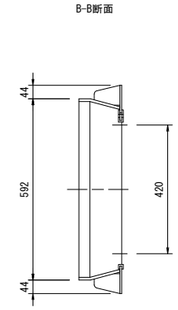


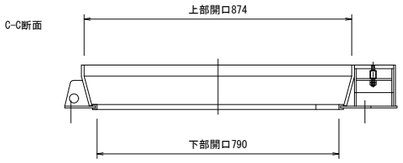


## 国土交通省章

（ロゴマーク）

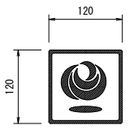


注記

1. 材質はFCD450とする
2. 指示なき角Rは3, 隅Rは5とする
3. 鋳出し部の角Rは0.5とする
4. ロゴマーク及び鋳出し文字は本図通りとする
5. 斜線部は浮き出しとする（高さ3mm）

## 内蓋

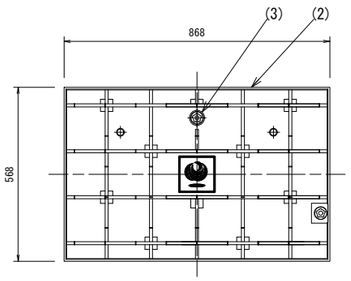


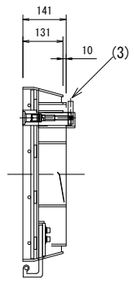


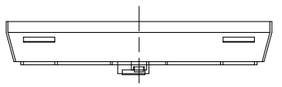

内蓋化粧板充填深さ45mm

上記、内蓋はアスファルト対応となります。

設計条件

| | | |
|---|---|---|
| 設計荷重 | 活荷重 | 1輪 50kN |
| | 衝撃係数 | i＝0.1 |
| 支　間　距　離 | | L＝0.95m |
| 構　造　形　式 | | 鋼板溶接構造　省力蓋 |
| 使用材料 | 主要鋼材 | SS400 |
| | 付属部材 | SUS304 |

材 料 表

| 符号 | 部 品 名 | 重 量 表 | 材 質 |
|---|---|---|---|
| (1) | 外 枠 蓋 重 量 | 90.0 Kg | SS400 |
| (2) | 内 蓋 重 量 | 85.0 Kg | SS400 |
| (3) | 二重ロック | シリンダー錠付 | SUS303 |
| 合 計 重 量 | | 175.0 Kg | |
| 鋼 枠 処 理 | | HDZ55 メッキ処理 | |
| 付属部品 | 連結ボルト | M12×150, N, PW-4 | SUS304 |
| | ゴムパッキン | 5×15×10×2600-1 | |

## インサート割付　構造図

### 平面図

車道側

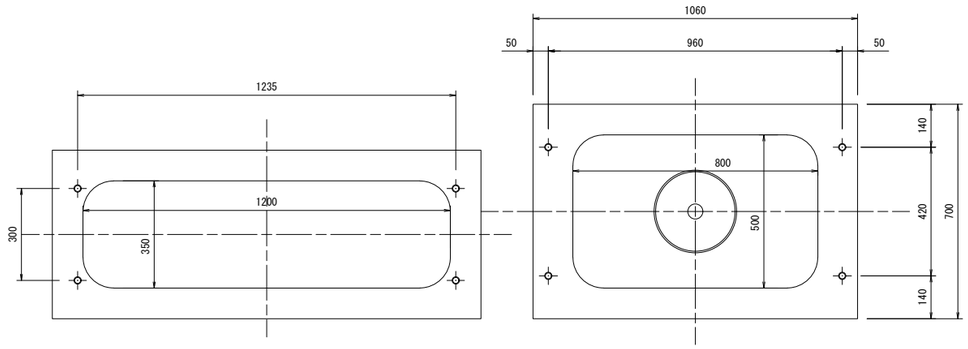


民地側

（インサート 4-M12）

| | |
|---|---|
| 令和 7 ～ 30 年度 | |
| 施工箇所 | 福島県郡山市富田町西町下～富田町権現林　地内 |
| 工 事 名 | 国道49号 富田地区電線共同溝PFI事業 整備工事業務 |
| 図　　名 | 特殊部蓋構造図 (3) |
| 縮　　尺 | 1:10　　全 109 葉の内 77 |
| 作成年月 | 令和　　年　　月　　日 |
| 東北地方整備局　郡山国道事務所 | |

# 特殊部蓋構造図 (4)

S=1:10

## 通信接続桝　(W) 500×(L) 2000

| 設置箇所 | | 合計 |
|---|---|---|
| D側 | D-9, D-12, D-14, D-18, D-21, D-24 | 6 |
| U側 | U-11, U-15, U-18, U-21 | 4 |

〈特記事項〉

セキュリティの為の

二重ロック（シリンダー錠＋ロック）機構。

### 平面図

車道側

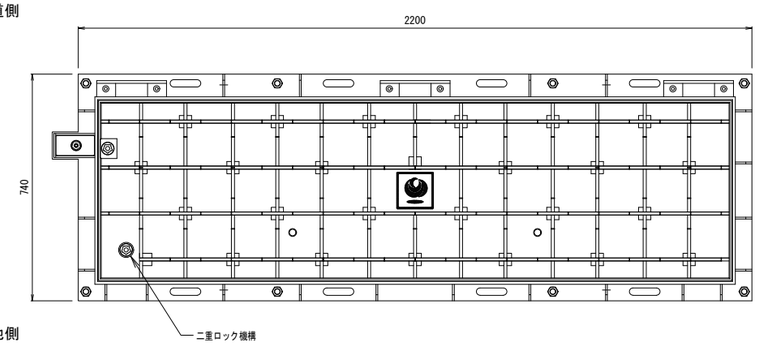


民地側

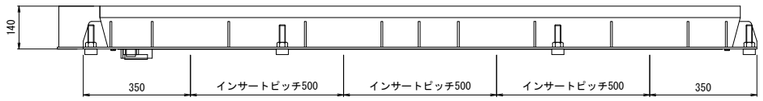


### インサート割付　構造図

### 平面図

車道側

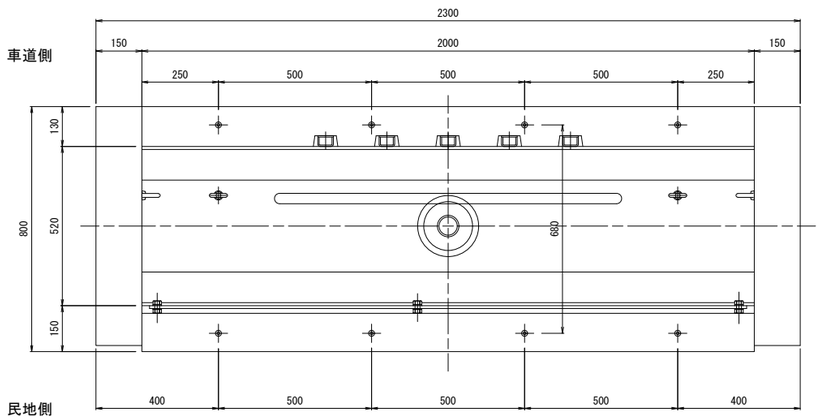


民地側

（インサート 8-M12）

車道側

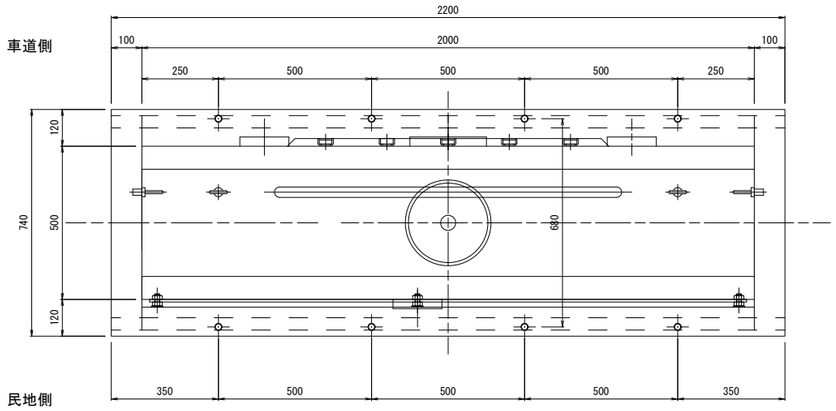


民地側

（インサート 8-M12）

### 外枠蓋

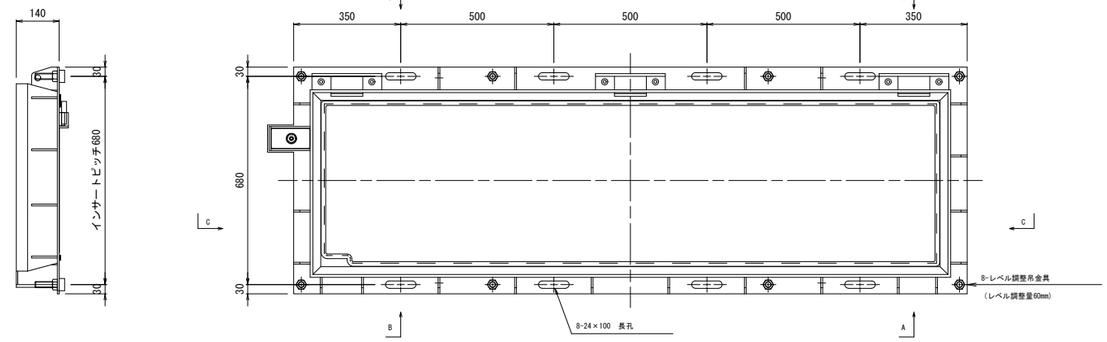


A-A断面

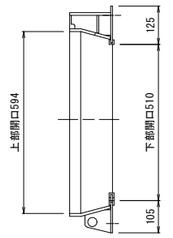


B-B断面

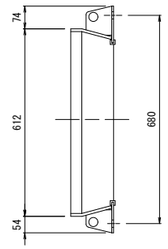


C-C断面

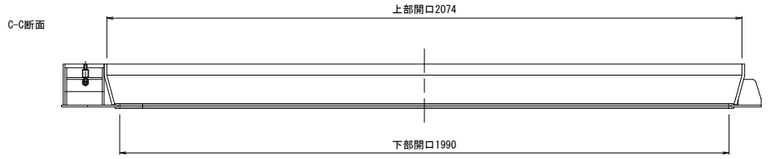


### 開閉治具　（参考図）

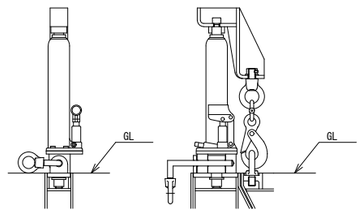


### 国土交通省章

（ロゴマーク）

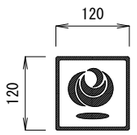


注記

1. 材質はFCD450とする
2. 指示なき角Rは3, 隅Rは5とする
3. 鋳出し部の角Rは0.5とする
4. ロゴマーク及び鋳出し文字は本図通りとする
5. 斜線部は浮き出しとする(高さ3mm)

| | | |
|---|---|---|
| 設計荷重 | 活荷重 | 1輪＝50KN |
| | 衝撃係数 | i＝0.1 |
| 支間距離 | | L＝0.68m |
| 構造形式 | | 鋼板溶接構造　省力蓋 |
| 使用材料 | 主要鋼板 | SS400 |
| | 付属部材 | SUS304 |

### 材料表　（省力蓋）

| | | | |
|---|---|---|---|
| 鋼枠 | 外枠蓋重量 | 143.0 Kg | SS400 |
| | 内蓋重量 | 168.0 Kg | SS400 |
| | 合計重量 | 311.0 Kg | |
| | 鋼枠処理 | HDZT 77 メッキ処理 | |

### 内蓋

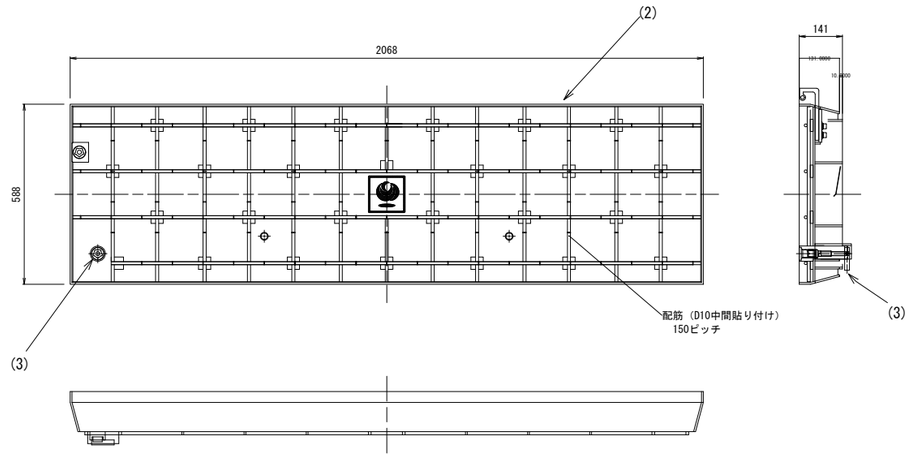


内蓋化粧板充填深さ45mm

上記、内蓋はアスファルト対応となります。

| | | |
|---|---|---|
| 令和 7 ～ 30 年度 | | |
| 施工箇所 | 福島県郡山市富田町西町下～富田町権現林　地内 | |
| 工事名 | 国道49号 富田地区電線共同溝PFI事業整備工事業務 | |
| 図名 | 特殊部蓋構造図 (4) | |
| 縮尺 | 1:10 | 全 109 葉の内 78 |
| 作成年月 | 令和　年　月　日 | |
| 東北地方整備局　郡山国道事務所 | | |

# 特殊部蓋構造図 (5)

S=1:20

## W (900) × L (2200)

## 地上機器　直上　1基タイプ

| | 設　置　箇　所 | 合計 |
|---|---|---|
| D側 | D-8, D-20, D-23, D-25 | 4 |
| U側 | U-16 | 1 |

特記事項

セキュリティの為の二重ロック（シリンダー錠＋ロック）
機構が備わっております。

### 平面図

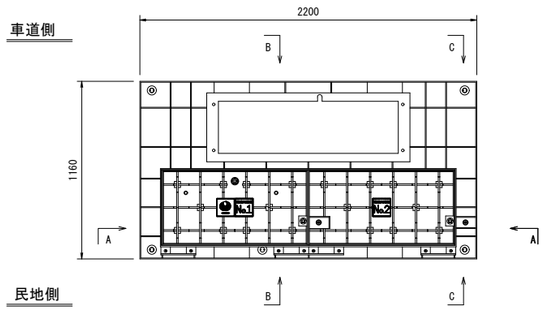


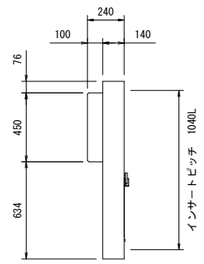


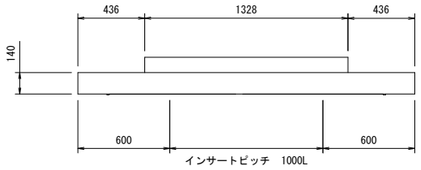


### 外枠蓋

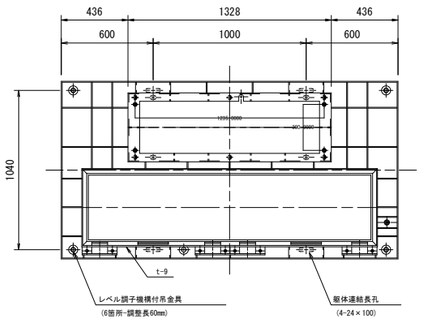


### A-A断面図

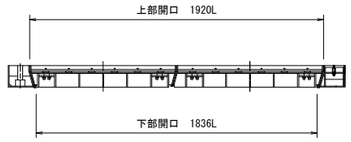


### B-B断面図

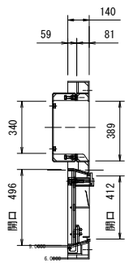


### C-C断面図

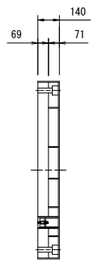


配電塔台座勾配可能範囲(標準)
(横断・縦断　各3%以下)
*3%以上の場合特殊台座取付

### 内 蓋-1

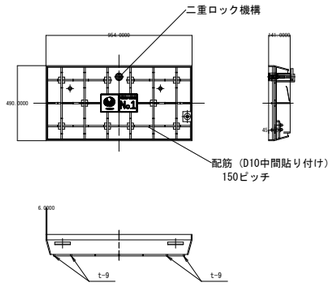


### 内 蓋-2

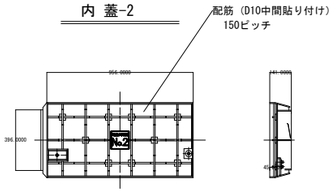


内蓋化粧板充填深さ45mm

上記、内蓋はアスファルト対応となります。

### サイド・山留プレート　構造図

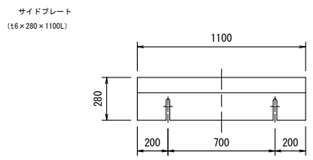


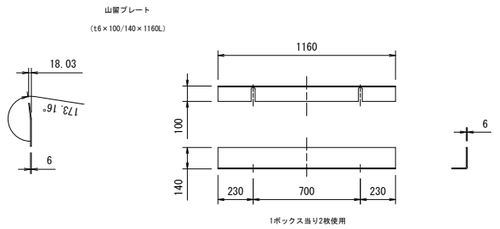


### インサート割付 位置図

#### 平面図

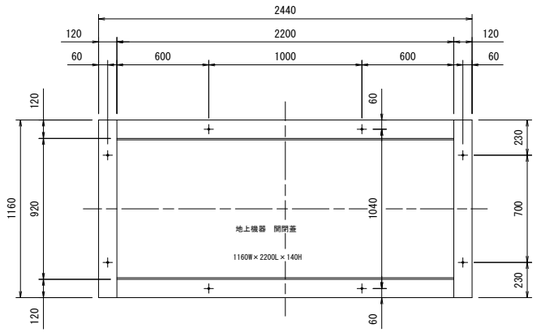


#### 側面図

(民地側・車道側　共通)

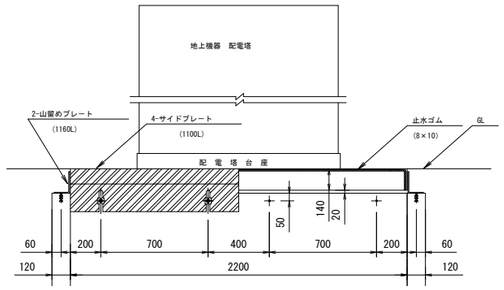


### 国土交通省章

(ロゴマーク)

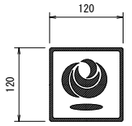


注記
1. 材質はFCD450とする
2. 指示なき角Rは3, 隅Rは5とする
3. 鋳出し部の角Rは0.5とする
4. ロゴマーク及び鋳出し文字は本図通りとする
5. 斜線部は浮き出しとする(高さ3mm)

### 注意点

蓋を開ける作業時＝　内蓋を開く場合は、子蓋No1から開けその後No2を開けて作業をする
蓋を閉める作業時＝　内蓋を閉める場合は、蓋を開ける作業の逆の工程作業により蓋を閉める

### 特記事項

(1)　地上機器開閉蓋の蓋連結用インサートは全て、M12を使用の事。(4-M12)

(2)　サイドプレートの取付け連結用インサートは全て、M12使用の事。(8-M12)

(3)　山留めプレートの取付け連結用インサートは全て、M12使用の事。(4-M12)

(4)　サイドプレート・山留めプレートの蓋との合わせ目の隙間には、8×10の止水ゴムを接着の事。

### 設計条件

| | | |
|---|---|---|
| 設計荷重 | 活荷重 | 1輪＝50KN |
| | 衝撃係数 | i＝0.1 |
| 支　間　距　離 | | L＝1.04m |
| 構　造　形　式 | | 鋼板溶接構造　省力蓋 |
| 使用材料 | 主要鋼板 | SS400 |
| | 付属部材 | SUS304 |

### 材 料 表　(地上機器省力蓋)

| | | | |
|---|---|---|---|
| 鋼枠 | 外 枠 蓋 重 量 | 270.0 Kg | SS400 |
| | 内 蓋 － 1 重 量 | 103.0 Kg | SS400 |
| | 内 蓋 － 2 重 量 | 109.6 Kg | SS400 |
| | サイド/山留めプレート | 87.0 Kg | SS400 |
| | 合 計 重 量 | 569.6 Kg | |
| | 鋼 枠 処 理 | HDZT 77 メッキ処理 | |

| | |
|---|---|
| 令和 7 ～ 30 年度 | |
| 施工箇所 | 福島県郡山市富田町西町下～富田町権現林　地内 |
| 工 事 名 | 国道49号 富田地区電線共同溝PFI事業整備工事業務 |
| 図　　名 | 特殊部蓋構造図 (5) |
| 縮　　尺 | 1:20　全 109 葉の内 79 |
| 作成年月 | 令和　年　月　日 |
| 東北地方整備局　郡山国道事務所 | |

# 特殊部蓋構造図 (6)

S=1:20

W (900) × L (4200)

地上機器　直上　2基タイプ

| 設置箇所 | | 合計 |
|---|---|---|
| D側 | D-16 | 1 |
| U側 | － | － |

特記事項

セキュリティの為の二重ロック（シリンダー錠＋ロック）
機構が備わっております。

## 平面図

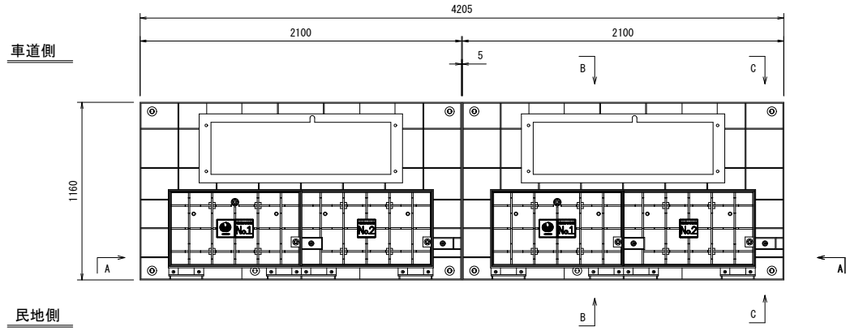


## 外枠蓋

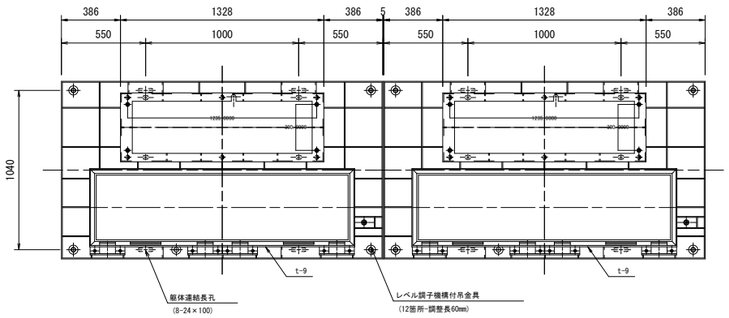


A-A断面図

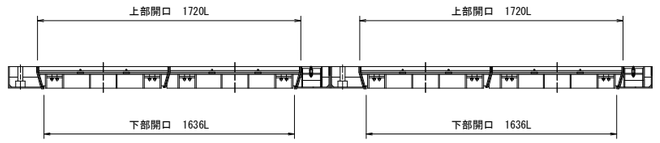


B-B断面図

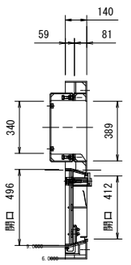


C-C断面図

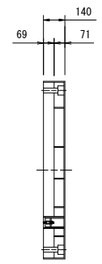


配電塔台座勾配可能範囲(標準)
(横断・縦断　各3%以下)

*3%以上の場合特殊台座取付

## 注意点

蓋を開ける作業時＝　内蓋を開く場合は、子蓋No1から開けその後No2を開けて作業をする
蓋を閉める作業時＝　内蓋を閉める場合は、蓋を開ける作業の逆の工程作業により蓋を閉める

## サイド・山留プレート　構造図

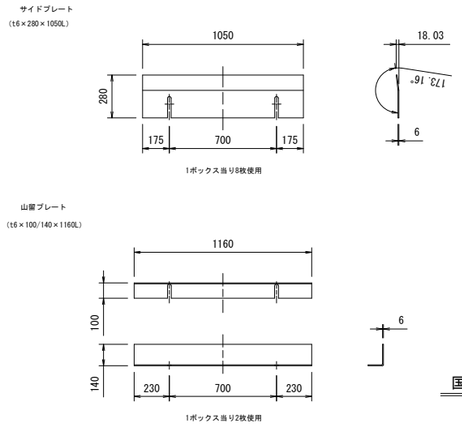


## 内 蓋-1

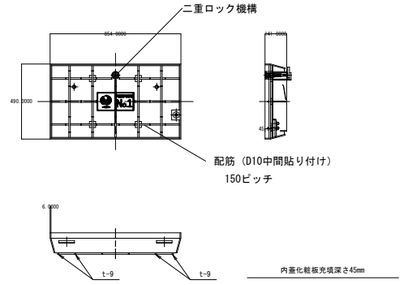


内蓋化粧板充填深さ45mm

上記、内蓋は アスファルト 対応となります。

## 内 蓋-2

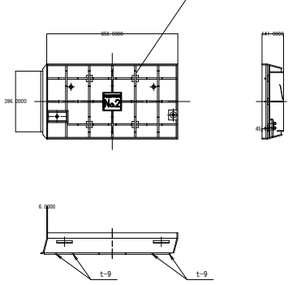


## インサート割付 位置図

### 平面図

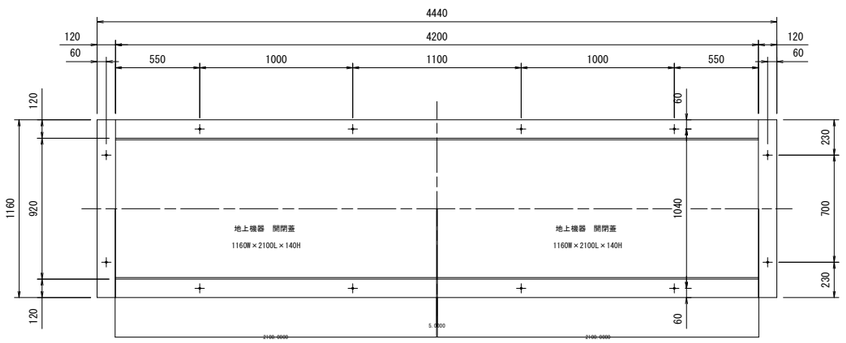


### 側面図

（民地側・車道側　共通）

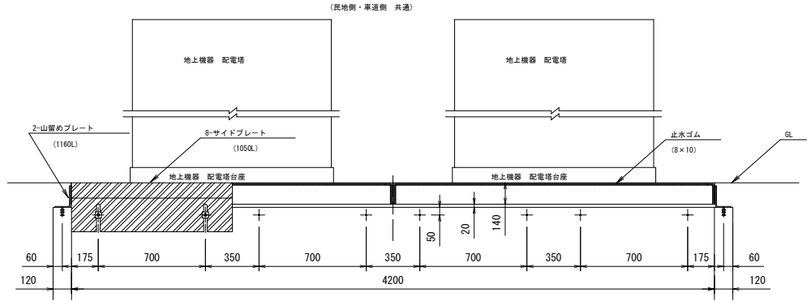


## 特記事項

(1)　地上機器開閉蓋の蓋連結用インサートは全て、M12を使用の事。(8-M12)

(2)　地上機器開閉蓋と　地上機器開閉蓋　の合わせ目の隙間には、8×10の止水ゴムを接着の事。

(3)　サイドプレートの取付け連結用
インサートは全て、M12使用の事。(16-M12)

(4)　山留めプレートの取付け連結用
インサートは全て、M12使用の事。(4-M12)

(5)　サイドプレート・山留めプレートの蓋との合わせ目の隙間には、8×10の止水ゴムを接着の事。

## 国土交通省章

（ロゴマーク）

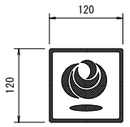


注記
1. 材質はFCD450とする
2. 指示なき角Rは3, 隅Rは5とする
3. 錆出し部の角Rは0.5とする
4. ロゴマーク及び錆出し文字は本図通りとする
5. 斜線部は浮き出しとする(高さ3mm)

## 設計条件

| | | |
|---|---|---|
| 設計荷重 | 活荷重 | 1輪＝50KN |
| | 衝撃係数 | i＝0.1 |
| 支間距離 | | L＝1.04m |
| 構造形式 | | 鋼板溶接構造　省力蓋 |
| 使用材料 | 主要鋼板 | SS400 |
| | 付属部材 | SUS304 |

## 材料表 （地上機器省力蓋）

| | | | |
|---|---|---|---|
| 鋼枠 | 外枠蓋重量 | 262.0×2基＝ 524.0 Kg | SS400 |
| | 内蓋－1重量 | 98.5×2基＝ 197.0 Kg | SS400 |
| | 内蓋－2重量 | 105.0×2基＝ 210.0 Kg | SS400 |
| | サイド/山留めプレート | 140.0 Kg | SS400 |
| | 合計重量 | 1,071.0 Kg | |
| | 鋼枠処理 | HDZT 77 メッキ処理 | |

| | | |
|---|---|---|
| 令和 7 ～ 30 年度 | | |
| 施工箇所 | 福島県郡山市富田町西町下～富田町権現林　地内 | |
| 工事名 | 国道49号 富田地区電線共同溝PFI事業整備工事業務 | |
| 図名 | 特殊部蓋構造図 (6) | |
| 縮尺 | 1:20 | 全 109 葉の内 80 |
| 作成年月 | 令和　年　月　日 | |
| 東北地方整備局　郡山国道事務所 | | |

# 分岐桝蓋構造図

S=1:10

開口寸法　W（400）×L（1000）

| | 設　置　箇　所 | 合計 |
|---|---|---|
| D側 | D1～D12,D14～D19 | 18 |
| U側 | U1～U5,U7～U13 | 12 |

〈特記事項〉

セキュリティの為の

二重ロック（シリンダー錠＋ロック）機構。

## 平面図

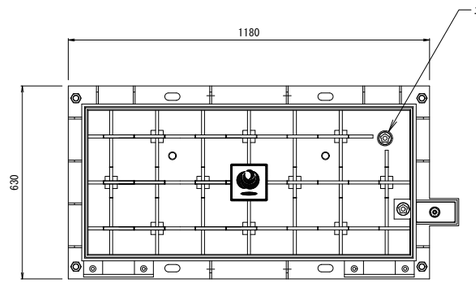


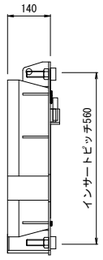


## 外枠蓋

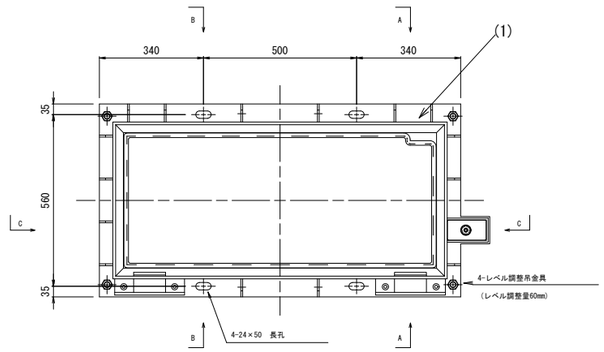


A-A断面

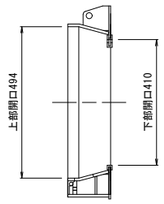


B-B断面

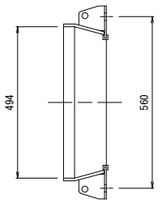


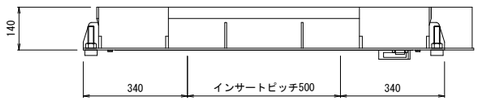


C-C断面

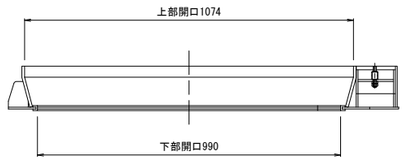


## インサート割付　構造図

### 平面図

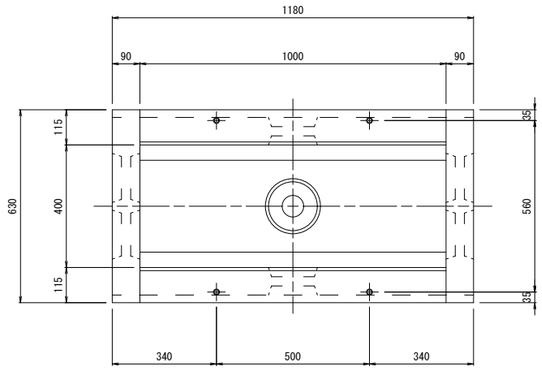


## 開閉治具　（参考図）

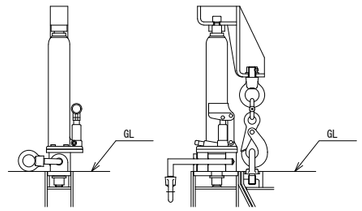


## 国土交通省章

（ロゴマーク）

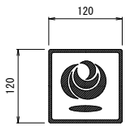


注記

1. 材質はFCD450とする
2. 指示なき角Rは3,隅Rは5とする
3. 鋳出し部の角Rは0.5とする
4. ロゴマーク及び鋳出し文字は本図通りとする
5. 斜線部は浮き出しとする（高さ3mm）

## 内蓋

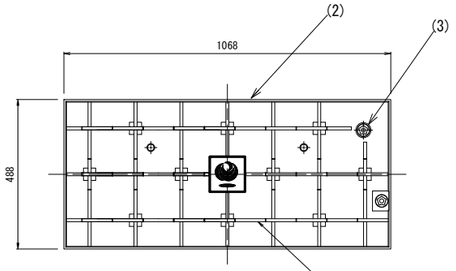


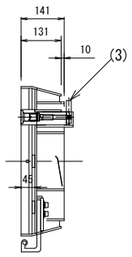


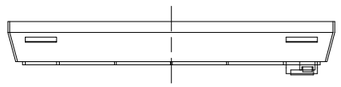

内蓋化粧板充填深さ45mm

上記、内蓋はアスファルト対応となります。

※内蓋はインターロッキング対応も御座います。

※その他の仕様の場合はご相談願います。

## 特記事項

開閉蓋、蓋連結用インサートは

全てM12×70L使用の事。(4-M12)

設計条件

| | | |
|---|---|---|
| 設計荷重 | 活荷重 | 1輪 50kN |
| | 衝撃係数 | i＝0.1 |
| 支　間　距　離 | | L＝0.55m |
| 構　造　形　式 | | 鋼板溶接構造　省力蓋 |
| 使用材料 | 主要鋼材 | SS400 |
| | 付属部材 | SUS304 |

材料表

| 符号 | 部　品　名 | 重　量　表 | 材　質 |
|---|---|---|---|
| (1) | 外　枠　蓋　重　量 | 87.0 Kg | SS400 |
| (2) | 内　蓋　重　量 | 90.0 Kg | SS400 |
| (3) | 二重ロック | シリンダー錠付 | SUS303 |
| 合　計　重　量 | | 177.0 Kg | |
| 鋼　枠　処　理 | | HDZT 77 メッキ処理 | |
| 付属部品 | 連結ボルト | M12×100, N, PW-4 | SUS304 |
| | ゴムパッキン | 5×15×10×2840-1 | |

| | | |
|---|---|---|
| 令和 7 ～ 30 年度 | | |
| 施工箇所 | 福島県郡山市富田町西町下～富田町権現林　地内 | |
| 工　事　名 | 国道49号 富田地区電線共同溝PFI事業整備工事業務 | |
| 図　名 | 分岐桝蓋構造図 | |
| 縮　尺 | 1:10 | 全 109 葉の内 81 |
| 作成年月 | 令和　年　月　日 | |
| 東北地方整備局　郡山国道事務所 | | |

# 簡易トラフ蓋構造図

S=1:10

開口寸法　W（400）×L（2000）

| 設置箇所 | | 合計 |
|---|---|---|
| D側 | D13 | 1 |
| U側 | U6,U14 | 2 |

〈特記事項〉

セキュリティの為の

二重ロック（シリンダー錠＋ロック）機構。

## 平面図

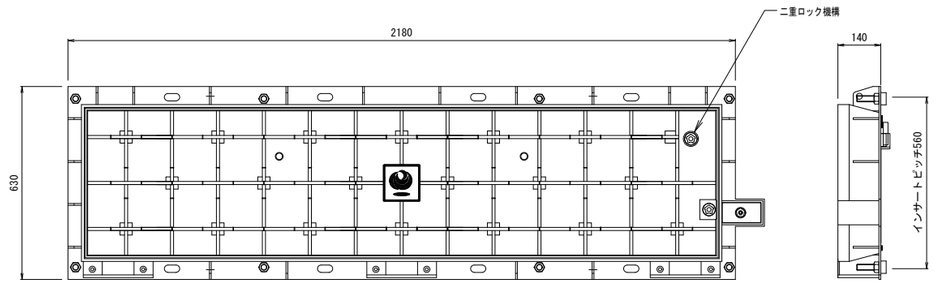


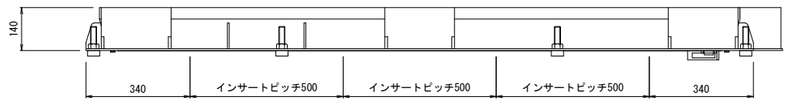


## 外枠蓋

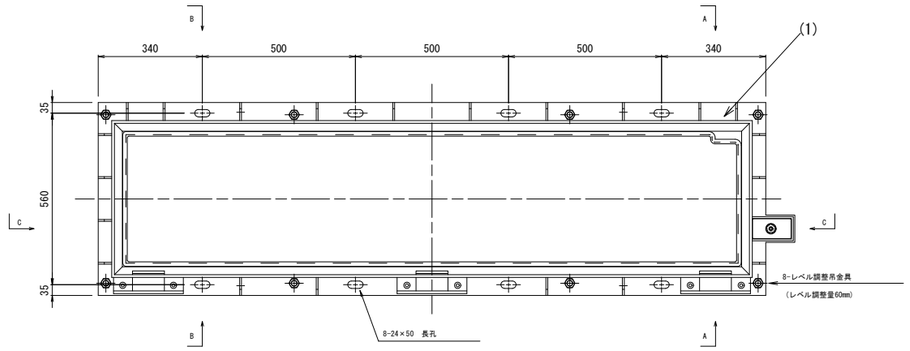


A-A断面

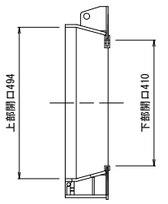


B-B断面

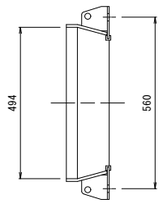


C-C断面

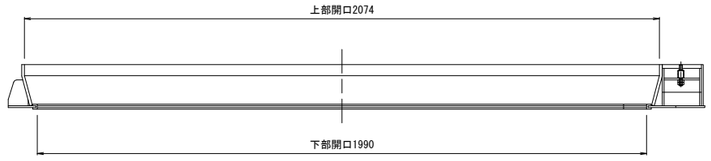


## インサート割付　構造図

### 平面図

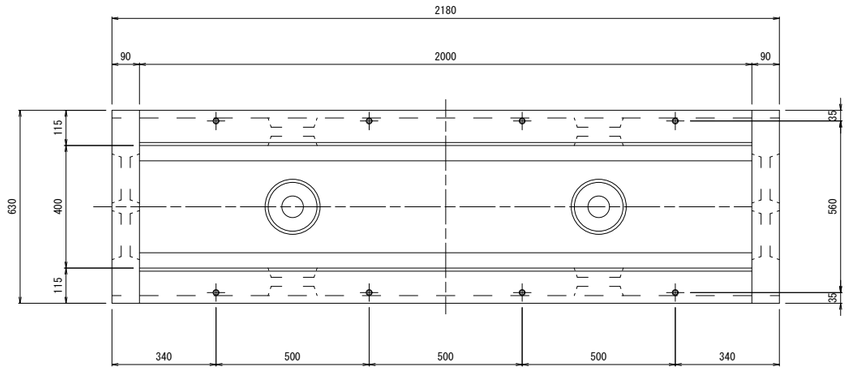


## 開閉治具　（参考図）

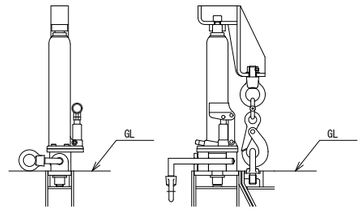


## 国土交通省章

（ロゴマーク）

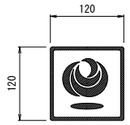


注記

1. 材質はFCD450とする
2. 指示なき角Rは3,隅Rは5とする
3. 鋳出し部の角Rは0.5とする
4. ロゴマーク及び鋳出し文字は本図通りとする
5. 斜線部は浮き出しとする（高さ3mm）

## 内蓋

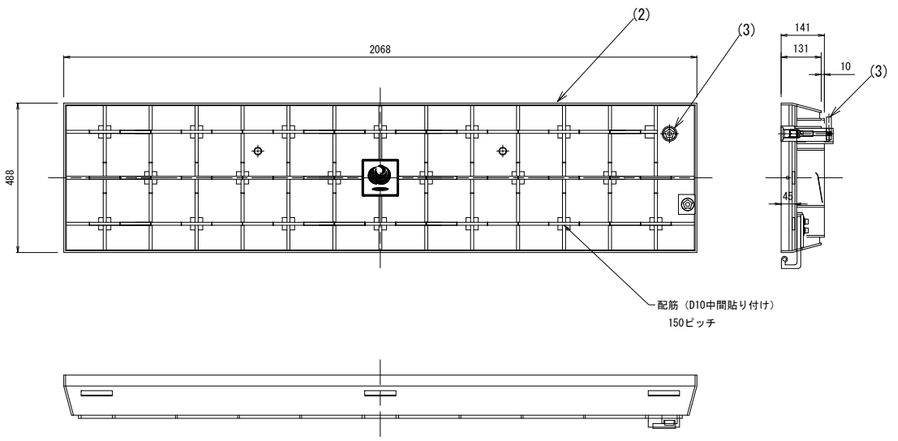


内蓋化粧板充填深さ45mm

上記、内蓋はアスファルト対応となります。

## 特記事項

開閉蓋、蓋連結用インサートは

全てM12×70L使用の事。(8-M12)

設計条件

| | | |
|---|---|---|
| 設計荷重 | 活荷重 | 1輪 50kN |
| | 衝撃係数 | i＝0.1 |
| 支間距離 | | L＝0.55m |
| 構造形式 | | 鋼板溶接構造　省力蓋 |
| 使用材料 | 主要鋼材 | SS400 |
| | 付属部材 | SUS304 |

材料表

| 符号 | 部品名 | 重量表 | 材質 |
|---|---|---|---|
| (1) | 外枠蓋重量 | 135.0 Kg | SS400 |
| (2) | 内蓋重量 | 155.0 Kg | SS400 |
| (3) | 二重ロック | シリンダー錠付 | SUS303 |
| 合計重量 | | 290.0 Kg | |
| 鋼枠処理 | | HDZT 77 メッキ処理 | |
| 付属部品 | 連結ボルト | M12×100, N, PW-8 | SUS304 |
| | ゴムパッキン | 5×15×10×4840-1 | |

| | | |
|---|---|---|
| 令和 7 ～ 30 年度 | | |
| 施工箇所 | 福島県郡山市富田町西町下～富田町権現林　地内 | |
| 工事名 | 国道49号 富田地区電線共同溝PFI事業整備工事業務 | |
| 図名 | 簡易トラフ蓋構造図 | |
| 縮尺 | 1:10 | 全 109 葉の内 82 |
| 作成年月 | 令和　年　月　日 | |
| 東北地方整備局　郡山国道事務所 | | |

# 蓋高調整材詳細図(1)

S=1:10

## 調整リング(φ750用-H=100)

（レジンコンクリート製）

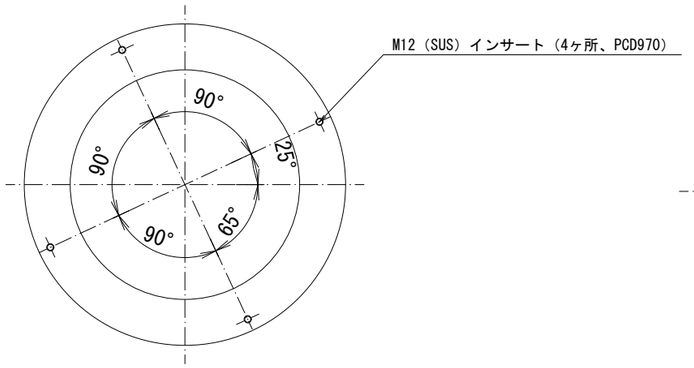


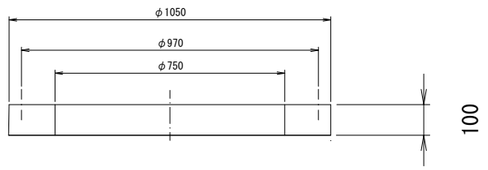


## 調整リング(φ750用-H=150)

（レジンコンクリート製）

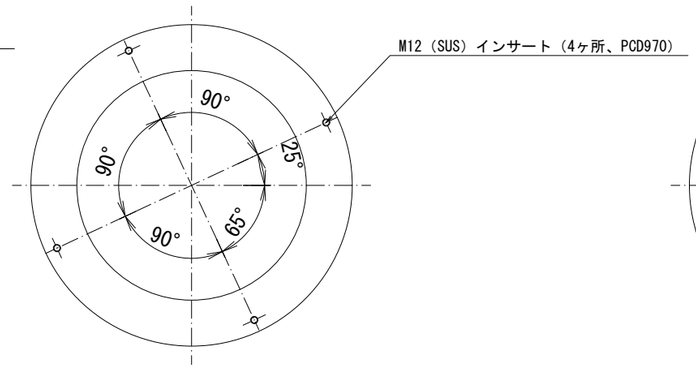


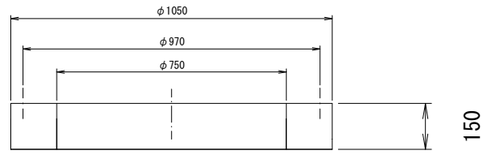


## 調整リング(φ750用-H=200)

（レジンコンクリート製）

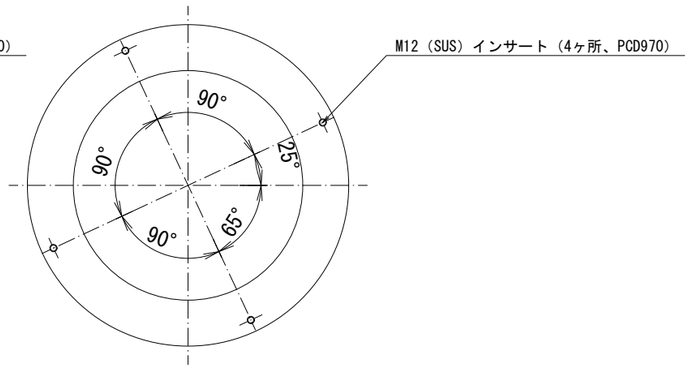


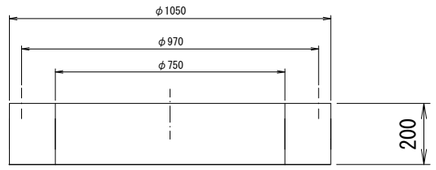


材料表

| 部　品　名 | 数量 | 材　　質 | 備　　考 |
|---|---|---|---|
| 蓋高調整材 | 2 | レジンコンクリート | φ750用 |
| 鉄蓋用インサート | 6 | SUS304 | M16 |
| ステップ | 2 | SS400 , HDZ55 | |

| | | |
|---|---|---|
| 令和 7 ～ 30 年度 | | |
| 施工箇所 | 福島県郡山市富田町西町下～富田町権現林　地内 | |
| 工 事 名 | 国道49号 富田地区電線共同溝PFI事業整備工事業務 | |
| 図　　名 | 蓋高調整材詳細図(1) | |
| 縮　　尺 | 1:10 | 全 109 葉の内 83 |
| 作成年月 | 令和　　年　　月　　日 | |
| 東北地方整備局　郡山国道事務所 | | |

# 蓋高調整材詳細図(2)

S=1:10

## 調整リング(500×800用-H=100)

（レジンコンクリート製）

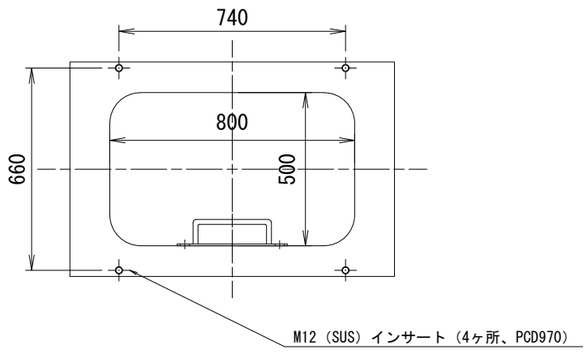


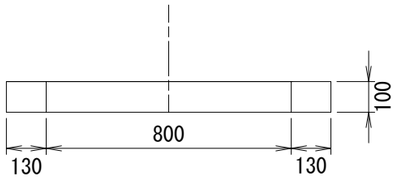


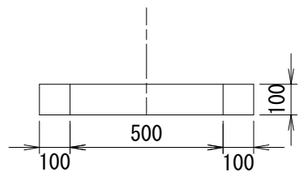


## 調整リング(500×800用-H=150)

（レジンコンクリート製）

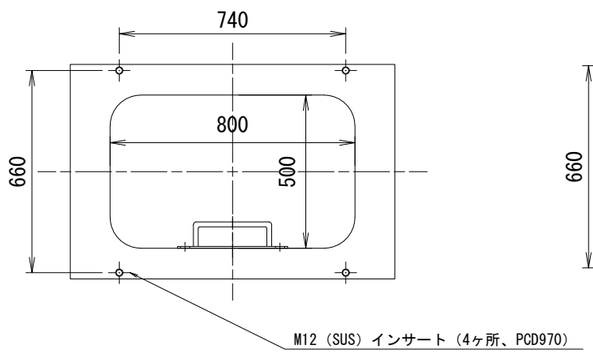


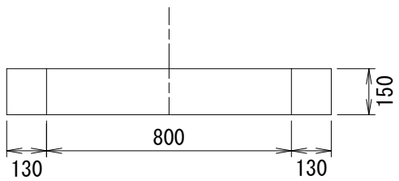


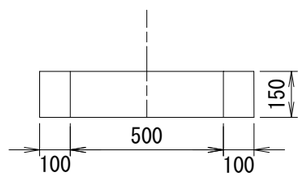


## 調整リング(500×800用-H=200)

（レジンコンクリート製）

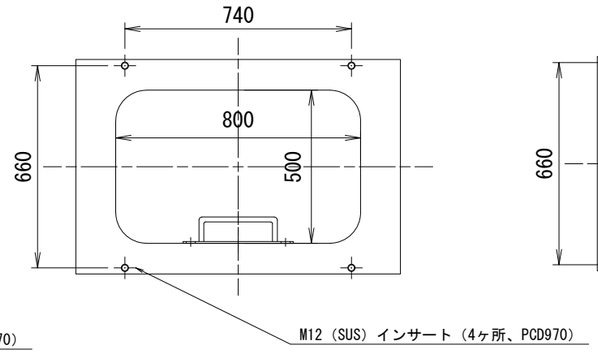


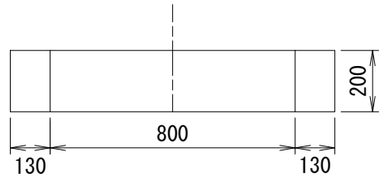


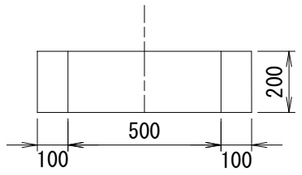


## 調整リング(500×800用-H=300)

（レジンコンクリート製）

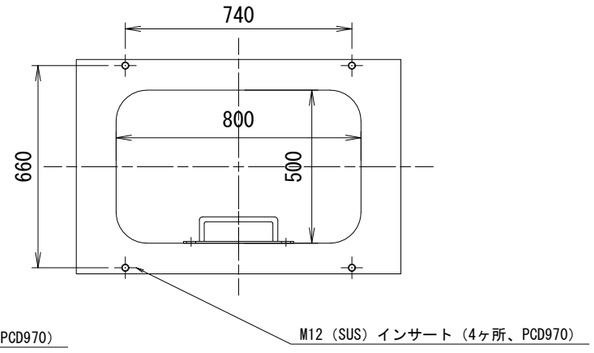


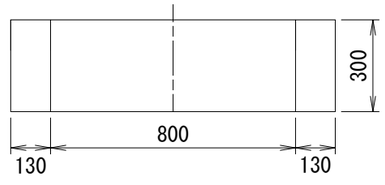


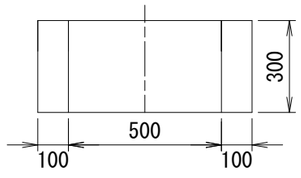


材料表

| 部　品　名 | 数量 | 材　　質 | 備　　考 |
|---|---|---|---|
| 調整リング | 1 | レジンコンクリート | 500×800用 |
| 鉄蓋用インサート | 4 | SUS304 | M12 |

| | | |
|---|---|---|
| 令和 7 ～ 30 年度 | | |
| 施工箇所 | 福島県郡山市富田町西町下～富田町権現林　地内 | |
| 工事名 | 国道49号 富田地区電線共同溝PFI事業整備工事業務 | |
| 図名 | 蓋高調整材詳細図(2) | |
| 縮尺 | 1:10 | 全 109 葉の内 84 |
| 作成年月 | 令和　年　月　日 | |
| 東北地方整備局　郡山国道事務所 | | |

# 機器用ブロック構造図　S=1:10

## 350×1200×100

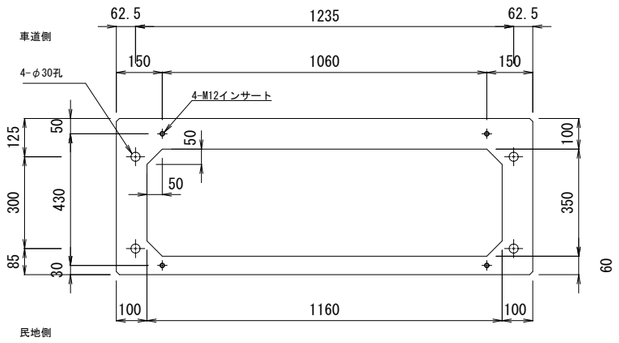


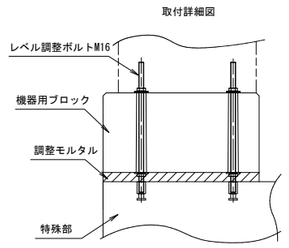


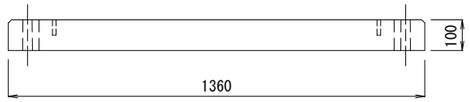


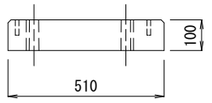


## 350×1200×150

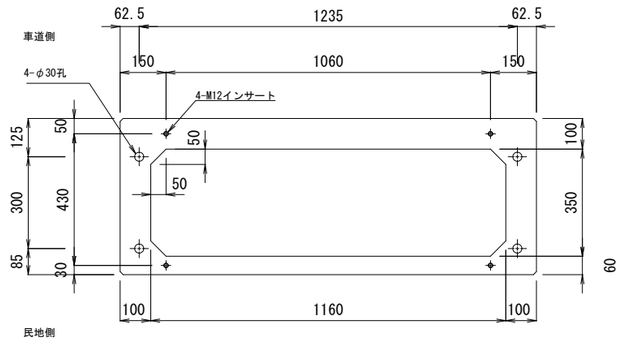


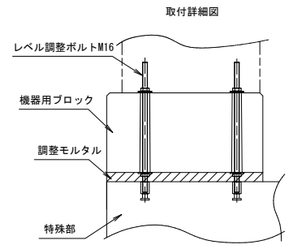


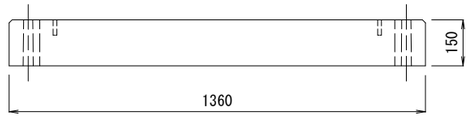


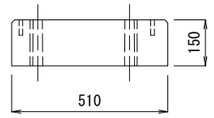


## 350×1200×200

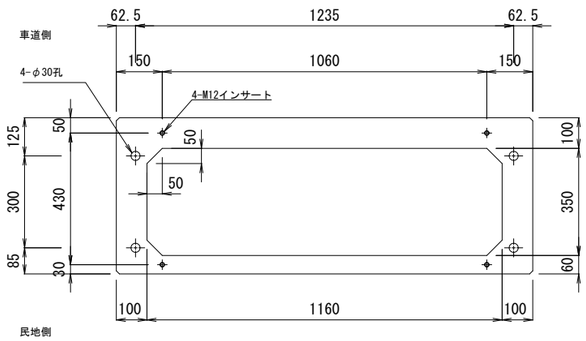


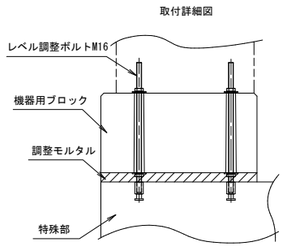


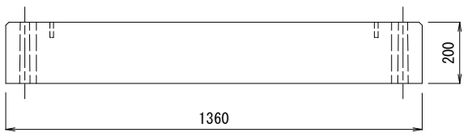


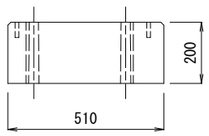


| | | |
|---|---|---|
| 令和 7 ～ 30 年度 | | |
| 施工箇所 | 福島県郡山市富田町西町下～富田町権現林　地内 | |
| 工事名 | 国道49号 富田地区電線共同溝PFI事業整備工事業務 | |
| 図名 | 機器用ブロック構造図 | |
| 縮尺 | 1:10 | 全 109 葉の内 85 |
| 作成年月 | 令和　年　月　日 | |
| 東北地方整備局　郡山国道事務所 | | |

# 端壁配置図 (1)

S=1:20

矢視図



## D-1 特殊部Ⅰ型
1200×1500×3300
歩道部

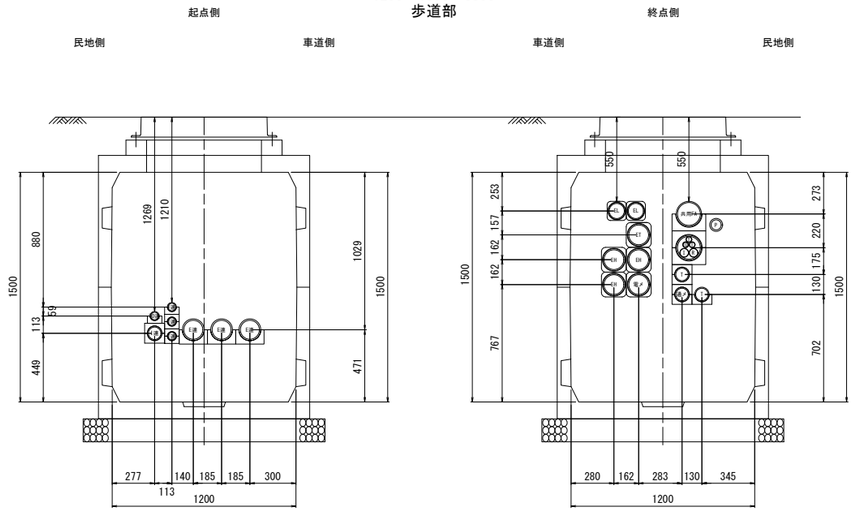


| 管種 | 管径 | 本数 |
|---|---|---|
| 角型FEP | φ130 | - |
| | φ100 | - |
| VP | φ200 | - |
| | φ150 | - |
| PV | φ75 | 1 |
| | φ50 | 4 |
| FEP | φ65 | - |
| ECVP | φ125 | 3 |
| | φ100 | - |

| 管種 | 管径 | 本数 |
|---|---|---|
| 角型FEP | φ130 | 5 |
| | φ100 | 2 |
| VP | φ200 | - |
| | φ150 | 2 |
| PV | φ75 | 3 |
| | φ50 | - |
| FEP | φ65 | 1 |

## D-3 特殊部Ⅰ型
1200×1500×3300

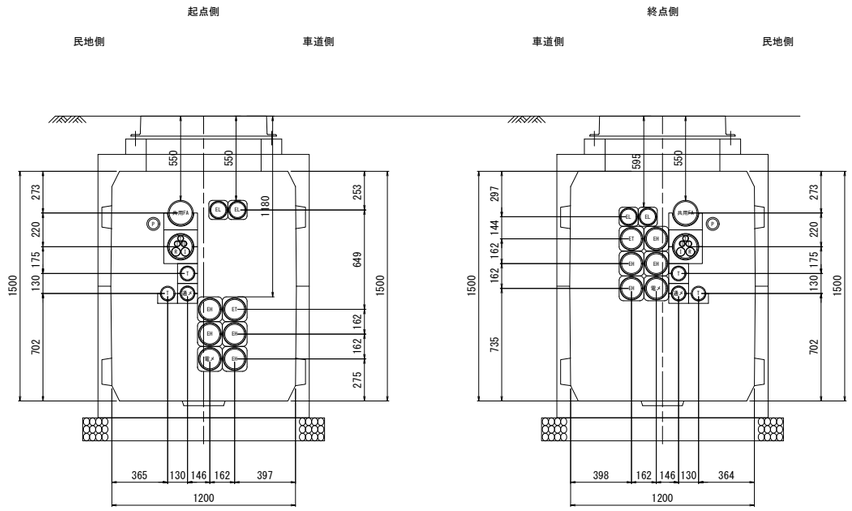


| 管種 | 管径 | 本数 |
|---|---|---|
| 角型FEP | φ130 | 6 |
| | φ100 | 2 |
| VP | φ200 | - |
| | φ150 | 2 |
| PV | φ75 | 3 |
| | φ50 | - |
| FEP | φ65 | 1 |

| 管種 | 管径 | 本数 |
|---|---|---|
| 角型FEP | φ130 | 6 |
| | φ100 | 2 |
| VP | φ200 | - |
| | φ150 | 2 |
| PV | φ75 | 3 |
| | φ50 | - |
| FEP | φ65 | 1 |

## D-2 特殊部Ⅱ型
1000×1500×5000
直上2基
街渠型

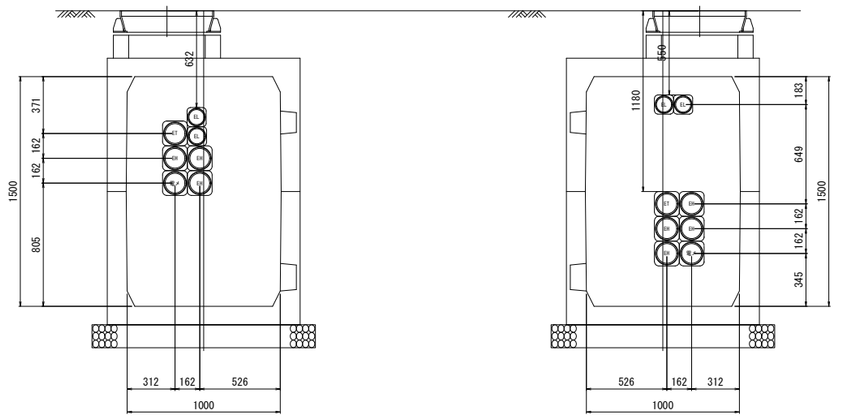


| 管種 | 管径 | 本数 |
|---|---|---|
| 角型FEP | φ130 | 5 |
| | φ100 | 2 |
| VP | φ200 | - |
| | φ150 | - |
| PV | φ75 | - |
| | φ50 | - |
| FEP | φ65 | - |

| 管種 | 管径 | 本数 |
|---|---|---|
| 角型FEP | φ130 | 6 |
| | φ100 | 2 |
| VP | φ200 | - |
| | φ150 | - |
| PV | φ75 | - |
| | φ50 | - |
| FEP | φ65 | - |

## D-4 特殊部Ⅱ型
1000×1500×3000
直上1基
街渠型

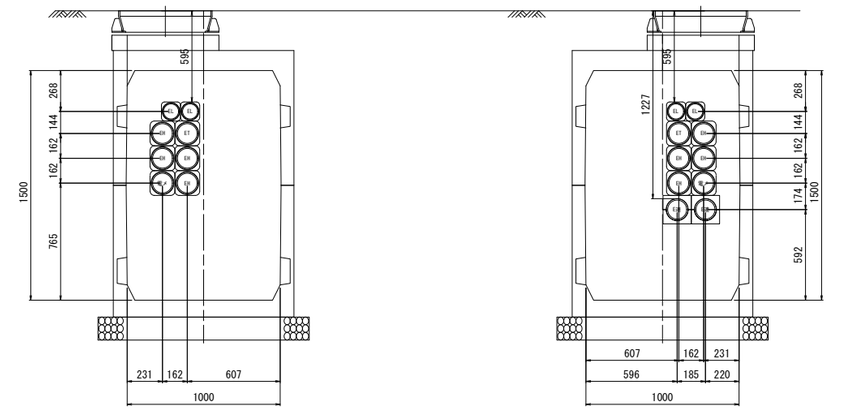


| 管種 | 管径 | 本数 |
|---|---|---|
| 角型FEP | φ130 | 6 |
| | φ100 | 2 |
| VP | φ200 | - |
| | φ150 | - |
| PV | φ75 | - |
| | φ50 | - |
| FEP | φ65 | - |

| 管種 | 管径 | 本数 |
|---|---|---|
| 角型FEP | φ130 | 6 |
| | φ100 | 2 |
| VP | φ200 | - |
| | φ150 | - |
| PV | φ75 | - |
| | φ50 | - |
| FEP | φ65 | - |
| ECVP | φ125 | 2 |
| | φ100 | - |

| | | |
|---|---|---|
| 令和 7 ～ 30 年度 | | |
| 施工箇所 | 福島県郡山市富田町西町下～富田町権現林　地内 | |
| 工 事 名 | 国道49号 富田地区電線共同溝PFI事業整備工事業務 | |
| 図　　名 | 端壁配置図 (1) | |
| 縮　　尺 | 1:20 | 全 109 葉の内 86 |
| 作成年月 | 令和　　年　　月　　日 | |
| 東北地方整備局　郡山国道事務所 | | |

# 端壁配置図 (2)

S=1:20

矢視図

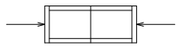

## D-5 特殊部Ⅱ型
950×1500×2200
通信接続桝Ⅱ型

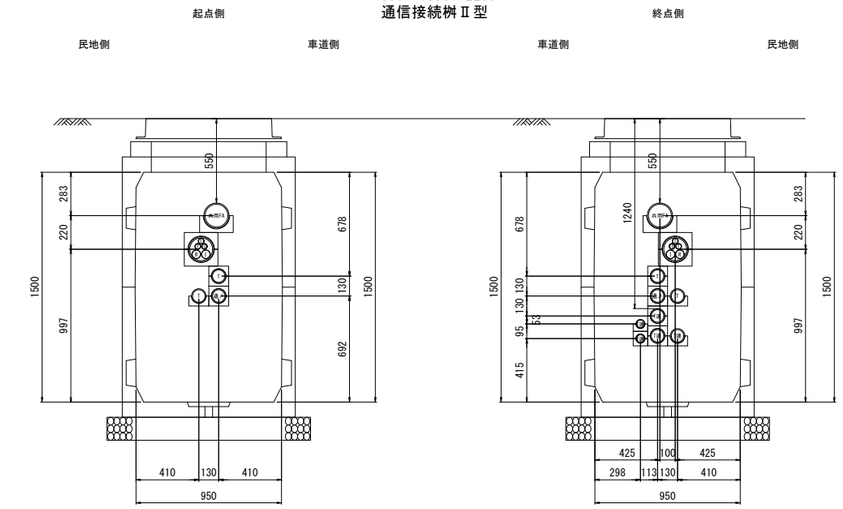


| 管種 | 管径 | 本数 |
|---|---|---|
| 角型FEP | φ130 | – |
| | φ100 | – |
| VP | φ200 | – |
| | φ150 | 2 |
| PV | φ75 | 3 |
| | φ50 | – |
| FEP | φ65 | – |

| 管種 | 管径 | 本数 |
|---|---|---|
| 角型FEP | φ130 | – |
| | φ100 | – |
| VP | φ200 | – |
| | φ150 | 2 |
| PV | φ75 | 6 |
| | φ50 | 2 |
| FEP | φ65 | – |

## D-7 特殊部Ⅰ型
1200×1500×3300
街渠型サイドボックス付

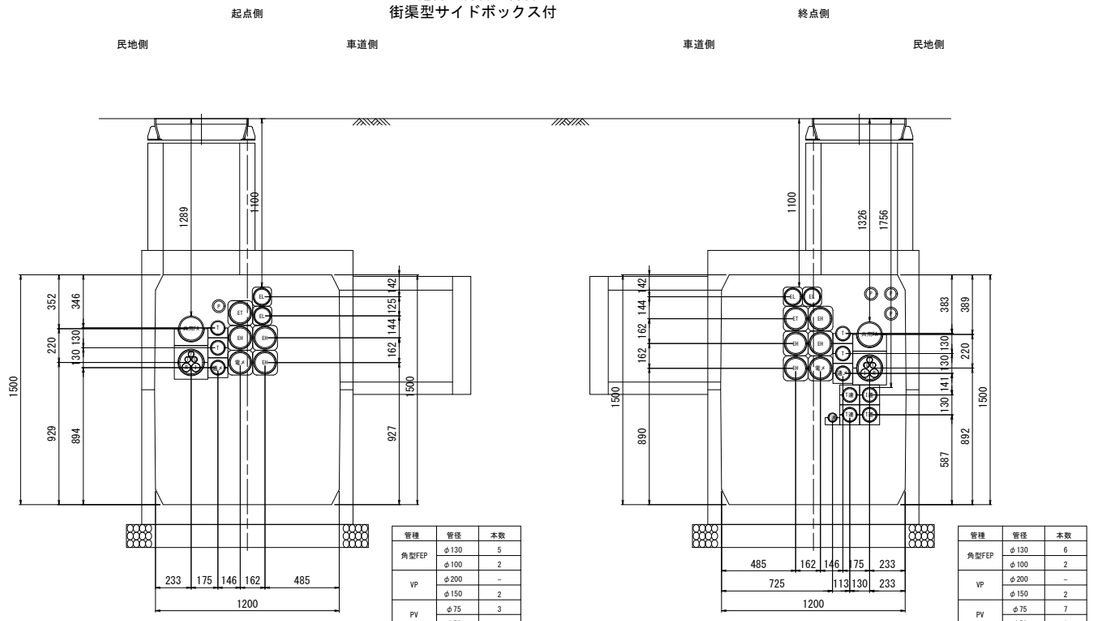


| 管種 | 管径 | 本数 |
|---|---|---|
| 角型FEP | φ130 | 5 |
| | φ100 | 2 |
| VP | φ200 | – |
| | φ150 | 2 |
| PV | φ75 | 3 |
| | φ50 | – |
| FEP | φ65 | 1 |

| 管種 | 管径 | 本数 |
|---|---|---|
| 角型FEP | φ130 | 6 |
| | φ100 | 2 |
| VP | φ200 | – |
| | φ150 | 2 |
| PV | φ75 | 7 |
| | φ50 | 1 |
| FEP | φ65 | 3 |

## D-6 特殊部Ⅰ型
1200×1500×3300
街渠型

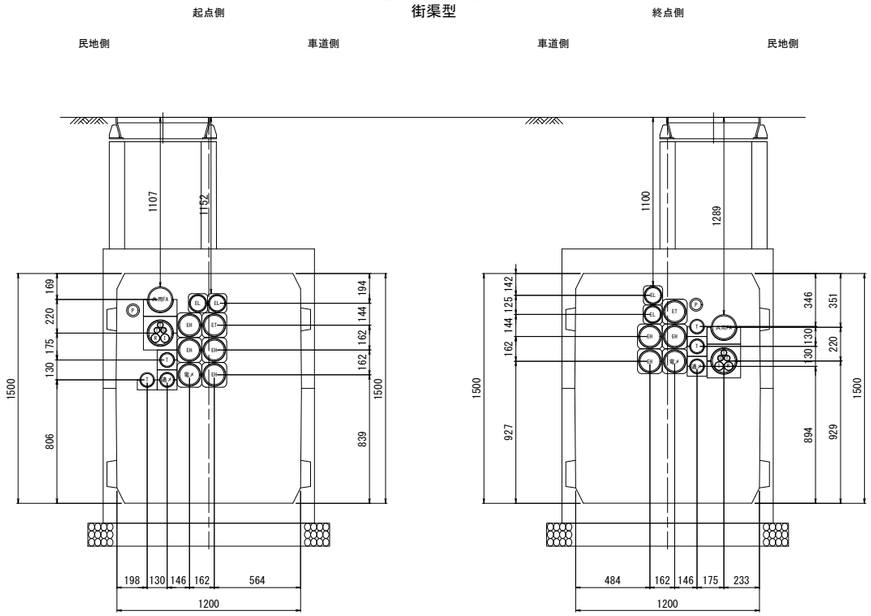


| 管種 | 管径 | 本数 |
|---|---|---|
| 角型FEP | φ130 | 6 |
| | φ100 | 2 |
| VP | φ200 | – |
| | φ150 | 2 |
| PV | φ75 | 3 |
| | φ50 | – |
| FEP | φ65 | 1 |

| 管種 | 管径 | 本数 |
|---|---|---|
| 角型FEP | φ130 | 5 |
| | φ100 | 2 |
| VP | φ200 | – |
| | φ150 | 2 |
| PV | φ75 | 3 |
| | φ50 | – |
| FEP | φ65 | 1 |

## D-8 特殊部Ⅱ型
900×1200×2200
U型直上1基

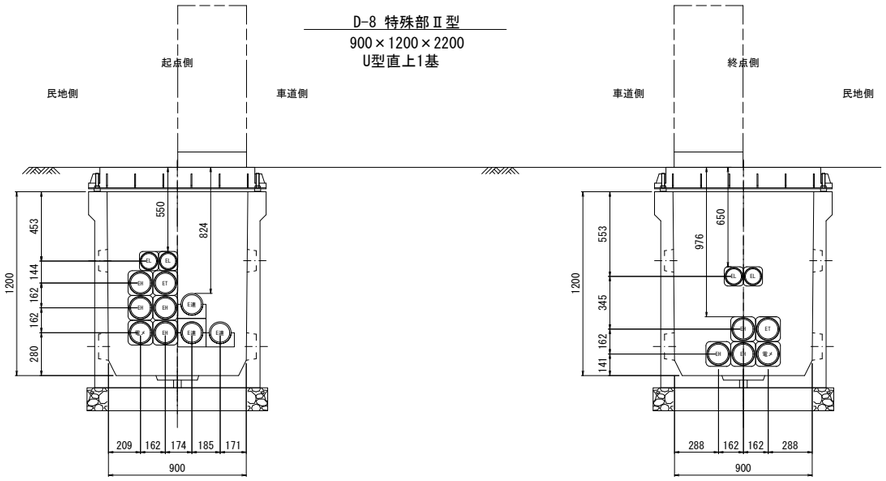


| 管種 | 管径 | 本数 |
|---|---|---|
| 角型FEP | φ130 | 6 |
| | φ100 | 2 |
| VP | φ200 | – |
| | φ150 | – |
| PV | φ75 | – |
| | φ50 | – |
| FEP | φ65 | – |
| ECVP | φ125 | 3 |
| | φ100 | – |

| 管種 | 管径 | 本数 |
|---|---|---|
| 角型FEP | φ130 | 5 |
| | φ100 | 2 |
| VP | φ200 | – |
| | φ150 | – |
| PV | φ75 | – |
| | φ50 | – |
| FEP | φ65 | – |

| | | |
|---|---|---|
| 令和 7 ～ 30 年度 | | |
| 施工箇所 | 福島県郡山市富田町西町下～富田町権現林　地内 | |
| 工 事 名 | 国道49号 富田地区電線共同溝PFI事業整備工事業務 | |
| 図　　名 | 端壁配置図 (2) | |
| 縮　　尺 | 1:20 | 全 109 葉の内 87 |
| 作成年月 | 令和　　年　　月　　日 | |
| 東北地方整備局　郡山国道事務所 | | |

# 端壁配置図 (3)

S=1:20

矢視図

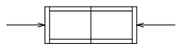

## D-9 通信接続桝

500×1050×2000

歩道部

起点側　　終点側

民地側　車道側　車道側　民地側

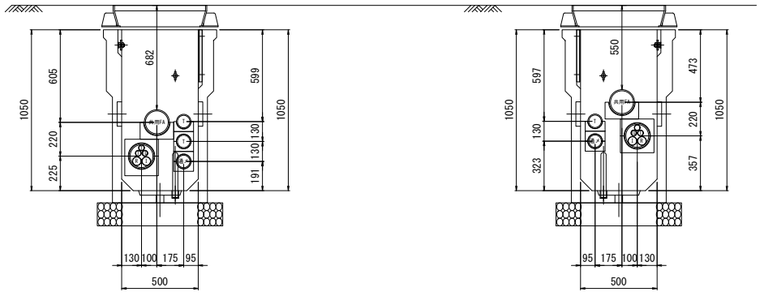


| 管種 | 管径 | 本数 |
|---|---|---|
| 角型FEP | φ130 | – |
| | φ100 | – |
| VP | φ200 | – |
| | φ150 | 2 |
| PV | φ75 | 3 |
| | φ50 | – |
| FEP | φ65 | – |

| 管種 | 管径 | 本数 |
|---|---|---|
| 角型FEP | φ130 | – |
| | φ100 | – |
| VP | φ200 | – |
| | φ150 | 2 |
| PV | φ75 | 2 |
| | φ50 | – |
| FEP | φ65 | – |

## D-11 特殊部Ⅱ型

1000×1500×3000

直上1基

街渠型

起点側　　終点側

民地側　車道側　車道側　民地側

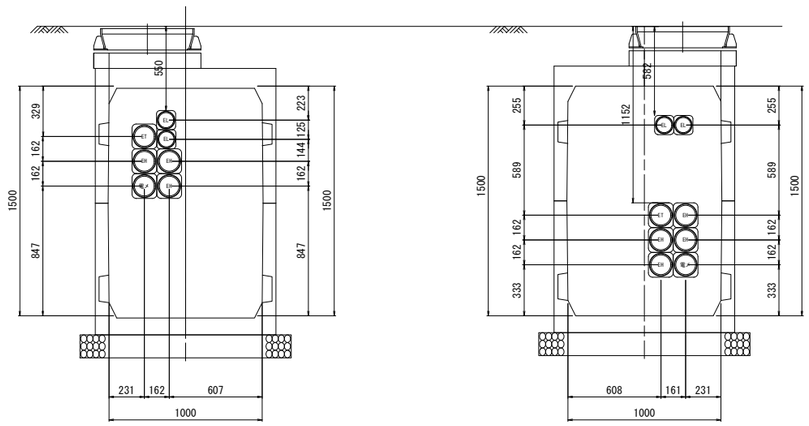


| 管種 | 管径 | 本数 |
|---|---|---|
| 角型FEP | φ130 | 5 |
| | φ100 | 2 |
| VP | φ200 | – |
| | φ150 | – |
| PV | φ75 | – |
| | φ50 | – |
| FEP | φ65 | – |

| 管種 | 管径 | 本数 |
|---|---|---|
| 角型FEP | φ130 | 6 |
| | φ100 | 2 |
| VP | φ200 | – |
| | φ150 | – |
| PV | φ75 | – |
| | φ50 | – |
| FEP | φ65 | – |

## D-10 特殊部Ⅰ型

1200×1500×3300

街渠型

起点側　　終点側

民地側　車道側　車道側　民地側

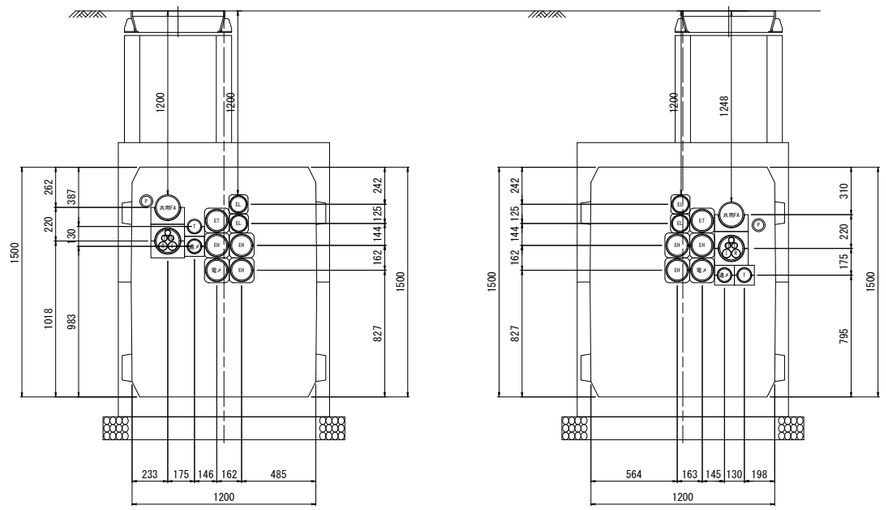


| 管種 | 管径 | 本数 |
|---|---|---|
| 角型FEP | φ130 | 5 |
| | φ100 | 2 |
| VP | φ200 | – |
| | φ150 | 2 |
| PV | φ75 | 2 |
| | φ50 | – |
| FEP | φ65 | 1 |

| 管種 | 管径 | 本数 |
|---|---|---|
| 角型FEP | φ130 | 5 |
| | φ100 | 2 |
| VP | φ200 | – |
| | φ150 | 2 |
| PV | φ75 | 2 |
| | φ50 | – |
| FEP | φ65 | 1 |

## D-12 通信接続桝

500×1050×2000

起点側　　終点側

民地側　車道側　車道側　民地側

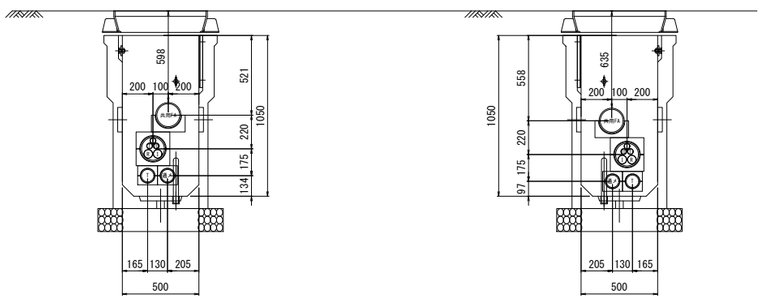


| 管種 | 管径 | 本数 |
|---|---|---|
| 角型FEP | φ130 | – |
| | φ100 | – |
| VP | φ200 | – |
| | φ150 | 2 |
| PV | φ75 | 2 |
| | φ50 | – |
| FEP | φ65 | – |

| 管種 | 管径 | 本数 |
|---|---|---|
| 角型FEP | φ130 | – |
| | φ100 | – |
| VP | φ200 | – |
| | φ150 | 2 |
| PV | φ75 | 2 |
| | φ50 | – |
| FEP | φ65 | – |

| | | |
|---|---|---|
| 令和 7 ～ 30 年度 | | |
| 施工箇所 | 福島県郡山市富田町西町下～富田町権現林　地内 | |
| 工事名 | 国道49号 富田地区電線共同溝PFI事業 整備工事業務 | |
| 図名 | 端壁配置図 (3) | |
| 縮尺 | 1:20 | 全 109 葉の内 88 |
| 作成年月 | 令和　年　月　日 | |
| 東北地方整備局　郡山国道事務所 | | |

# 端壁配置図 (4)

S=1:20

矢視図

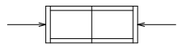

## D-13 特殊部Ⅰ型
1200×1500×3300
歩道部

起点側　民地側　車道側

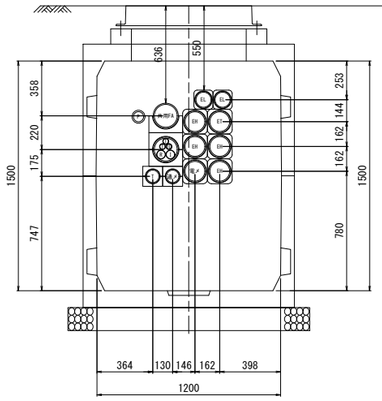


| 管種 | 管径 | 本数 |
|---|---|---|
| 角型FEP | φ130 | 6 |
| | φ100 | 2 |
| VP | φ200 | – |
| | φ150 | 2 |
| PV | φ75 | 2 |
| | φ50 | – |
| FEP | φ65 | 1 |

終点側　車道側　民地側

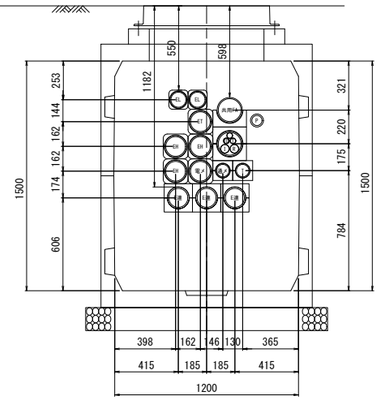


| 管種 | 管径 | 本数 |
|---|---|---|
| 角型FEP | φ130 | 5 |
| | φ100 | 2 |
| VP | φ200 | – |
| | φ150 | 2 |
| PV | φ75 | 2 |
| | φ50 | – |
| FEP | φ65 | 1 |
| ECVP | φ125 | 3 |
| | φ100 | – |

## D-14 通信接続桝
500×1050×2000
歩道部

起点側　民地側　車道側

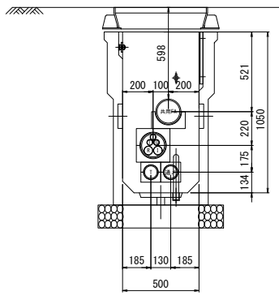


| 管種 | 管径 | 本数 |
|---|---|---|
| 角型FEP | φ130 | – |
| | φ100 | – |
| VP | φ200 | – |
| | φ150 | 2 |
| PV | φ75 | 2 |
| | φ50 | – |
| FEP | φ65 | – |

終点側　車道側　民地側

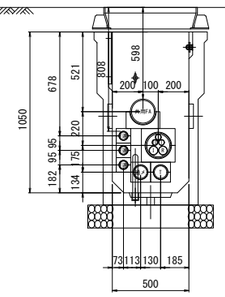


| 管種 | 管径 | 本数 |
|---|---|---|
| 角型FEP | φ130 | – |
| | φ100 | – |
| VP | φ200 | – |
| | φ150 | 2 |
| PV | φ75 | 2 |
| | φ50 | 3 |
| FEP | φ65 | – |

## D-15 特殊部Ⅰ型
1200×1500×3300
歩道部

起点側　民地側　車道側

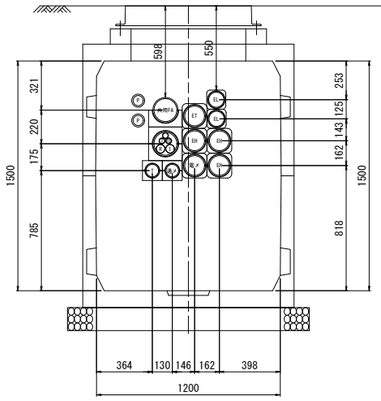


| 管種 | 管径 | 本数 |
|---|---|---|
| 角型FEP | φ130 | 4 |
| | φ100 | 2 |
| VP | φ200 | – |
| | φ150 | 2 |
| PV | φ75 | 2 |
| | φ50 | – |
| FEP | φ65 | 2 |

終点側　車道側　民地側

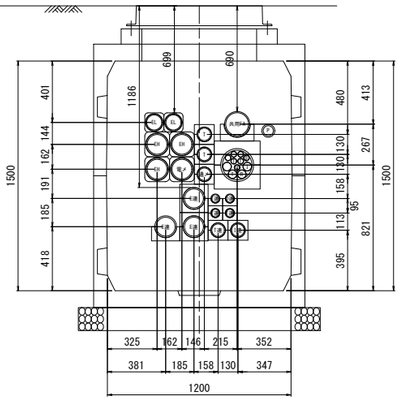


| 管種 | 管径 | 本数 |
|---|---|---|
| 角型FEP | φ130 | 4 |
| | φ100 | 2 |
| VP | φ200 | 1 |
| | φ150 | 1 |
| PV | φ75 | 5 |
| | φ50 | 4 |
| FEP | φ65 | 1 |
| ECVP | φ125 | 3 |
| | φ100 | – |

## D-16 特殊部Ⅱ型
900×1200×4200
直上2基U型

起点側　民地側　車道側

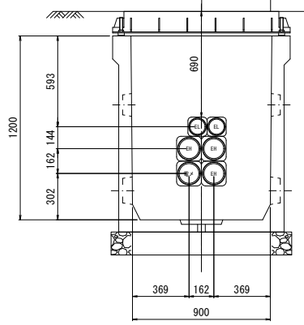


| 管種 | 管径 | 本数 |
|---|---|---|
| 角型FEP | φ130 | 4 |
| | φ100 | 2 |
| VP | φ200 | – |
| | φ150 | – |
| PV | φ75 | – |
| | φ50 | – |
| FEP | φ65 | – |

終点側　車道側　民地側

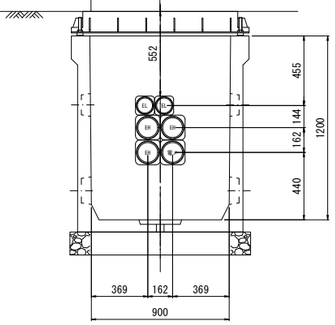


| 管種 | 管径 | 本数 |
|---|---|---|
| 角型FEP | φ130 | 4 |
| | φ100 | 2 |
| VP | φ200 | – |
| | φ150 | – |
| PV | φ75 | – |
| | φ50 | – |
| FEP | φ65 | – |

| | | |
|---|---|---|
| 令和 7 ～ 30 年度 | | |
| 施工箇所 | 福島県郡山市富田町西町下～富田町権現林　地内 | |
| 工事名 | 国道49号 富田地区電線共同溝PFI事業整備工事業務 | |
| 図名 | 端壁配置図 (4) | |
| 縮尺 | 1:20 | 全 109 葉の内 89 |
| 作成年月 | 令和　年　月　日 | |
| 東北地方整備局　郡山国道事務所 | | |

# 端壁配置図 (5)

S=1:20

矢視図

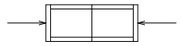

## D-17 特殊部Ⅰ型
1200×1500×3300
歩道部

起点側 / 終点側

民地側 / 車道側 / 車道側 / 民地側

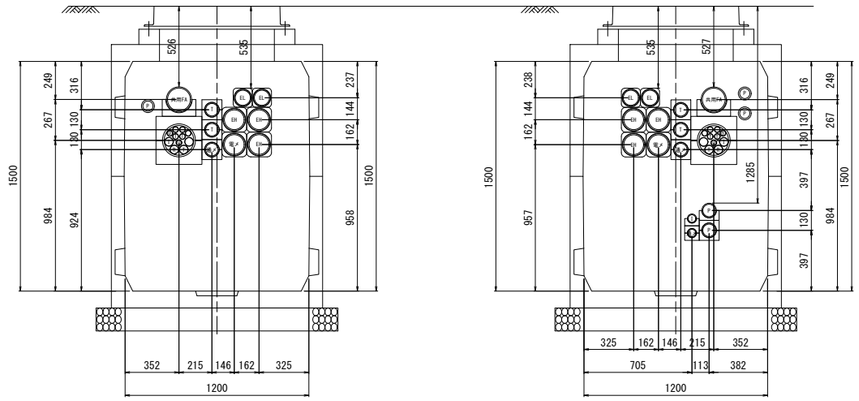


| 管種 | 管径 | 本数 |
|---|---|---|
| 角型FEP | φ130 | 4 |
| | φ100 | 2 |
| VP | φ200 | 1 |
| | φ150 | 1 |
| PV | φ75 | 3 |
| | φ50 | – |
| FEP | φ65 | 1 |

| 管種 | 管径 | 本数 |
|---|---|---|
| 角型FEP | φ130 | 4 |
| | φ100 | 2 |
| VP | φ200 | 1 |
| | φ150 | 1 |
| PV | φ75 | 5 |
| | φ50 | 2 |
| FEP | φ65 | 2 |

## D-19 特殊部Ⅰ型
1200×1500×3300
歩道部

起点側 / 終点側

民地側 / 車道側 / 車道側 / 民地側

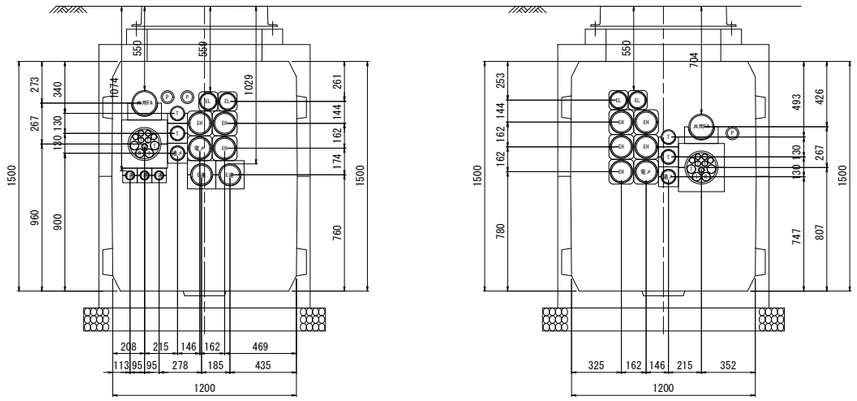


| 管種 | 管径 | 本数 |
|---|---|---|
| 角型FEP | φ130 | 4 |
| | φ100 | 2 |
| VP | φ200 | 1 |
| | φ150 | 1 |
| PV | φ75 | 3 |
| | φ50 | 3 |
| FEP | φ65 | 2 |
| ECVP | φ125 | 2 |
| | φ100 | – |

| 管種 | 管径 | 本数 |
|---|---|---|
| 角型FEP | φ130 | 6 |
| | φ100 | 2 |
| VP | φ200 | 1 |
| | φ150 | 1 |
| PV | φ75 | 3 |
| | φ50 | – |
| FEP | φ65 | 1 |

## D-18 通信接続桝
500×1050×2000
歩道部

起点側 / 終点側

民地側 / 車道側 / 車道側 / 民地側

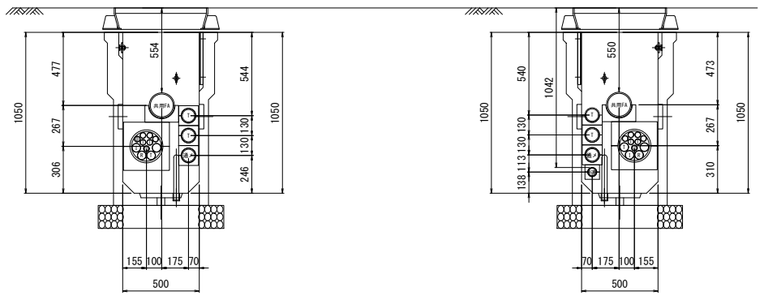


| 管種 | 管径 | 本数 |
|---|---|---|
| 角型FEP | φ130 | – |
| | φ100 | – |
| VP | φ200 | 1 |
| | φ150 | 1 |
| PV | φ75 | 3 |
| | φ50 | – |
| FEP | φ65 | – |

| 管種 | 管径 | 本数 |
|---|---|---|
| 角型FEP | φ130 | – |
| | φ100 | – |
| VP | φ200 | 1 |
| | φ150 | 1 |
| PV | φ75 | 3 |
| | φ50 | 1 |
| FEP | φ65 | – |

## D-20 特殊部Ⅱ型
900×1200×2200
直上1基U型

起点側 / 終点側

民地側 / 車道側 / 車道側 / 民地側

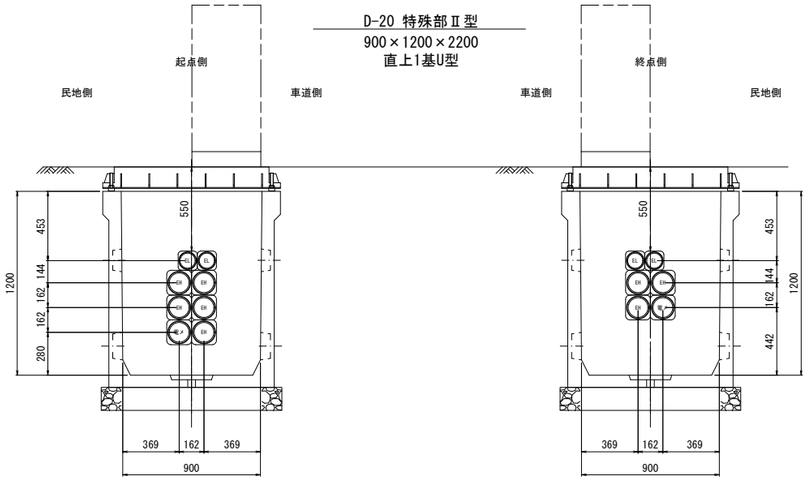


| 管種 | 管径 | 本数 |
|---|---|---|
| 角型FEP | φ130 | 6 |
| | φ100 | 2 |
| VP | φ200 | – |
| | φ150 | – |
| PV | φ75 | – |
| | φ50 | – |
| FEP | φ65 | – |

| 管種 | 管径 | 本数 |
|---|---|---|
| 角型FEP | φ130 | 4 |
| | φ100 | 2 |
| VP | φ200 | – |
| | φ150 | – |
| PV | φ75 | – |
| | φ50 | – |
| FEP | φ65 | – |

| | | |
|---|---|---|
| 令和 7 ～ 30 年度 | | |
| 施工箇所 | 福島県郡山市富田町西町下～富田町権現林　地内 | |
| 工事名 | 国道49号 富田地区電線共同溝PFI事業整備工事業務 | |
| 図名 | 端壁配置図 (5) | |
| 縮尺 | 1:20 | 全 109 葉の内 90 |
| 作成年月 | 令和　年　月　日 | |
| 東北地方整備局　郡山国道事務所 | | |

# 端壁配置図 (6)

S=1:20

矢視図



## D-21 通信接続桝
500×1050×2000
歩道部

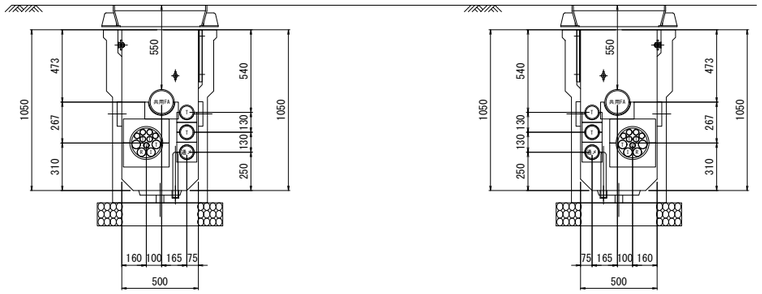


| 管種 | 管径 | 本数 |
|---|---|---|
| 角型FEP | φ130 | – |
| | φ100 | – |
| VP | φ200 | 1 |
| | φ150 | 1 |
| PV | φ75 | 3 |
| | φ50 | – |
| FEP | φ65 | – |

| 管種 | 管径 | 本数 |
|---|---|---|
| 角型FEP | φ130 | – |
| | φ100 | – |
| VP | φ200 | 1 |
| | φ150 | 1 |
| PV | φ75 | 3 |
| | φ50 | – |
| FEP | φ65 | – |

## D-23 特殊部Ⅱ型
900×1200×2200
直上1基U型

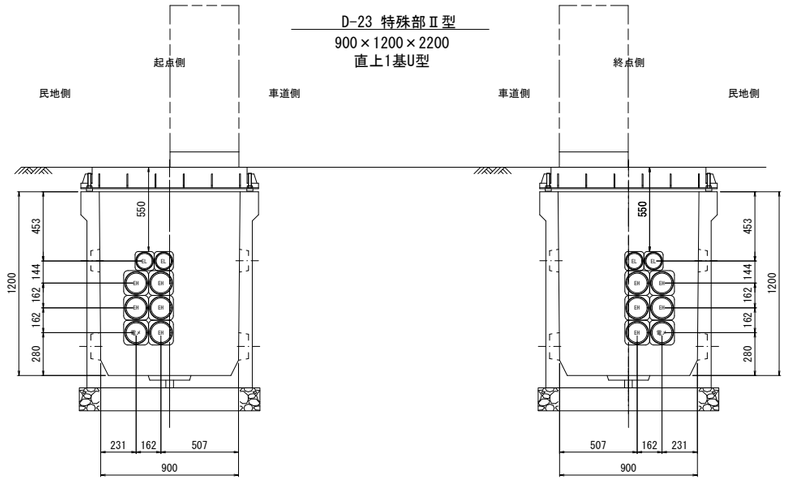


| 管種 | 管径 | 本数 |
|---|---|---|
| 角型FEP | φ130 | 6 |
| | φ100 | 2 |
| VP | φ200 | – |
| | φ150 | – |
| PV | φ75 | – |
| | φ50 | – |
| FEP | φ65 | – |

| 管種 | 管径 | 本数 |
|---|---|---|
| 角型FEP | φ130 | 6 |
| | φ100 | 2 |
| VP | φ200 | – |
| | φ150 | – |
| PV | φ75 | – |
| | φ50 | – |
| FEP | φ65 | – |

## D-22 特殊部Ⅰ型
1200×1500×3300
街渠型　道路横断部

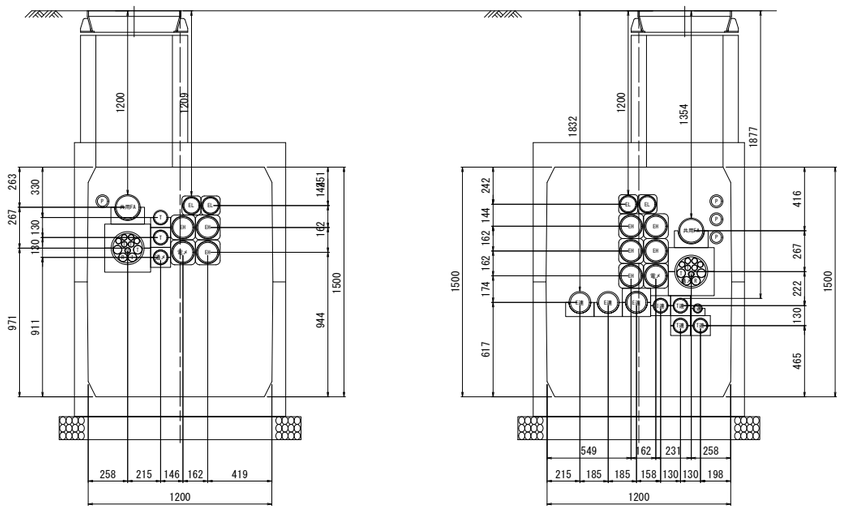


| 管種 | 管径 | 本数 |
|---|---|---|
| 角型FEP | φ130 | 4 |
| | φ100 | 2 |
| VP | φ200 | 1 |
| | φ150 | 1 |
| PV | φ75 | 3 |
| | φ50 | – |
| FEP | φ65 | 1 |

| 管種 | 管径 | 本数 |
|---|---|---|
| 角型FEP | φ130 | 6 |
| | φ100 | 2 |
| VP | φ200 | 1 |
| | φ150 | 1 |
| PV | φ75 | 4 |
| | φ50 | 1 |
| FEP | φ65 | 3 |
| ECVP | φ125 | 3 |
| | φ100 | – |

## D-24 通信接続桝
500×1050×2000

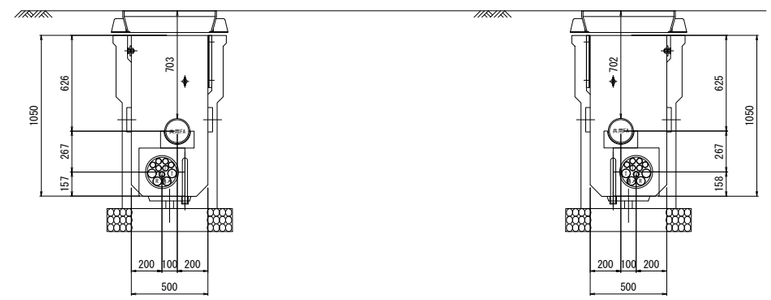


| 管種 | 管径 | 本数 |
|---|---|---|
| 角型FEP | φ130 | – |
| | φ100 | – |
| VP | φ200 | 1 |
| | φ150 | 1 |
| PV | φ75 | – |
| | φ50 | – |
| FEP | φ65 | – |

| 管種 | 管径 | 本数 |
|---|---|---|
| 角型FEP | φ130 | – |
| | φ100 | – |
| VP | φ200 | 1 |
| | φ150 | 1 |
| PV | φ75 | – |
| | φ50 | – |
| FEP | φ65 | – |

| | | |
|---|---|---|
| 令和 7 ～ 30 年度 | | |
| 施工箇所 | 福島県郡山市富田町西町下～富田町権現林　地内 | |
| 工事名 | 国道49号 富田地区電線共同溝PFI事業 整備工事業務 | |
| 図名 | 端壁配置図 (6) | |
| 縮尺 | 1:20 | 全 109 葉の内 91 |
| 作成年月 | 令和　年　月　日 | |
| 東北地方整備局　郡山国道事務所 | | |

# 端壁配置図 (7)

S=1:20

矢視図

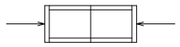

## D-25 特殊部Ⅱ型
900×1200×2200
直上1基U型

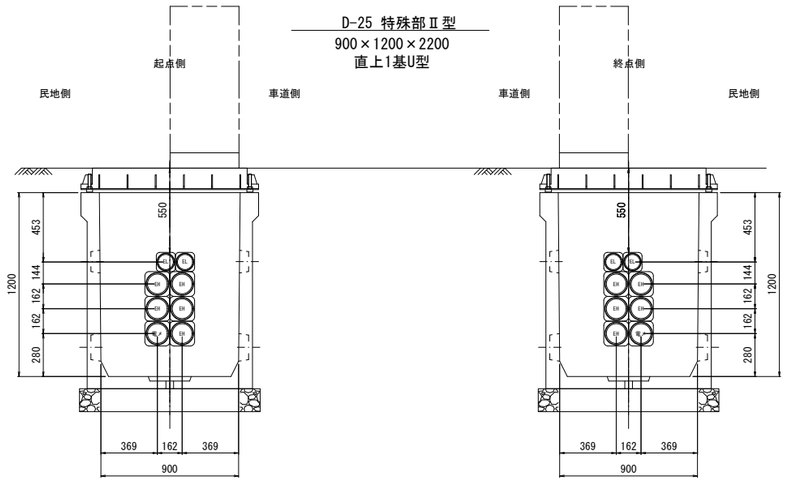


| 管種 | 管径 | 本数 |
|---|---|---|
| 角型FEP | φ130 | 6 |
| | φ100 | 2 |
| VP | φ200 | – |
| | φ150 | – |
| PV | φ75 | – |
| | φ50 | – |
| FEP | φ65 | – |

| 管種 | 管径 | 本数 |
|---|---|---|
| 角型FEP | φ130 | 6 |
| | φ100 | 2 |
| VP | φ200 | – |
| | φ150 | – |
| PV | φ75 | – |
| | φ50 | – |
| FEP | φ65 | – |

## D-27 特殊部Ⅱ型
1000×1500×3000
直上1基
街渠型

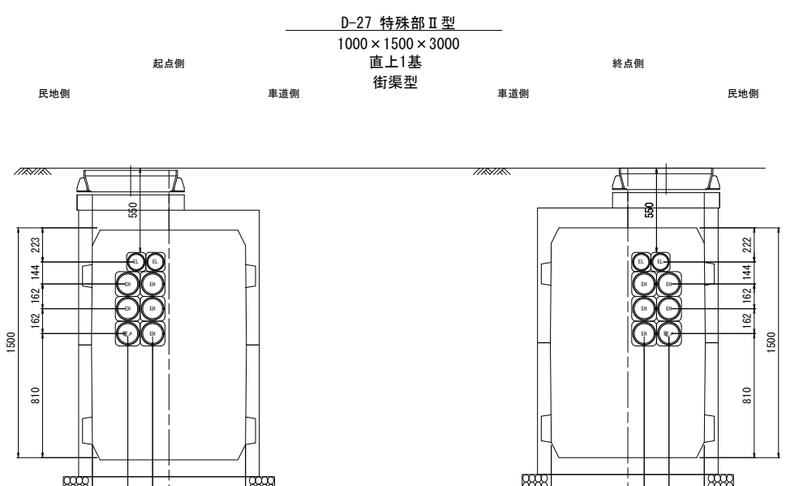


| 管種 | 管径 | 本数 |
|---|---|---|
| 角型FEP | φ130 | 6 |
| | φ100 | 2 |
| VP | φ200 | – |
| | φ150 | – |
| PV | φ75 | – |
| | φ50 | – |
| FEP | φ65 | – |

| 管種 | 管径 | 本数 |
|---|---|---|
| 角型FEP | φ130 | 6 |
| | φ100 | 2 |
| VP | φ200 | – |
| | φ150 | – |
| PV | φ75 | – |
| | φ50 | – |
| FEP | φ65 | – |

## D-26 特殊部Ⅰ型
1200×1500×3300

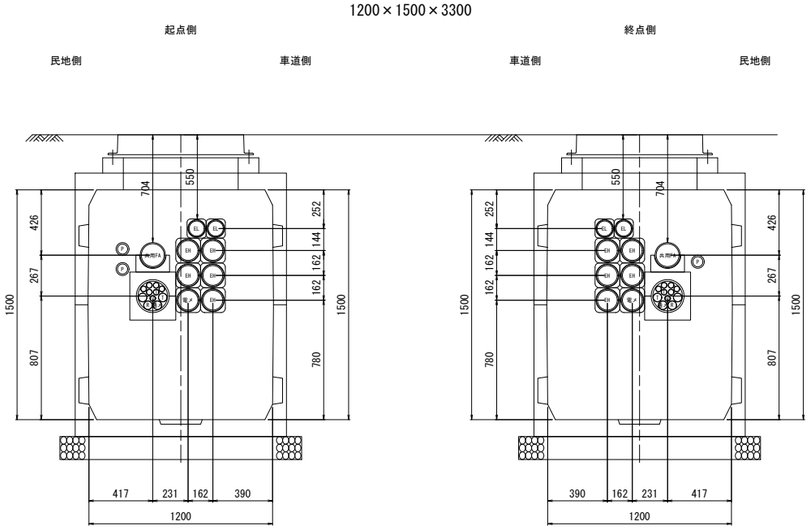


| 管種 | 管径 | 本数 |
|---|---|---|
| 角型FEP | φ130 | 6 |
| | φ100 | 2 |
| VP | φ200 | 1 |
| | φ150 | 1 |
| PV | φ75 | – |
| | φ50 | – |
| FEP | φ65 | 2 |

| 管種 | 管径 | 本数 |
|---|---|---|
| 角型FEP | φ130 | 6 |
| | φ100 | 2 |
| VP | φ200 | 1 |
| | φ150 | 1 |
| PV | φ75 | – |
| | φ50 | – |
| FEP | φ65 | 1 |

## D-28 特殊部Ⅰ型
1200×1500×3300
歩道部

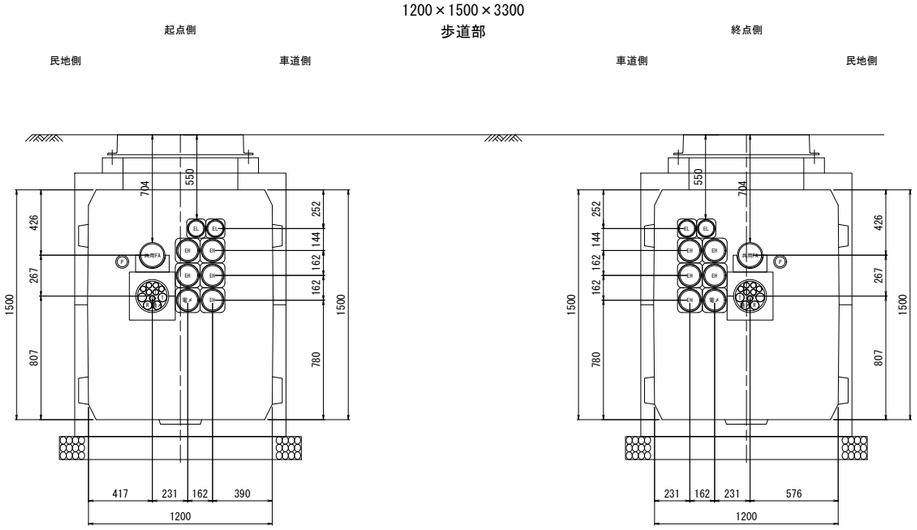


| 管種 | 管径 | 本数 |
|---|---|---|
| 角型FEP | φ130 | 6 |
| | φ100 | 2 |
| VP | φ200 | 1 |
| | φ150 | 1 |
| PV | φ75 | – |
| | φ50 | – |
| FEP | φ65 | 1 |

| | | |
|---|---|---|
| 令和 7 ～ 30 年度 | | |
| 施工箇所 | 福島県郡山市富田町西町下～富田町権現林　地内 | |
| 工事名 | 国道49号 富田地区電線共同溝PFI事業整備工事業務 | |
| 図名 | 端壁配置図 (7) | |
| 縮尺 | 1:20 | 全 109 葉の内 92 |
| 作成年月 | 令和　年　月　日 | |
| 東北地方整備局　郡山国道事務所 | | |

# 端壁配置図 (8)

S=1:20

## D-29 特殊部Ⅰ型
1200×1500×3300
歩道部サイドブロック付

起点側　　終点側

民地側　車道側　　車道側　民地側

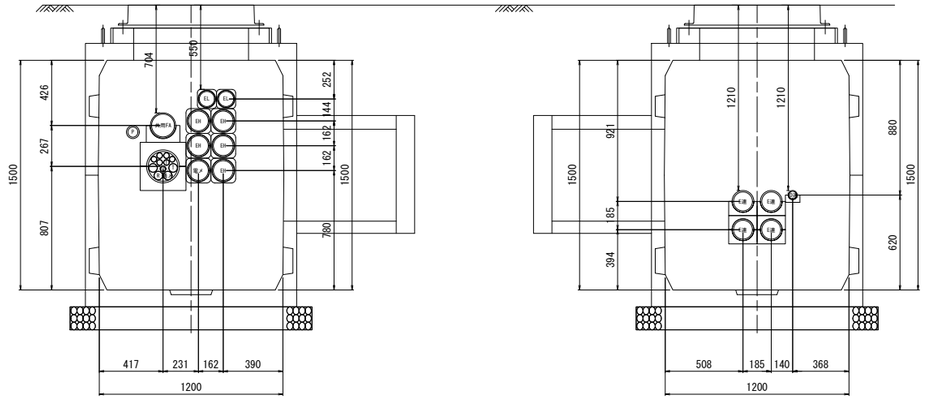


| 管種 | 管径 | 本数 |
|---|---|---|
| 角型FEP | φ130 | 6 |
| | φ100 | 2 |
| VP | φ200 | 1 |
| | φ150 | 1 |
| PV | φ75 | – |
| | φ50 | – |
| FEP | φ65 | 1 |

| 管種 | 管径 | 本数 |
|---|---|---|
| 角型FEP | φ130 | – |
| | φ100 | – |
| VP | φ200 | – |
| | φ150 | – |
| PV | φ75 | – |
| | φ50 | 1 |
| FEP | φ65 | – |
| ECVP | φ125 | 4 |
| | φ100 | – |

## D-22 特殊部Ⅰ型(横断部)
1200×1500×3300

起点側　　終点側

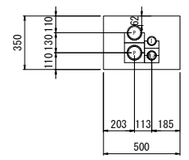


| 管種 | 管径 | 本数 |
|---|---|---|
| 角型FEP | φ130 | – |
| | φ100 | – |
| VP | φ200 | – |
| | φ150 | – |
| PV | φ75 | 2 |
| | φ50 | 2 |
| FEP | φ65 | – |

矢視図



矢視図(横断部)

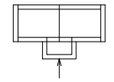

## D-7 特殊部Ⅰ型
1200×1500×3300
車道側

起点側　　終点側

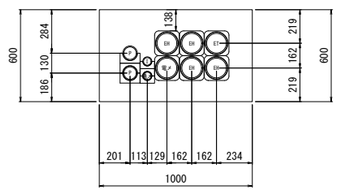


| 管種 | 管径 | 本数 |
|---|---|---|
| 角型FEP | φ130 | 6 |
| | φ100 | – |
| VP | φ200 | – |
| | φ150 | – |
| PV | φ75 | 2 |
| | φ50 | 2 |
| FEP | φ65 | – |

## D-29 特殊部Ⅰ型(横断部)
1200×1500×3300
車道側

起点側　　終点側

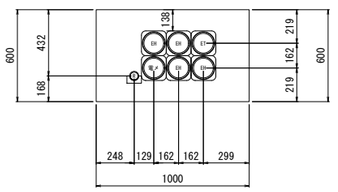


| 管種 | 管径 | 本数 |
|---|---|---|
| 角型FEP | φ130 | 6 |
| | φ100 | – |
| VP | φ200 | – |
| | φ150 | – |
| PV | φ75 | – |
| | φ50 | 1 |
| FEP | φ65 | – |

| | | |
|---|---|---|
| 令和 7 ～ 30 年度 | | |
| 施工箇所 | 福島県郡山市富田町西町下～富田町権現林　地内 | |
| 工事名 | 国道49号 富田地区電線共同溝PFI事業整備工事業務 | |
| 図名 | 端壁配置図 (8) | |
| 縮尺 | 1:20 | 全 109 葉の内 93 |
| 作成年月 | 令和　年　月　日 | |
| 東北地方整備局　郡山国道事務所 | | |

# 端壁配置図 (9)

S=1:20

矢視図



## U-1 既設北線(No.23MH)

1410/1710×1700×3420

起点側　終点側

車道側　民地側　民地側　車道側

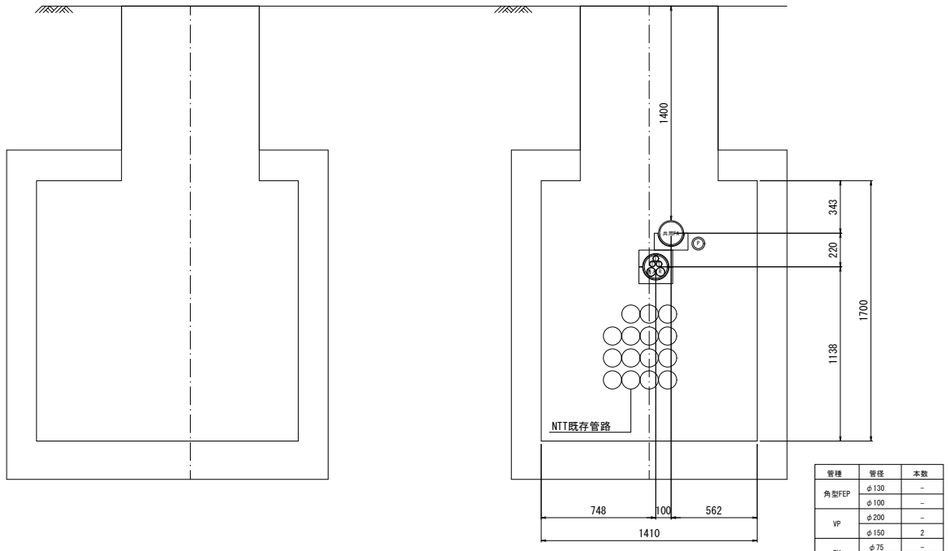


| 管種 | 管径 | 本数 |
|---|---|---|
| 角型FEP | φ130 | – |
| | φ100 | – |
| VP | φ200 | – |
| | φ150 | 2 |
| PV | φ75 | – |
| | φ50 | – |
| FEP | φ65 | 1 |

## U-3 特殊部Ⅰ型

1200×1500×3300

歩道部

起点側　終点側

車道側　民地側　民地側　車道側

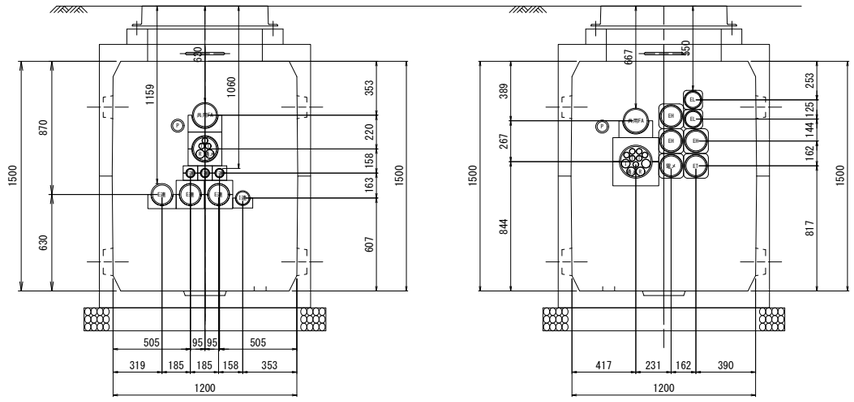


| 管種 | 管径 | 本数 |
|---|---|---|
| 角型FEP | φ130 | – |
| | φ100 | – |
| VP | φ200 | – |
| | φ150 | 2 |
| PV | φ75 | 1 |
| | φ50 | 3 |
| FEP | φ65 | 1 |
| ECVP | φ125 | 3 |
| | φ100 | – |

| 管種 | 管径 | 本数 |
|---|---|---|
| 角型FEP | φ130 | 5 |
| | φ100 | 2 |
| VP | φ200 | 1 |
| | φ150 | 1 |
| PV | φ75 | – |
| | φ50 | – |
| FEP | φ65 | 1 |

## U-2 既設北線(No.24MH)

1410/1710×1700×3420

起点側　終点側

車道側　民地側　民地側　車道側

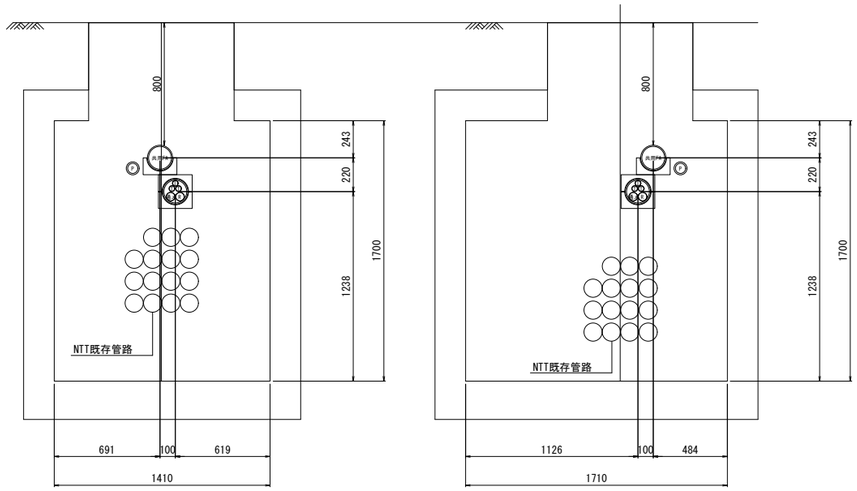


| 管種 | 管径 | 本数 |
|---|---|---|
| 角型FEP | φ130 | – |
| | φ100 | – |
| VP | φ200 | – |
| | φ150 | 2 |
| PV | φ75 | – |
| | φ50 | – |
| FEP | φ65 | 1 |

| 管種 | 管径 | 本数 |
|---|---|---|
| 角型FEP | φ130 | – |
| | φ100 | – |
| VP | φ200 | – |
| | φ150 | 2 |
| PV | φ75 | – |
| | φ50 | – |
| FEP | φ65 | 1 |

## U-4 特殊部Ⅱ型

1000×1500×3000

直上1基

街渠型

起点側　終点側

車道側　民地側　民地側　車道側

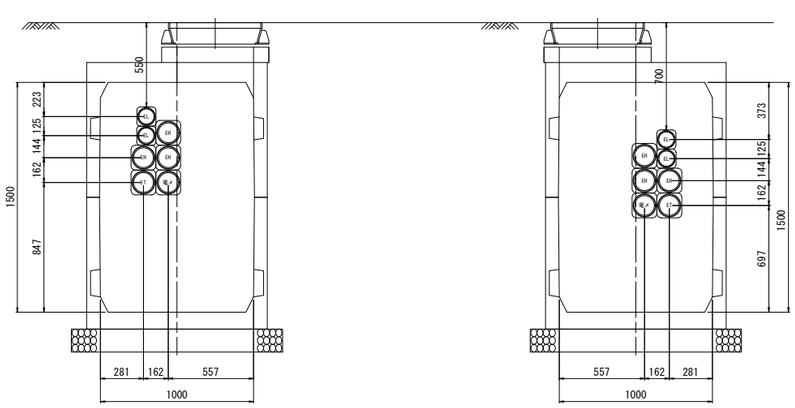


| 管種 | 管径 | 本数 |
|---|---|---|
| 角型FEP | φ130 | 5 |
| | φ100 | 2 |
| VP | φ200 | – |
| | φ150 | – |
| PV | φ75 | – |
| | φ50 | – |
| FEP | φ65 | – |

| 管種 | 管径 | 本数 |
|---|---|---|
| 角型FEP | φ130 | 5 |
| | φ100 | 2 |
| VP | φ200 | – |
| | φ150 | – |
| PV | φ75 | – |
| | φ50 | – |
| FEP | φ65 | – |

| | | |
|---|---|---|
| 令和 7 ～ 30 年度 | | |
| 施工箇所 | 福島県郡山市富田町西町下～富田町権現林　地内 | |
| 工事名 | 国道49号 富田地区電線共同溝PFI事業 整備工事業務 | |
| 図名 | 端壁配置図 (9) | |
| 縮尺 | 1:20 | 全 109 葉の内 94 |
| 作成年月 | 令和　年　月　日 | |
| 東北地方整備局　郡山国道事務所 | | |

# 端壁配置図 (10)

S=1:20

矢視図

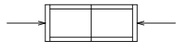

## U-5 特殊部Ⅰ型
1200×1500×3300
歩道部抱込型

起点側　車道側　民地側　／　終点側　民地側　車道側

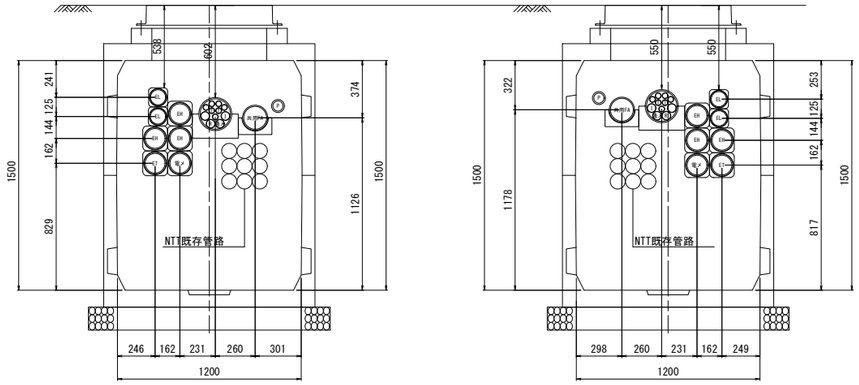


| 管種 | 管径 | 本数 |
|---|---|---|
| 角型FEP | φ130 | 5 |
| | φ100 | 2 |
| VP | φ200 | 1 |
| | φ150 | 1 |
| PV | φ75 | – |
| | φ50 | – |
| FEP | φ65 | 1 |

| 管種 | 管径 | 本数 |
|---|---|---|
| 角型FEP | φ130 | 5 |
| | φ100 | 2 |
| VP | φ200 | 1 |
| | φ150 | 1 |
| PV | φ75 | – |
| | φ50 | – |
| FEP | φ65 | 1 |

## U-7 特殊部Ⅰ型
1200×1500×3300
歩道部抱込型

起点側　車道側　民地側　／　終点側　民地側　車道側

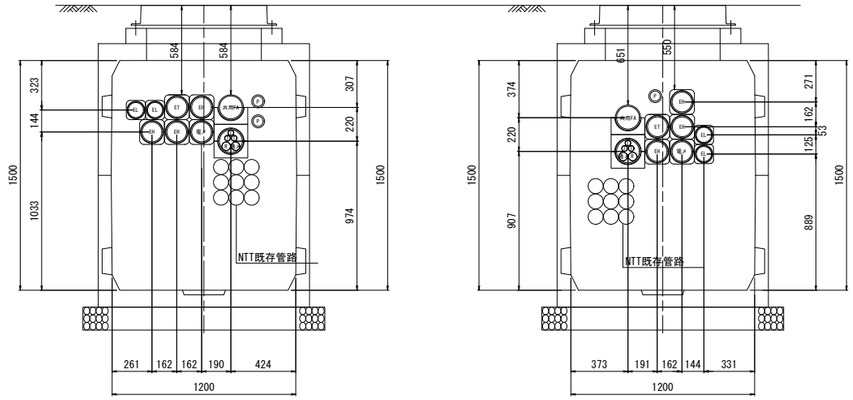


| 管種 | 管径 | 本数 |
|---|---|---|
| 角型FEP | φ130 | 5 |
| | φ100 | 2 |
| VP | φ200 | – |
| | φ150 | 2 |
| PV | φ75 | – |
| | φ50 | – |
| FEP | φ65 | 2 |

| 管種 | 管径 | 本数 |
|---|---|---|
| 角型FEP | φ130 | 5 |
| | φ100 | 2 |
| VP | φ200 | – |
| | φ150 | 2 |
| PV | φ75 | – |
| | φ50 | – |
| FEP | φ65 | 1 |

## U-6 特殊部Ⅰ型
1200×1500×3300
歩道部抱込型
サイドボックス付

起点側　車道側　民地側　／　終点側　民地側　車道側

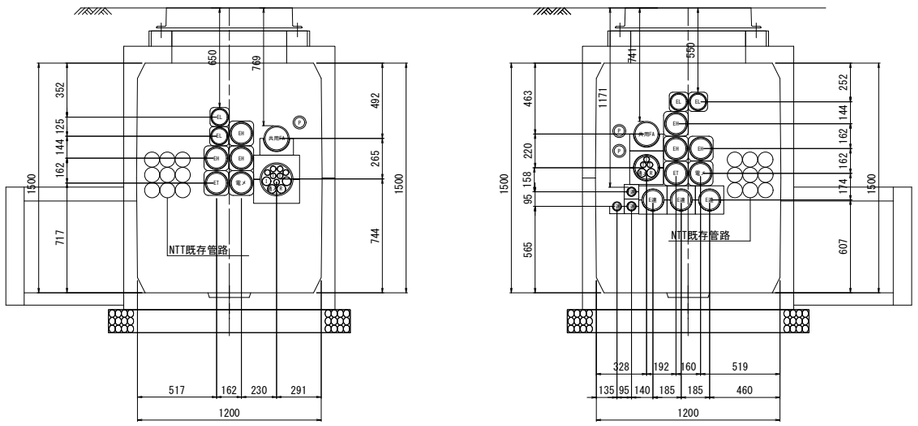


| 管種 | 管径 | 本数 |
|---|---|---|
| 角型FEP | φ130 | 5 |
| | φ100 | 2 |
| VP | φ200 | 1 |
| | φ150 | 1 |
| PV | φ75 | – |
| | φ50 | – |
| FEP | φ65 | 1 |

| 管種 | 管径 | 本数 |
|---|---|---|
| 角型FEP | φ130 | 5 |
| | φ100 | 2 |
| VP | φ200 | – |
| | φ150 | 2 |
| PV | φ75 | – |
| | φ50 | 3 |
| FEP | φ65 | 2 |
| ECVP | φ125 | 3 |
| | φ100 | – |

## U-8 既設北線(No.25MH)
1300×1500×2300

起点側　車道側　民地側　／　終点側　民地側　車道側

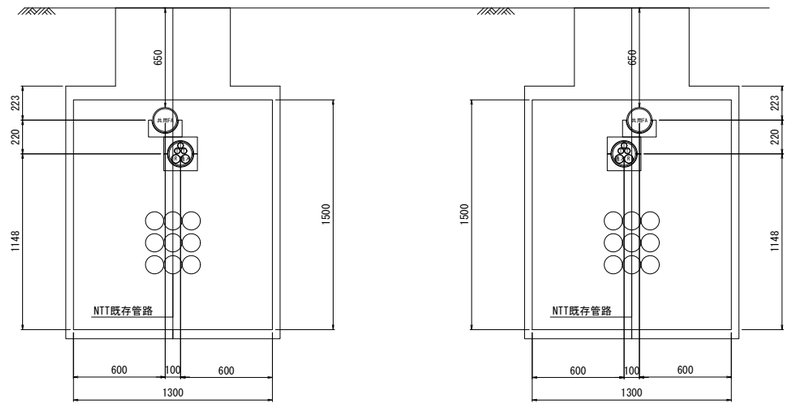


| 管種 | 管径 | 本数 |
|---|---|---|
| 角型FEP | φ130 | – |
| | φ100 | – |
| VP | φ200 | – |
| | φ150 | 2 |
| PV | φ75 | – |
| | φ50 | – |
| FEP | φ65 | – |

| 管種 | 管径 | 本数 |
|---|---|---|
| 角型FEP | φ130 | – |
| | φ100 | – |
| VP | φ200 | – |
| | φ150 | 2 |
| PV | φ75 | – |
| | φ50 | – |
| FEP | φ65 | – |

| | | |
|---|---|---|
| 令和 7 ～ 30 年度 | | |
| 施工箇所 | 福島県郡山市富田町西町下～富田町権現林　地内 | |
| 工事名 | 国道49号 富田地区電線共同溝PFI事業 整備工事業務 | |
| 図名 | 端壁配置図 (10) | |
| 縮尺 | 1:20 | 全 109 葉の内 95 |
| 作成年月 | 令和　年　月　日 | |
| 東北地方整備局　郡山国道事務所 | | |

# 端壁配置図（11）

S=1:20

矢視図



## U-9 特殊部Ⅱ型
1000×1500×5000
直上2基街渠型

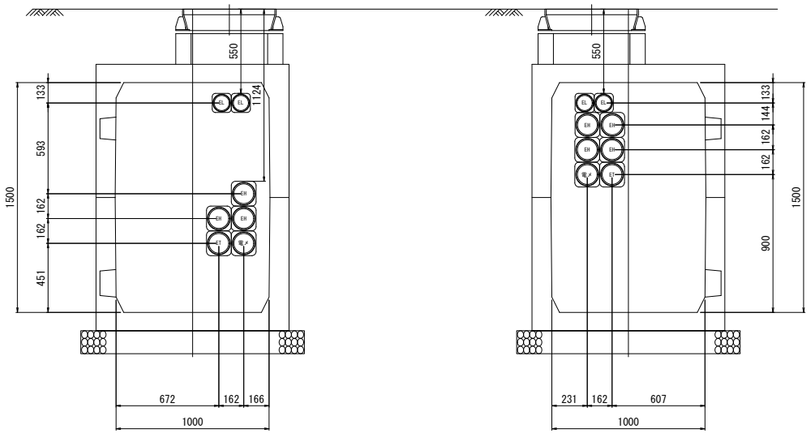


| 管種 | 管径 | 本数 |
|---|---|---|
| 角型FEP | φ130 | 5 |
| | φ100 | 2 |
| VP | φ200 | － |
| | φ150 | － |
| PV | φ75 | － |
| | φ50 | － |
| FEP | φ65 | － |

| 管種 | 管径 | 本数 |
|---|---|---|
| 角型FEP | φ130 | 6 |
| | φ100 | 2 |
| VP | φ200 | － |
| | φ150 | － |
| PV | φ75 | － |
| | φ50 | － |
| FEP | φ65 | － |

## U-11 通信接続桝
500×1050×2000
歩道部

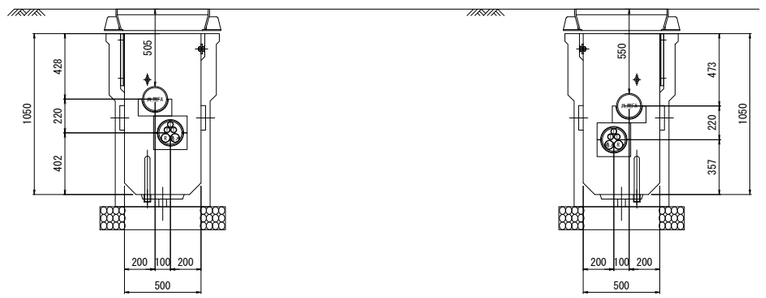


| 管種 | 管径 | 本数 |
|---|---|---|
| 角型FEP | φ130 | － |
| | φ100 | － |
| VP | φ200 | － |
| | φ150 | 2 |
| PV | φ75 | － |
| | φ50 | － |
| FEP | φ65 | － |

| 管種 | 管径 | 本数 |
|---|---|---|
| 角型FEP | φ130 | － |
| | φ100 | － |
| VP | φ200 | － |
| | φ150 | 2 |
| PV | φ75 | － |
| | φ50 | － |
| FEP | φ65 | － |

## U-10 特殊部Ⅰ型
1200×1500×3300
歩道部抱込型

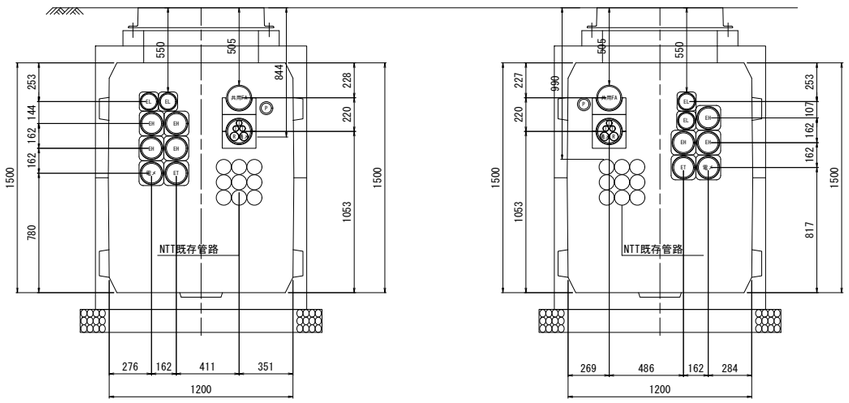


| 管種 | 管径 | 本数 |
|---|---|---|
| 角型FEP | φ130 | 6 |
| | φ100 | 2 |
| VP | φ200 | － |
| | φ150 | 2 |
| PV | φ75 | － |
| | φ50 | － |
| FEP | φ65 | 1 |

| 管種 | 管径 | 本数 |
|---|---|---|
| 角型FEP | φ130 | 5 |
| | φ100 | 2 |
| VP | φ200 | － |
| | φ150 | 2 |
| PV | φ75 | － |
| | φ50 | － |
| FEP | φ65 | 1 |

## U-12 特殊部Ⅱ型
1000×1500×3000
直上1基
街渠型

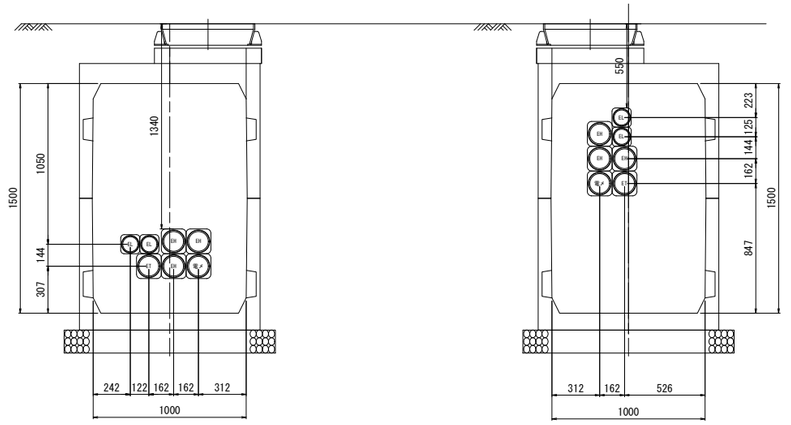


| 管種 | 管径 | 本数 |
|---|---|---|
| 角型FEP | φ130 | 5 |
| | φ100 | 2 |
| VP | φ200 | － |
| | φ150 | － |
| PV | φ75 | － |
| | φ50 | － |
| FEP | φ65 | － |

| 管種 | 管径 | 本数 |
|---|---|---|
| 角型FEP | φ130 | 5 |
| | φ100 | 2 |
| VP | φ200 | － |
| | φ150 | － |
| PV | φ75 | － |
| | φ50 | － |
| FEP | φ65 | － |

| | | |
|---|---|---|
| 令和 7 ～ 30 年度 | | |
| 施工箇所 | 福島県郡山市富田町西町下～富田町権現林　地内 | |
| 工 事 名 | 国道49号 富田地区電線共同溝PFI事業整備工事業務 | |
| 図　　名 | 端壁配置図（11） | |
| 縮　　尺 | 1:20 | 全 109 葉の内 96 |
| 作成年月 | 令和　　年　　月　　日 | |
| 東北地方整備局　郡山国道事務所 | | |

# 端壁配置図 (12)

S=1:20

矢視図

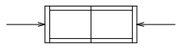

## U-13 特殊部Ⅰ型
1200×1500×3300
街渠型

起点側　車道側　民地側

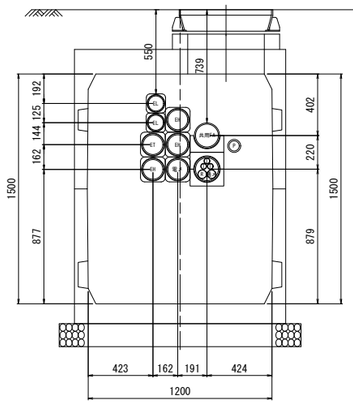


| 管種 | 管径 | 本数 |
|---|---|---|
| 角型FEP | φ130 | 5 |
| | φ100 | 2 |
| VP | φ200 | – |
| | φ150 | 2 |
| PV | φ75 | – |
| | φ50 | – |
| FEP | φ65 | 1 |

終点側　民地側　車道側

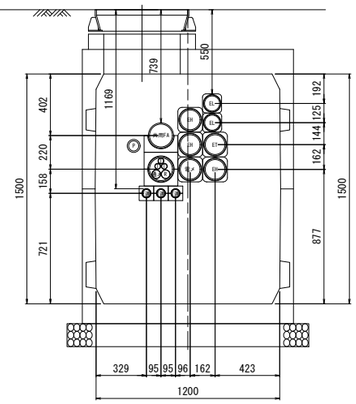


| 管種 | 管径 | 本数 |
|---|---|---|
| 角型FEP | φ130 | 5 |
| | φ100 | 2 |
| VP | φ200 | – |
| | φ150 | 2 |
| PV | φ75 | – |
| | φ50 | 3 |
| FEP | φ65 | 1 |

## U-15 通信接続桝
500×1050×2000
歩道部

起点側　車道側　民地側

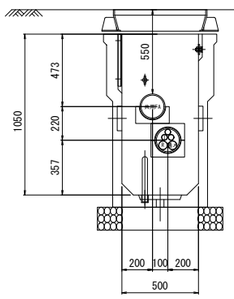


| 管種 | 管径 | 本数 |
|---|---|---|
| 角型FEP | φ130 | – |
| | φ100 | – |
| VP | φ200 | – |
| | φ150 | 2 |
| PV | φ75 | – |
| | φ50 | – |
| FEP | φ65 | – |

終点側　民地側　車道側

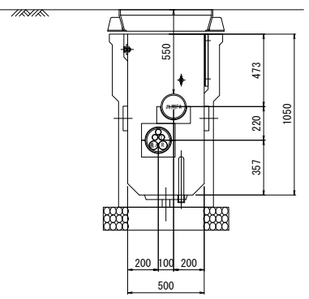


| 管種 | 管径 | 本数 |
|---|---|---|
| 角型FEP | φ130 | – |
| | φ100 | – |
| VP | φ200 | – |
| | φ150 | 2 |
| PV | φ75 | – |
| | φ50 | – |
| FEP | φ65 | – |

## U-14 特殊部Ⅰ型
1200×1500×3300

起点側　車道側　民地側

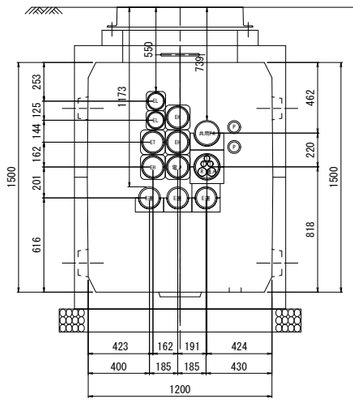


| 管種 | 管径 | 本数 |
|---|---|---|
| 角型FEP | φ130 | 5 |
| | φ100 | 2 |
| VP | φ200 | – |
| | φ150 | 2 |
| PV | φ75 | – |
| | φ50 | – |
| FEP | φ65 | 2 |
| ECVP | φ125 | 3 |
| | φ100 | – |

終点側　民地側　車道側

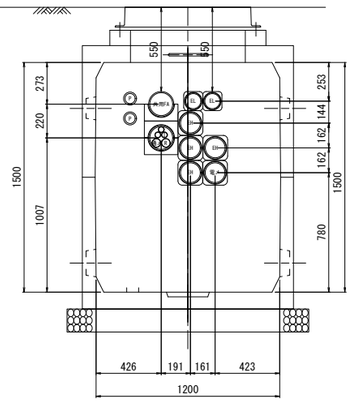


| 管種 | 管径 | 本数 |
|---|---|---|
| 角型FEP | φ130 | 5 |
| | φ100 | 2 |
| VP | φ200 | – |
| | φ150 | 2 |
| PV | φ75 | – |
| | φ50 | – |
| FEP | φ65 | 2 |

起点側

## U-16 特殊部Ⅱ型
900×1200×2200
直上1基U型

起点側　車道側　民地側

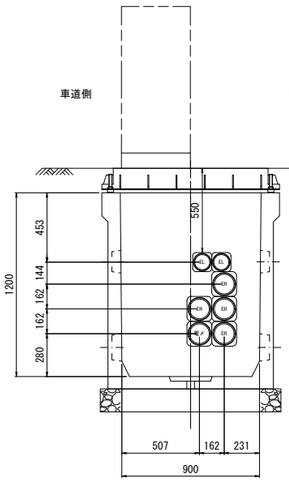


| 管種 | 管径 | 本数 |
|---|---|---|
| 角型FEP | φ130 | 5 |
| | φ100 | 2 |
| VP | φ200 | – |
| | φ150 | – |
| PV | φ75 | – |
| | φ50 | – |
| FEP | φ65 | – |

終点側　民地側　車道側

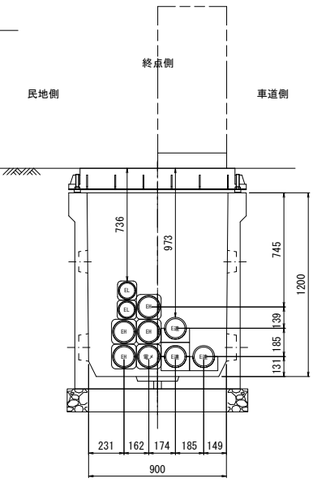


| 管種 | 管径 | 本数 |
|---|---|---|
| 角型FEP | φ130 | 5 |
| | φ100 | 2 |
| VP | φ200 | – |
| | φ150 | – |
| PV | φ75 | – |
| | φ50 | – |
| FEP | φ65 | – |
| ECVP | φ125 | 3 |
| | φ100 | – |

| | | |
|---|---|---|
| 令和 7 ～ 30 年度 | | |
| 施工箇所 | 福島県郡山市富田町西町下～富田町権現林　地内 | |
| 工事名 | 国道49号 富田地区電線共同溝PFI事業整備工事業務 | |
| 図名 | 端壁配置図 (12) | |
| 縮尺 | 1:20 | 全 109 葉の内 97 |
| 作成年月 | 令和　年　月　日 | |
| 東北地方整備局　郡山国道事務所 | | |

# 端壁配置図 (13)

S=1:20

矢視図

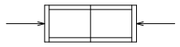

## U-17 特殊部Ⅰ型
1200×1500×3300
歩道部抱込型

起点側　車道側　民地側

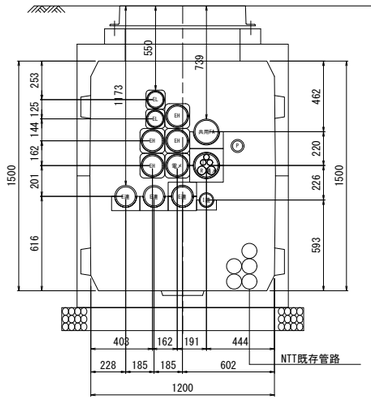


| 管種 | 管径 | 本数 |
|---|---|---|
| 角型FEP | φ130 | 5 |
| | φ100 | 2 |
| VP | φ200 | – |
| | φ150 | 2 |
| PV | φ75 | 1 |
| | φ50 | – |
| FEP | φ65 | 1 |
| ECVP | φ125 | 3 |
| | φ100 | – |

終点側　民地側　車道側

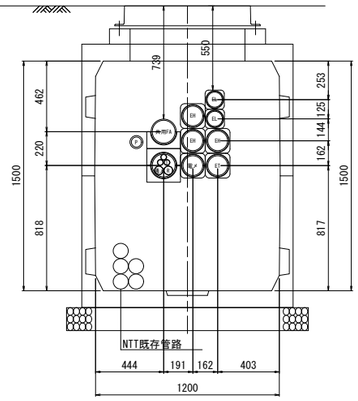


| 管種 | 管径 | 本数 |
|---|---|---|
| 角型FEP | φ130 | 5 |
| | φ100 | 2 |
| VP | φ200 | – |
| | φ150 | 2 |
| PV | φ75 | – |
| | φ50 | – |
| FEP | φ65 | 1 |

## U-19 特殊部Ⅰ型
1200×1500×3300
歩道部

起点側　車道側　民地側

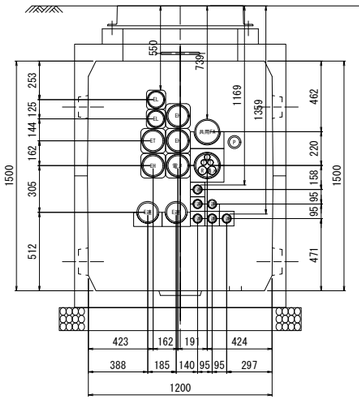


| 管種 | 管径 | 本数 |
|---|---|---|
| 角型FEP | φ130 | 5 |
| | φ100 | 2 |
| VP | φ200 | – |
| | φ150 | 2 |
| PV | φ75 | – |
| | φ50 | 6 |
| FEP | φ65 | 1 |
| ECVP | φ125 | 2 |
| | φ100 | – |

終点側　民地側　車道側

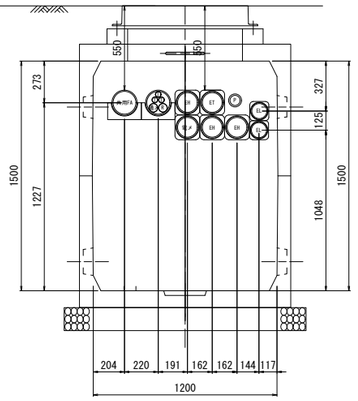


| 管種 | 管径 | 本数 |
|---|---|---|
| 角型FEP | φ130 | 5 |
| | φ100 | 2 |
| VP | φ200 | – |
| | φ150 | 2 |
| PV | φ75 | – |
| | φ50 | – |
| FEP | φ65 | 1 |

## U-18 通信接続桝
500×1050×2000
歩道部

起点側　車道側　民地側

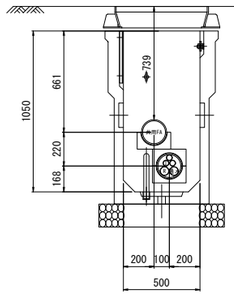


| 管種 | 管径 | 本数 |
|---|---|---|
| 角型FEP | φ130 | – |
| | φ100 | – |
| VP | φ200 | – |
| | φ150 | 2 |
| PV | φ75 | – |
| | φ50 | – |
| FEP | φ65 | – |

終点側　民地側　車道側

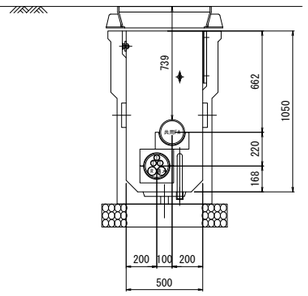


| 管種 | 管径 | 本数 |
|---|---|---|
| 角型FEP | φ130 | – |
| | φ100 | – |
| VP | φ200 | – |
| | φ150 | 2 |
| PV | φ75 | – |
| | φ50 | – |
| FEP | φ65 | – |

## U-20 特殊部Ⅰ型
1200×1500×3300
歩道部

起点側　車道側　民地側

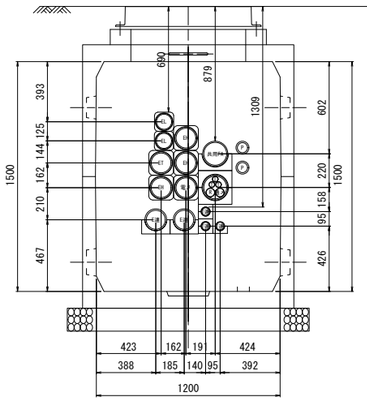


| 管種 | 管径 | 本数 |
|---|---|---|
| 角型FEP | φ130 | 5 |
| | φ100 | 2 |
| VP | φ200 | – |
| | φ150 | 2 |
| PV | φ75 | – |
| | φ50 | 3 |
| FEP | φ65 | 2 |
| ECVP | φ125 | 2 |
| | φ100 | – |

終点側　民地側　車道側

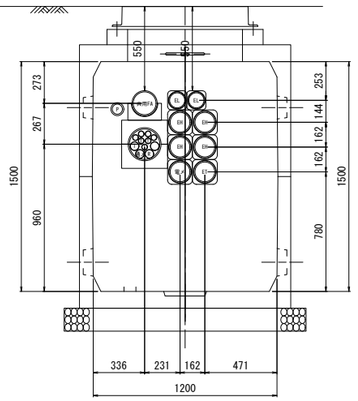


| 管種 | 管径 | 本数 |
|---|---|---|
| 角型FEP | φ130 | 6 |
| | φ100 | 2 |
| VP | φ200 | 1 |
| | φ150 | 1 |
| PV | φ75 | – |
| | φ50 | – |
| FEP | φ65 | 1 |

| | | |
|---|---|---|
| 令和 7 ～ 30 年度 | | |
| 施工箇所 | 福島県郡山市富田町西町下～富田町権現林　地内 | |
| 工事名 | 国道49号 富田地区電線共同溝PFI事業整備工事業務 | |
| 図名 | 端壁配置図 (13) | |
| 縮尺 | 1:20 | 全 109 葉の内 98 |
| 作成年月 | 令和　年　月　日 | |
| 東北地方整備局　郡山国道事務所 | | |

# 端壁配置図 (14)

S=1:20

矢視図



## U-21 通信接続桝
500×1050×2000

起点側　車道側　民地側

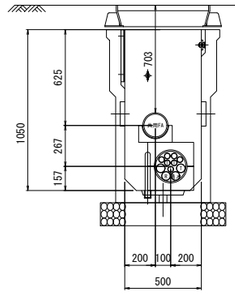


| 管種 | 管径 | 本数 |
|---|---|---|
| 角型FEP | φ130 | – |
| | φ100 | – |
| VP | φ200 | 1 |
| | φ150 | 1 |
| PV | φ75 | – |
| | φ50 | – |
| FEP | φ65 | – |

終点側　民地側　車道側

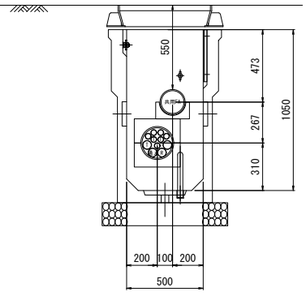


| 管種 | 管径 | 本数 |
|---|---|---|
| 角型FEP | φ130 | – |
| | φ100 | – |
| VP | φ200 | 1 |
| | φ150 | 1 |
| PV | φ75 | – |
| | φ50 | – |
| FEP | φ65 | – |

## U-23 特殊部Ⅰ型
1200×1500×3300
歩道部抱込型
道路横断部

起点側　車道側　民地側

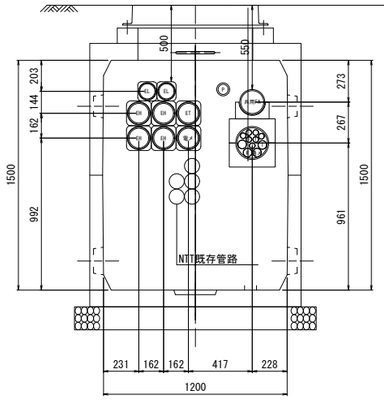


| 管種 | 管径 | 本数 |
|---|---|---|
| 角型FEP | φ130 | 6 |
| | φ100 | 2 |
| VP | φ200 | 1 |
| | φ150 | 1 |
| PV | φ75 | – |
| | φ50 | – |
| FEP | φ65 | 1 |

終点側　民地側　車道側

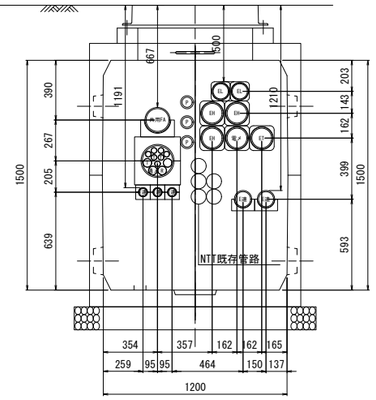


| 管種 | 管径 | 本数 |
|---|---|---|
| 角型FEP | φ130 | 5 |
| | φ100 | 2 |
| VP | φ200 | 1 |
| | φ150 | 1 |
| PV | φ75 | – |
| | φ50 | 3 |
| FEP | φ65 | 3 |
| ECVP | φ125 | – |
| | φ100 | 2 |

## U-22 特殊部Ⅱ型
1200×1500×6700
直上3基街渠型

起点側　車道側　民地側

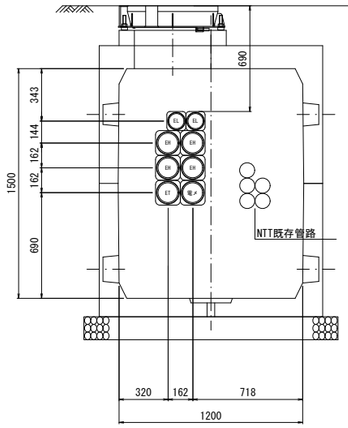


| 管種 | 管径 | 本数 |
|---|---|---|
| 角型FEP | φ130 | 6 |
| | φ100 | 2 |
| VP | φ200 | – |
| | φ150 | – |
| PV | φ75 | – |
| | φ50 | – |
| FEP | φ65 | – |

終点側　民地側　車道側

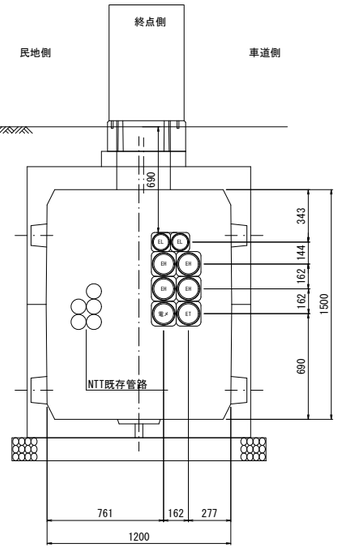


| 管種 | 管径 | 本数 |
|---|---|---|
| 角型FEP | φ130 | 6 |
| | φ100 | 2 |
| VP | φ200 | – |
| | φ150 | – |
| PV | φ75 | – |
| | φ50 | – |
| FEP | φ65 | – |

## U-24 特殊部Ⅰ型
1200×1500×3300
車道部配置型

起点側　車道側　民地側

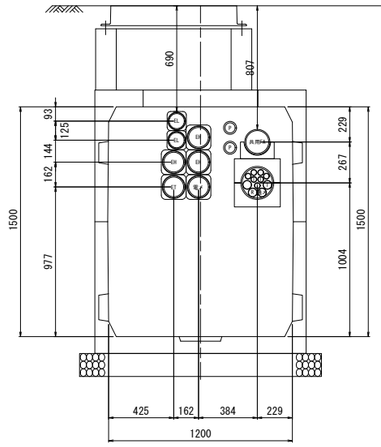


| 管種 | 管径 | 本数 |
|---|---|---|
| 角型FEP | φ130 | 5 |
| | φ100 | 2 |
| VP | φ200 | 1 |
| | φ150 | 1 |
| PV | φ75 | – |
| | φ50 | – |
| FEP | φ65 | 2 |

終点側　民地側　車道側

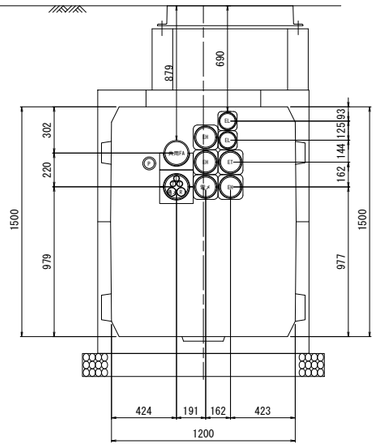


| 管種 | 管径 | 本数 |
|---|---|---|
| 角型FEP | φ130 | 5 |
| | φ100 | 2 |
| VP | φ200 | – |
| | φ150 | 2 |
| PV | φ75 | – |
| | φ50 | – |
| FEP | φ65 | 1 |

| | | |
|---|---|---|
| 令和 7 ～ 30 年度 | | |
| 施工箇所 | 福島県郡山市富田町西町下～富田町権現林　地内 | |
| 工事名 | 国道49号 富田地区電線共同溝PFI事業整備工事業務 | |
| 図名 | 端壁配置図 (14) | |
| 縮尺 | 1:20 | 全 109 葉の内 99 |
| 作成年月 | 令和　年　月　日 | |
| 東北地方整備局　郡山国道事務所 | | |

# 端壁配置図 (15)

S=1:20

矢視図

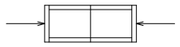

矢視図(横断部)

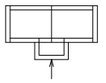

## U-25 特殊部Ⅰ型
1200×1500×3300
車道部配置型

起点側　車道側　民地側

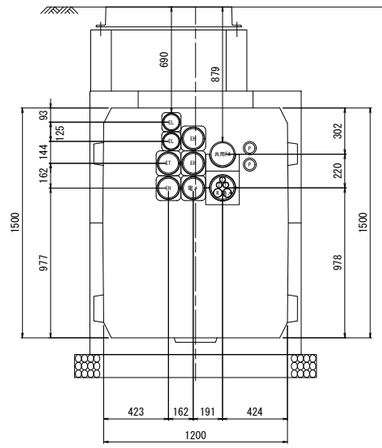


| 管種 | 管径 | 本数 |
|---|---|---|
| 角型FEP | φ130 | 5 |
| | φ100 | 2 |
| VP | φ200 | – |
| | φ150 | 2 |
| PV | φ75 | – |
| | φ50 | – |
| FEP | φ65 | 2 |

終点側　民地側　車道側

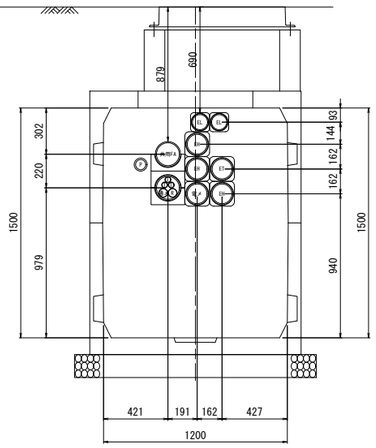


| 管種 | 管径 | 本数 |
|---|---|---|
| 角型FEP | φ130 | 5 |
| | φ100 | 2 |
| VP | φ200 | – |
| | φ150 | 2 |
| PV | φ75 | – |
| | φ50 | – |
| FEP | φ65 | 1 |

## U-6 特殊部Ⅰ型(横断部)
1200×1500×3300
車道側

終点側　起点側

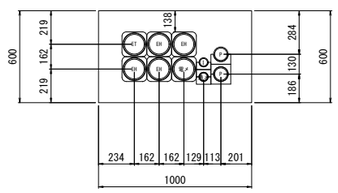


| 管種 | 管径 | 本数 |
|---|---|---|
| 角型FEP | φ130 | 6 |
| | φ100 | – |
| VP | φ200 | – |
| | φ150 | – |
| PV | φ75 | 2 |
| | φ50 | 2 |
| FEP | φ65 | – |

## U-23 特殊部Ⅰ型(横断部)
1200×1200×6000

終点側　起点側

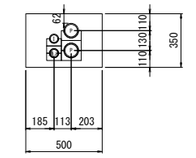


| 管種 | 管径 | 本数 |
|---|---|---|
| 角型FEP | φ130 | – |
| | φ100 | – |
| VP | φ200 | – |
| | φ150 | – |
| PV | φ75 | 2 |
| | φ50 | 2 |
| FEP | φ65 | – |

## U-26 特殊部Ⅰ型
1200×1500×3300
歩道部サイドブロック付

起点側　車道側　民地側

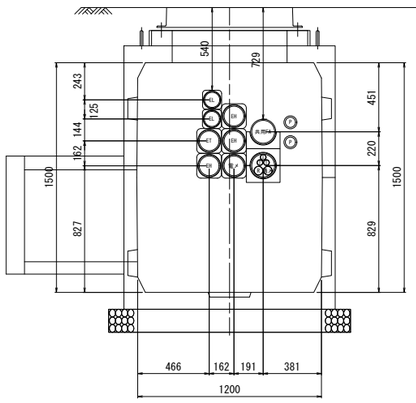


| 管種 | 管径 | 本数 |
|---|---|---|
| 角型FEP | φ130 | 5 |
| | φ100 | 2 |
| VP | φ200 | – |
| | φ150 | 2 |
| PV | φ75 | – |
| | φ50 | – |
| FEP | φ65 | 2 |

終点側　民地側　車道側

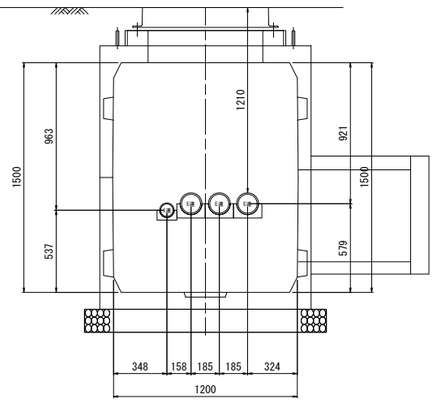


| 管種 | 管径 | 本数 |
|---|---|---|
| 角型FEP | φ130 | – |
| | φ100 | – |
| VP | φ200 | – |
| | φ150 | – |
| PV | φ75 | 1 |
| | φ50 | – |
| FEP | φ65 | – |
| ECVP | φ125 | 3 |
| | φ100 | – |

## U-26 特殊部Ⅰ型(横断部)
1200×1500×3300
車道側

終点側　起点側

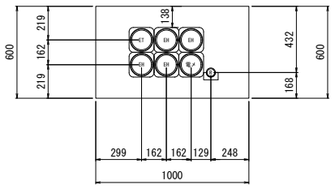


| 管種 | 管径 | 本数 |
|---|---|---|
| 角型FEP | φ130 | 6 |
| | φ100 | – |
| VP | φ200 | – |
| | φ150 | – |
| PV | φ75 | – |
| | φ50 | 1 |
| FEP | φ65 | – |

| | | |
|---|---|---|
| 令和 7 ～ 30 年度 | | |
| 施工箇所 | 福島県郡山市富田町西町下～富田町権現林　地内 | |
| 工事名 | 国道49号 富田地区電線共同溝PFI事業 整備工事業務 | |
| 図名 | 端壁配置図 (15) | |
| 縮尺 | 1:20 | 全 109 葉の内 100 |
| 作成年月 | 令和　年　月　日 | |
| 東北地方整備局　郡山国道事務所 | | |

# 舗装工平面図

S=1:1000

## アスファルト舗装工　L=1043.4m

工事起点 74.09kp
NO.298+7.49

| | | | | | | | |
|---|---|---|---|---|---|---|---|
| 切削オーバーレイ工 | 切削オーバーレイ | 切削厚7cm以下 密粒度As(20T)改質Ⅱ型 t=5cm | A= 18540 m2 | アスファルト舗装工[第2種乗入部] | 基層 | 再生粗粒度As(20) t=5cm | A= 149 m2 |
| アスファルト舗装工(歩道部) | 表層 | 再生細粒度As(13) t=4cm | A= 5770 m2 | | 表層 | 再生細粒度As(13) t=5cm | A= 149 m2 |
| アスファルト舗装工[第1種乗入部] | 基層 | 再生粗粒度As(20) t=10cm | A= 65 m2 | アスファルト舗装工[第3種乗入部] | 表層 | 再生細粒度As(13) t=5cm | A= 498 m2 |
| | 表層 | 再生細粒度As(13) t=5cm | A= 65 m2 | | | | |

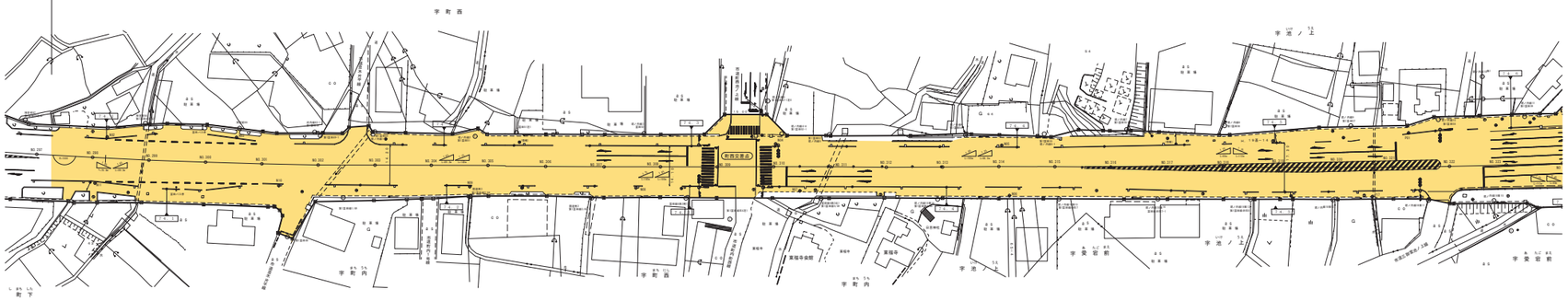


## アスファルト舗装工　L=1043.4m

NO.8+1.74
工事終点 75.11kp

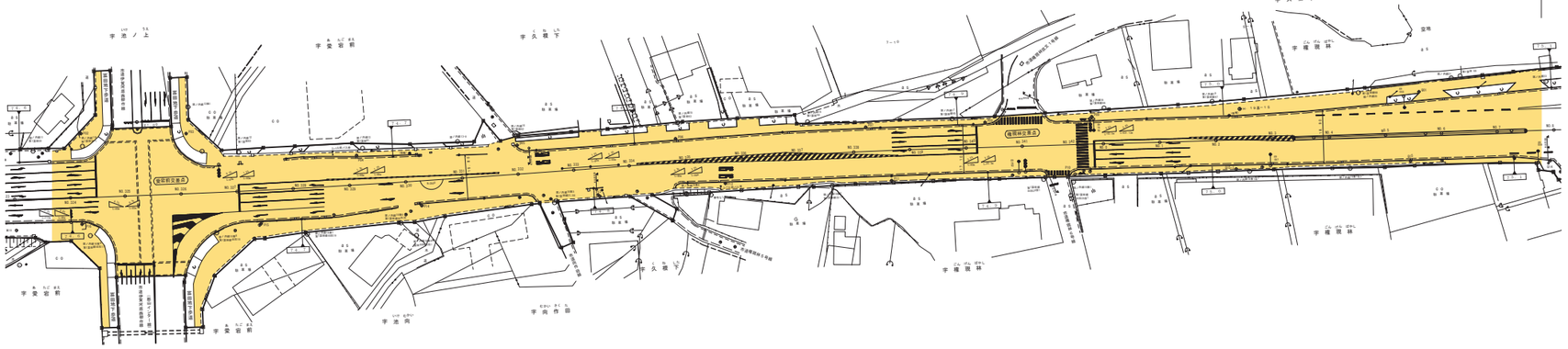


| | | |
|---|---|---|
| 令和 7 ～ 30 年度 | | |
| 施工箇所 | 福島県郡山市富田町西町下～富田町権現林　地内 | |
| 工事名 | 国道49号 富田地区電線共同溝PFI事業整備工事業務 | |
| 図名 | 舗装工平面図 | |
| 縮尺 | S=1:1000 | 全 109 葉の内 101 |
| 作成年月 | 令和　年　月　日 | |
| 東北地方整備局　郡山国道事務所 | | |

# 舗装工標準横断図

S=1:50

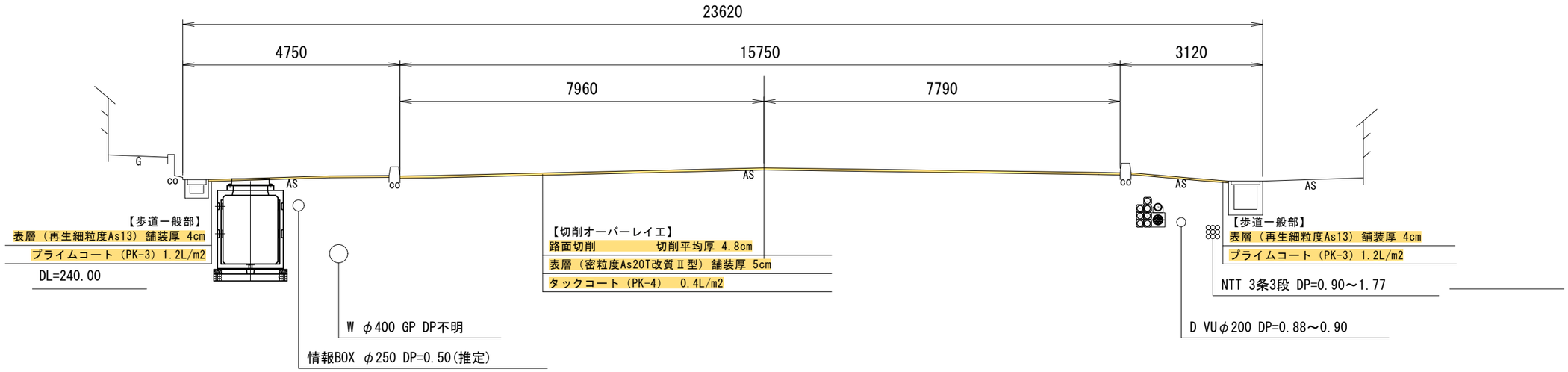


## 乗入部

S=1:10

### 【1種乗入】

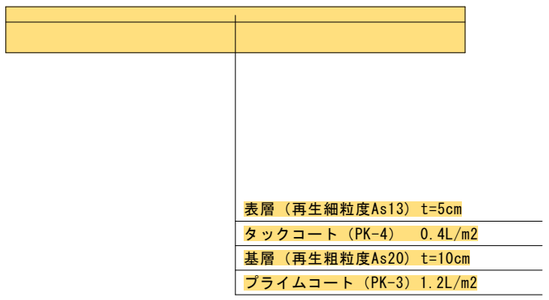


### 【2種乗入】

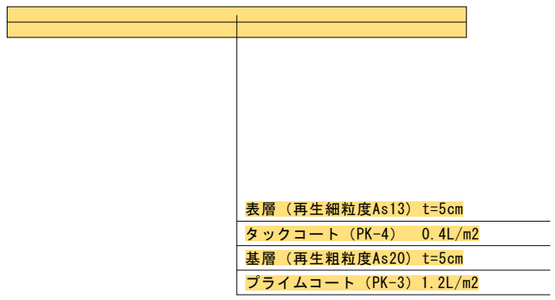


### 【3種乗入】

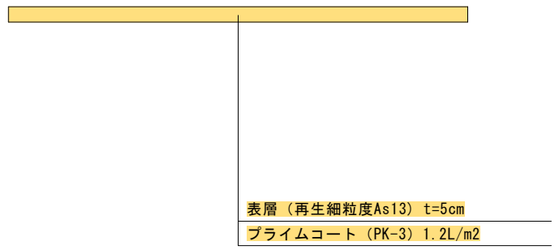


| | | |
|---|---|---|
| 令和 7 ～ 30 年度 | | |
| 施工箇所 | 福島県郡山市富田町西町下～富田町権現林 地内 | |
| 工事名 | 国道49号 富田地区電線共同溝PFI事業整備工事業務 | |
| 図名 | 舗装工標準横断図 | |
| 縮尺 | 1:50 | 全 109 葉の内 102 |
| 作成年月 | 令和 年 月 日 | |
| 東北地方整備局 郡山国道事務所 | | |

# 仮舗装工標準断面図　S=1:10

## 【歩道部】

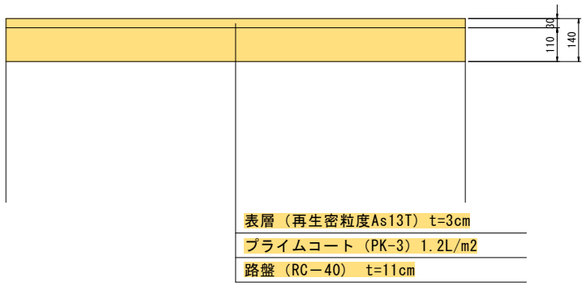


表層（再生密粒度As13T）t=3cm
プライムコート（PK-3）1.2L/m2
路盤（RC－40）　t=11cm

## 【1種乗入】

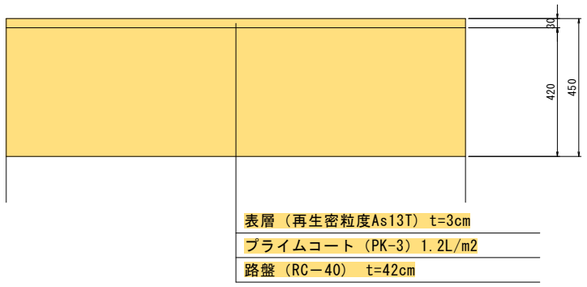


表層（再生密粒度As13T）t=3cm
プライムコート（PK-3）1.2L/m2
路盤（RC－40）　t=42cm

## 【2種乗入】

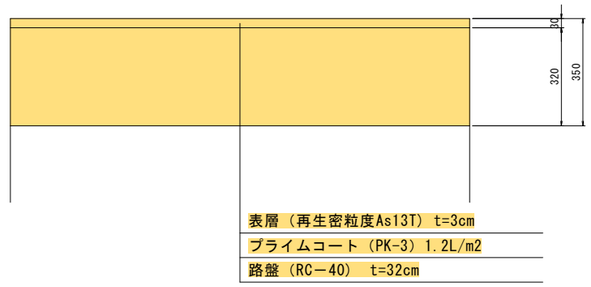


表層（再生密粒度As13T）t=3cm
プライムコート（PK-3）1.2L/m2
路盤（RC－40）　t=32cm

## 【車道部】

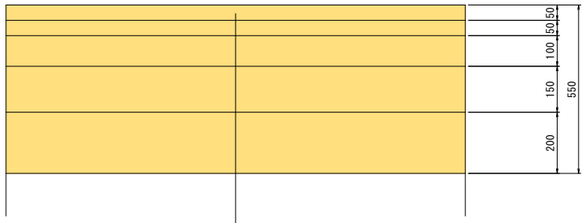


表層（再生密粒度As20T）t=5cm
基層（再生粗粒度As20）t=5cm
上層路盤（再生瀝青安定処理）　t=10cm
プライムコート（PK-3）1.2L/m2
上層路盤（M－40）　t=15cm
下層路盤（RC－40）　t=20cm

## 【3種乗入】

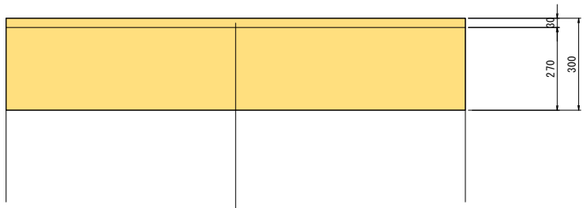


表層（再生密粒度As13T）t=3cm
プライムコート（PK-3）1.2L/m2
路盤（RC－40）　t=27cm

| | | |
|---|---|---|
| 令和 7 ～ 30 年度 | | |
| 施工箇所 | 福島県郡山市富田町西町下～富田町権現林　地内 | |
| 工事名 | 国道49号 富田地区電線共同溝PFI事業整備工事業務 | |
| 図名 | 仮舗装工標準断面図 | |
| 縮尺 | 1:10 | 全 109 葉の内 103 |
| 作成年月 | 令和　年　月　日 | |
| 東北地方整備局　郡山国道事務所 | | |

# 構造物平面図 (1)　S=1:250

N

NO. 298+7.458
設計起点
字西町下

街渠桝撤去・再設置 1箇所
暗渠排水管φ150撤去・再設置 1.0m
歩車道境界ブロック(B種) 撤去・再設置 1.6m
情報BOX φ250 DP=0.50(推定)
神宮前98
第1富田A9-2
第1富田A9-1
A2
A1
NO. 297+16.5950
NO. 297
SP.1
NO. 297+12.5950R
NO. 298
NO. 298R
IP.1
富田バス停
NO. 299
NO. 299R
NO. 300
NO. 300R
NO. 301
NO. 301R
駐車場
as
歩車道境界ブロック(B種) 撤去・再設置 0.6m
暗渠排水管φ150 撤去・再設置 0.6m
暗渠排水管φ150 撤去・再設置 0.6m
暗渠排水管φ150 撤去・再設置 0.6m
神宮前99
歩車道境界ブロック(B種) 撤去・再設置 16.1m
河内線83-1
第1富田49
第1富田49-1
NO. 302
NO. 302R
第1富田48
T柱
富田西1
歩車道境界ブロック(B種) 撤去・再設置 11.4m
歩車道境界ブロック(B種) 撤去・再設置 4.6m
市道北大平線
E柱
河内線83
歩車道境界ブロック(B種) 撤去・再設置 4.8m
街渠桝撤去・再設置 1箇所
排水管φ150撤去・再設置 0.6m
NO. 303
NO. 303R
第1富田1/49
歩車道境界ブロック(B種) 撤去・再設置 3.2m
情報BOX φ250 DP=0.50(推定)
第1富田50
堀ノ内線L1
歩車道境界ブロック(B種) 撤去・再設置 5.8m
街渠桝撤去・再設置 1箇所
排水管φ150撤去・再設置 0.6m
街渠桝撤去・再設置 1箇所
暗渠排水管φ150撤去・再設置 0.6m
街渠桝撤去・再設置 1箇所
暗渠排水管φ150撤去・再設置 0.9m
NO. 304
NO. 304R
視線誘導標
(片面反射φ100支柱φ60.5)
撤去・再設置
N=1箇所
歩車道境界ブロック(B種)
撤去・再設置 4.8m
街渠桝撤去・再設置 1箇所
排水管φ150撤去・再設置 1.1m
街渠桝撤去・再設置 1箇所
暗渠排水管φ150撤去・再設置 0.6m
街渠桝撤去・再設置 1箇所
暗渠排水管φ150撤去・再設置 0.5m
歩車道境界ブロック(B種)
撤去・再設置
7.3m
視線誘導標
(片面反射φ100支柱φ60.5)
撤去・再設置
N=1箇所
歩車道境界ブロック(B種) 撤去・再設置 25.1m
L= 314.6059
L= 267.6534
R=3500.0000
NO. 305
NO. 305R
EC. 1L
EC. 1R
下水道MH
304+19.4900
情報BOX MH
NO. 306L
NO. 306R
歩車道境界ブロック(B種)
撤去・再設置 4.2m
JOINT
U型側溝US2-B400-H500 撤去・再設置 23.9m
駐車場
G
字町内

字西町下
（にしまちした）

| | | |
|---|---|---|
| 令和 7 ～ 30 年度 | | |
| 施工箇所 | 福島県郡山市富田町西町下～富田町権現林　地内 | |
| 工事名 | 国道49号 富田地区電線共同溝PFI事業整備工事業務 | |
| 図名 | 構造物平面図 (1) | |
| 縮尺 | 1:250 | 全 109 葉の内 104 |
| 作成年月 | 令和　年　月　日 | |
| 東北地方整備局　郡山国道事務所 | | |

# 構造物平面図 (2)

S=1:250

N

宇町西

(駐)

街渠桝撤去・再設置 1箇所
暗渠排水管φ150撤去・再設置 0.3m

歩車道境界ブロック(B種) 撤去・再設置 25.1m

視線誘導標
(片面反射φ100支柱φ60.5)
撤去・再設置
N=1箇所

街渠桝撤去・再設置 1箇所
暗渠排水管φ150撤去・再設置 0.3m

歩車道境界ブロック(B種) 撤去・再設置 19.6m

街渠桝撤去・再設置 1箇所
暗渠排水管φ150撤去・再設置 0.2m

歩車道境界ブロック(B種) 撤去・再設置 21.4m

視線誘導標
(片面反射φ100支柱φ60.5)
撤去・再設置
N=1箇所

視線誘導標
(片面反射φ100支柱φ60.5)
撤去・再設置
N=1箇所

市道町西沖ノ上線

(駐)

街渠桝撤去・再設置 1箇所
暗渠排水管φ150撤去・再設置 0.5m

歩車道境界ブロック(B種) 撤去・再設置 1.7m

歩車道境界ブロック(B種) 撤去・再設置 3.4m

セブンイレブン駐車場

街渠桝撤去・再設置 1箇所
暗渠排水管φ150撤去・再設置 0.4m

歩車道境界ブロック(B種) 撤去・再設置 2.5m

視線誘導標
(片面反射φ100支柱φ60.5)
撤去・再設置
N=1箇所

T柱
第1富田52-1変0

水道(φ400)移設L=8.42m

(駐)

街渠桝撤去・再設置 1箇所
暗渠排水管φ150撤去・再設置 0.6m

歩車道境界ブロック(B種) 撤去・再設置 2.1m

歩車道境界ブロック(B種) 撤去・再設置 2.3m

街渠桝撤去・再設置 1箇所
暗渠排水管φ150撤去・再設置 0.5m

歩車道境界ブロック(B種) 撤去・再設置 1.7m

視線誘導標
(片面反射φ100支柱φ60.5)
撤去・再設置
N=1箇所

街渠桝撤去・再設置 1箇所
暗渠排水管φ150撤去・再設置 0.8m

歩車道境界ブロック(B種) 撤去・再設置 4.5m

視線誘導標
(片面反射φ100支柱φ60.5)
撤去・再設置
N=1箇所

下水道MH

情報BOX φ250

下水道MH

下水道MH

下水道MH

情報BOX MH

NO.305L NO.306L NO.307L NO.308L NO.309L NO.310L NO.311L NO.312L NO.313L NO.314L NO.315L

町西交差点

NO.305R NO.306R NO.307R NO.308R NO.309R NO.310R NO.311R NO.312R NO.313R NO.314R NO.315R

JOMO

GS

視線誘導標
(片面反射φ100支柱φ60.5)
撤去・再設置
N=1箇所

歩車道境界ブロック(B種)
撤去・再設置
3.0m

歩車道境界ブロック(B種)
撤去・再設置
1.2m

街渠桝撤去・再設置 1箇所
排水管φ150撤去・再設置 0.9m

車線分離標
撤去・再設置
1本

歩車道境界ブロック(B種)
撤去・再設置
1.3m

歩車道境界ブロック(B種)
撤去・再設置
1.2m

街渠桝撤去・再設置 1箇所
排水管φ150撤去・再設置 0.5m

リフォーム郡山

視線誘導標
撤去・再設置
1本

歩車道境界ブロック(B種)
撤去・再設置
4.5m

街渠桝撤去・再設置 1箇所
排水管φ150撤去・再設置 0.8m

U型側溝US2-B400-H500 撤去・復旧 45.0m

字町西

市道東内町国線

T柱
第1富田44852-1

駐車場

暗渠排水管φ150
撤去・再設置
0.9m

東福寺会館

東福寺

東福寺

歩車道境界ブロック(B種)
撤去・再設置
9.6m

下水(φ200)移設L=15.23m

(駐)

街渠桝撤去・再設置 1箇所
排水管φ150撤去・再設置 0.8m

街渠桝撤去・再設置 1箇所
排水管φ150撤去・再設置 0.4m

街渠桝撤去・再設置 1箇所
排水管φ150撤去・再設置 0.3m

街渠桝撤去・再設置 1箇所
暗渠排水管φ150 撤去・再設置 0.7m

字町内

| | | |
|---|---|---|
| 令和 7 ～ 30 年度 | | |
| 施工箇所 | 福島県郡山市富田町西町下～<br>富田町権現林　地内 | |
| 工事名 | 国道49号 富田地区電線共同溝PFI事業<br>整備工事業務 | |
| 図名 | 構造物平面図 (2) | |
| 縮尺 | 1:250 | 全 109 葉の内 105 |
| 作成年月 | 令和　年　月　日 | |
| 東北地方整備局　郡山国道事務所 | | |

# 構造物平面図 (3)

S=1:250

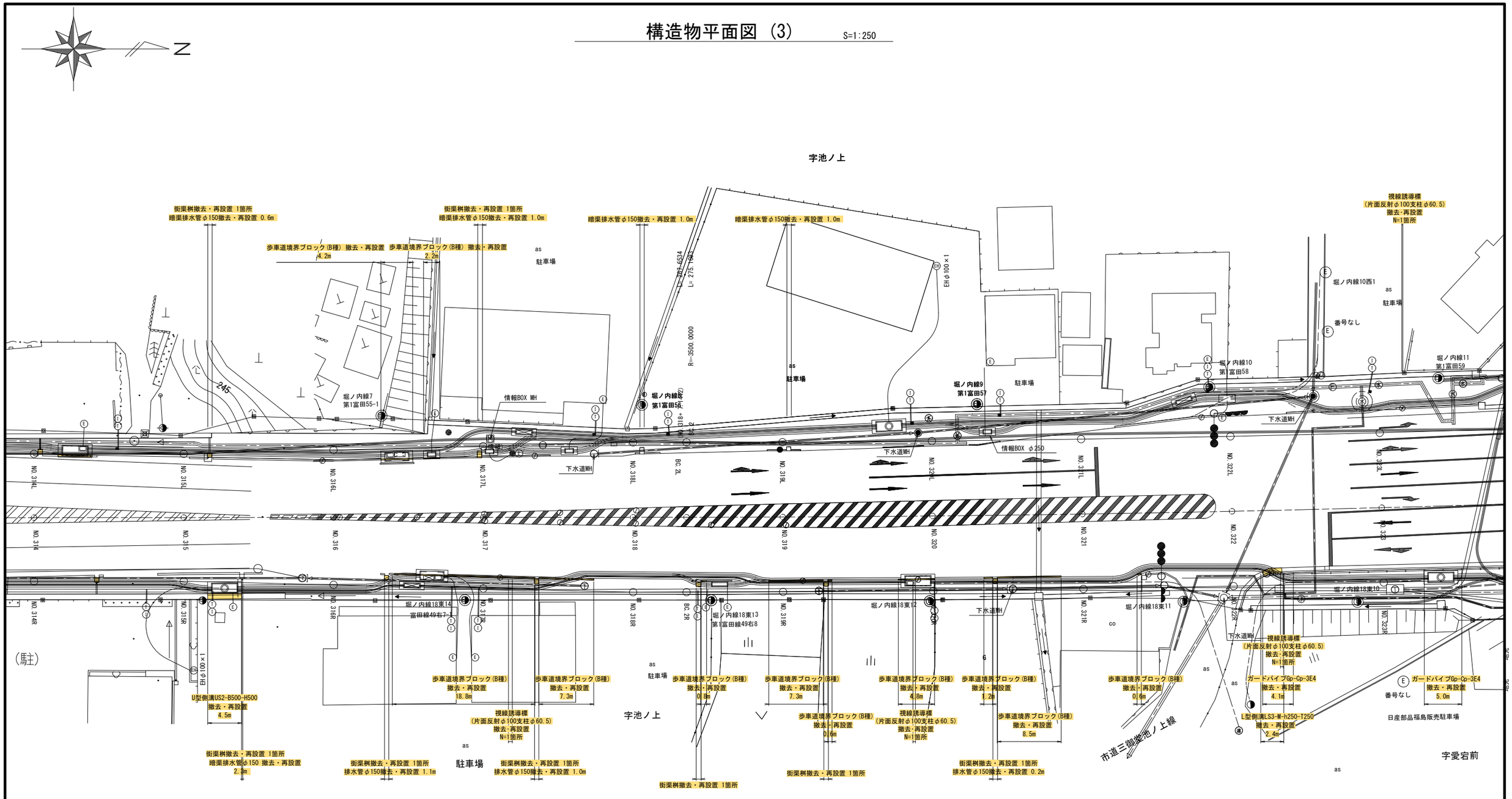


| | | |
|---|---|---|
| 令和 7 ～ 30 年度 | | |
| 施工箇所 | 福島県郡山市富田町西町下～富田町権現林　地内 | |
| 工 事 名 | 国道49号 富田地区電線共同溝PFI事業整備工事業務 | |
| 図　　名 | 構造物平面図 (3) | |
| 縮　　尺 | 1:250 | 全 109 葉の内 106 |
| 作成年月 | 令和　　年　　月　　日 | |
| 東北地方整備局　郡山国道事務所 | | |

# 構造物平面図（4）

S=1:250

N

字池ノ上

字久根下

字愛宕前

字池向

市道伊賀河原西柳作線

富田地下歩道

（都山インター線）

愛宕前交差点

コバル前バス停

堀ノ内線10西1

堀ノ内線11
第1富田59

堀ノ内線11A
第1富田59-1

堀ノ内線12西1

堀ノ内線12
第1富田60

堀ノ内線13
第1富田61

堀ノ内線13-A

堀ノ内線14
第1富田62

堀ノ内線18東10

堀ノ内線18東9
第1富田線44右17

堀ノ内線18東8
第1富田線44右18

堀ノ内線18東7
第1富田線44右19

堀ノ内線18東6
第1富田線44右20

堀ノ内線18東6
富田44右20右1

E柱
既設配水管
RR-HIVP φ50(H14-138)
(Dn. 3m)

E柱
堀1内線12西2

T柱
第1富田59R

T柱
第1富田58L2

E柱
第1富田44R20R1

E柱
インター北線20

水道(φ400)移設L=13.50m

駐車場

as

番号なし

下水道MH

情報BOX φ250

情報BOX MH

歩車道境界ブロック(B種)
撤去・再設置
1.6m

L型側溝LS3-M-h250-T250
撤去・再設置
1.3m

L型側溝LS3-M-h250-T250
撤去・再設置
2.4m

歩車道境界ブロック(B種)
撤去・再設置
4.7m

街渠桝撤去・再設置 1箇所
暗渠排水管φ150撤去・再設置 0.3m

歩車道境界ブロック(B種)
撤去・再設置
1.8m

U型側溝US2-B400-H500
3.1m

視線誘導標
(片面反射φ100支柱φ60.5)
撤去・再設置
N=1箇所

L型側溝LS3-M-h250-T250
2.2m

暗渠排水管φ150撤去・再設置 1.3m

U型側溝US2-B500-H600
23.4m

街渠桝撤去・再設置 1箇所
暗渠排水管φ150撤去・再設置 1.1m

L型側溝LS3-M-h250-T250
6.6m

暗渠排水管φ150撤去・再設置 1.4m

L型側溝LS3-M-h250-T250
3.0m

視線誘導標
(片面反射φ100支柱φ60.5)
撤去・再設置
N=1箇所

L型側溝LS3-M-h250-T250
1.6m

ガードパイプGp-Cp-3E4
撤去・再設置
5.0m

地先境界ブロック(A種)
撤去・再設置
1.4m

地先境界ブロック(A種)
撤去・再設置
2.1m

L型側溝LS3-M-h250-T250
撤去・再設置
1.1m

中央分離帯ブロック(B種)
撤去・再設置
0.9×2=1.8m

L型側溝LS3-M-h250-T250
撤去・再設置
1.0m

地先境界ブロック(A種)
撤去・再設置
1.1m

L型側溝LS3-M-h250-T250
撤去・再設置
0.7m

暗渠排水管φ150
撤去・再設置
0.9m

暗渠排水管φ150
撤去・再設置
1.1m

視線誘導標
(片面反射φ100支柱φ60.5)
撤去・再設置
N=1箇所

暗渠排水管φ150
撤去・再設置
0.9m

L型側溝LS3-M-h250-T250
撤去・再設置
4.5m

EC. 2L

EC. 2R

IP. 2

NO. 323L

NO. 324L

NO. 325L

NO. 326L

NO. 327L

NO. 328L

NO. 329L

NO. 330L

NO. 331L

NO. 332L

NO. 323R

NO. 324

NO. 325R

NO. 326

NO. 327

NO. 328R

NO. 329R

NO. 330

NO. 330R

NO. 331R

NO. 332R

| | | |
|---|---|---|
| 令和 7 ～ 30 年度 | | |
| 施工箇所 | 福島県郡山市富田町西町下～富田町権現林　地内 | |
| 工事名 | 国道49号 富田地区電線共同溝PFI事業整備工事業務 | |
| 図名 | 構造物平面図 (4) | |
| 縮尺 | 1:250 | 全 109 葉の内 107 |
| 作成年月 | 令和　年　月　日 | |
| 東北地方整備局　郡山国道事務所 | | |

# 構造物平面図 (5)

S=1:250

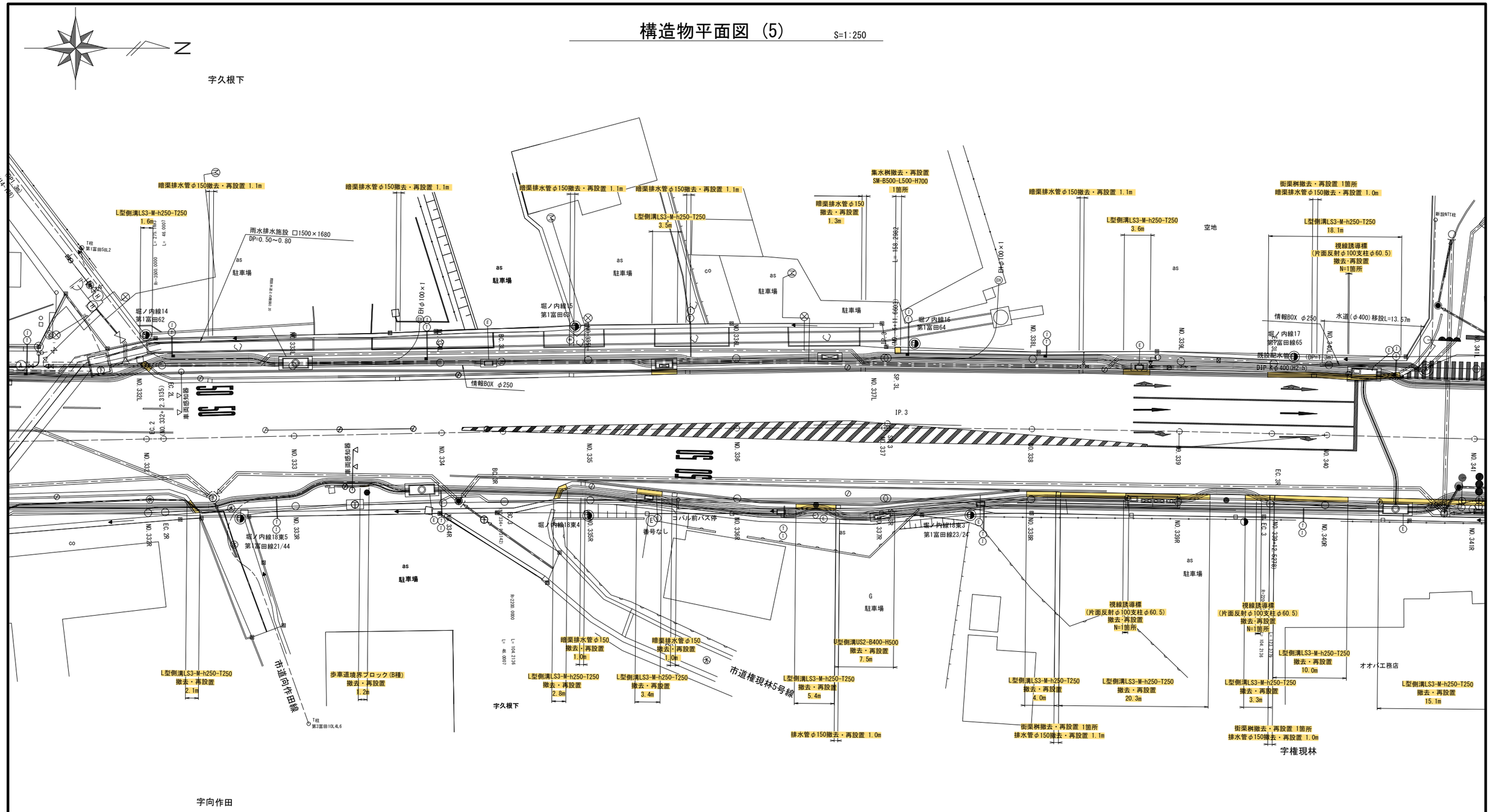


| | | |
|---|---|---|
| 令和 7 ～ 30 年度 | | |
| 施工箇所 | 福島県郡山市富田町西町下～<br>富田町権現林　地内 | |
| 工 事 名 | 国道49号 富田地区電線共同溝PFI事業<br>整備工事業務 | |
| 図　　名 | 構造物平面図 (5) | |
| 縮　　尺 | 1:250 | 全 109 葉の内 108 |
| 作成年月 | 令和　　年　　月　　日 | |
| 東北地方整備局　郡山国道事務所 | | |

# 構造物平面図（6）

S=1:250

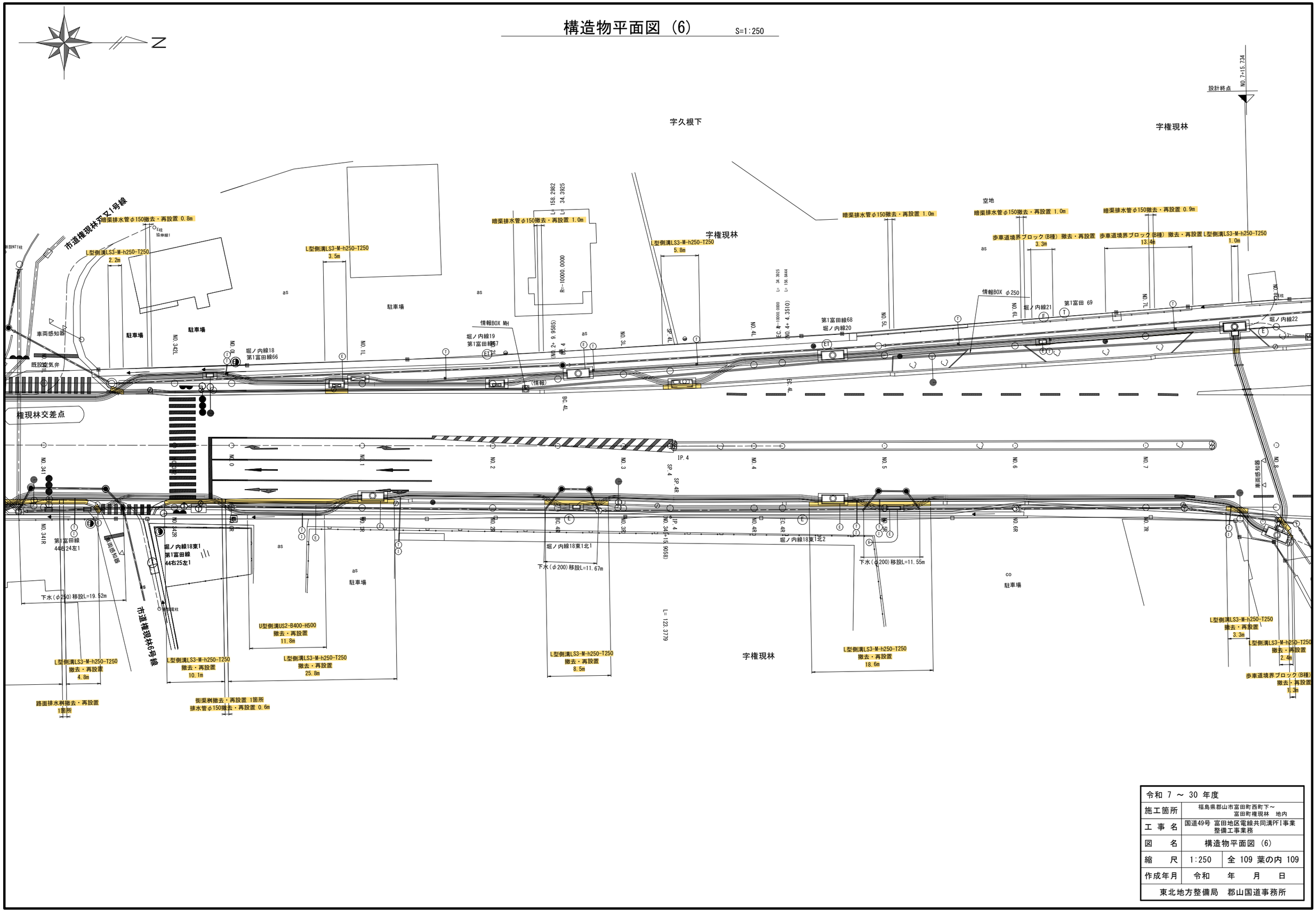


| | | |
|---|---|---|
| 令和 7 ～ 30 年度 | | |
| 施工箇所 | 福島県郡山市富田町西町下～富田町権現林　地内 | |
| 工 事 名 | 国道49号 富田地区電線共同溝PFI事業整備工事業務 | |
| 図　　名 | 構造物平面図（6） | |
| 縮　　尺 | 1:250 | 全 109 葉の内 109 |
| 作成年月 | 令和　　年　　月　　日 | |
| 東北地方整備局　郡山国道事務所 | | |

# 土工仮設図

S=1:40(S=1:20)

## 土工断面図

### 管路部（歩道部）

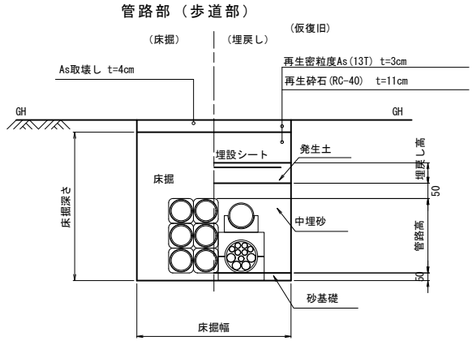


### 管路部（車道部）

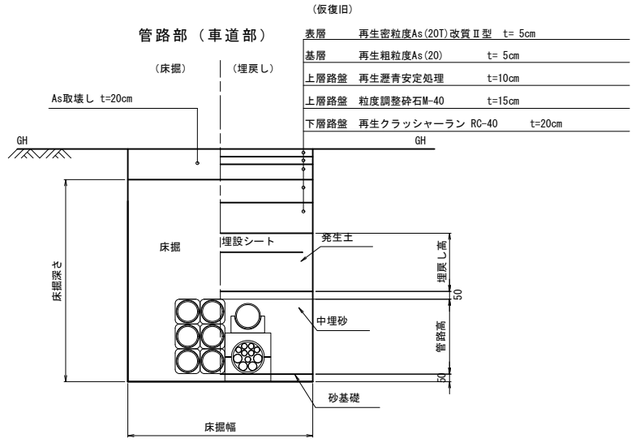


### 特殊部

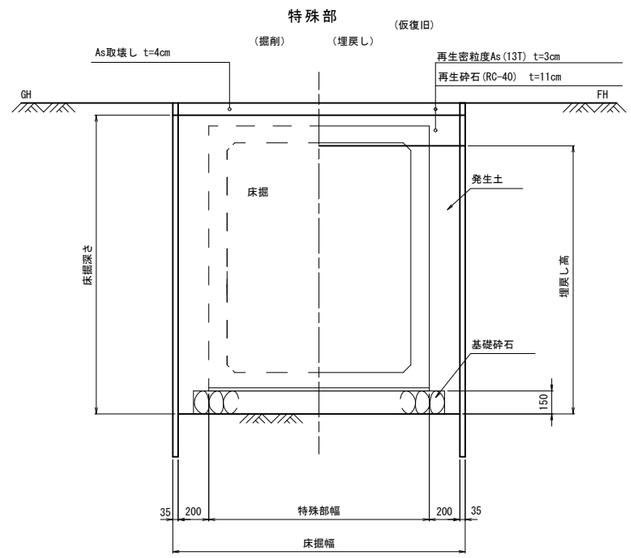


## 特殊部仮設図

（軽量鋼矢板建込）

※掘削深が1.5mを超える場合

### 平　面　図

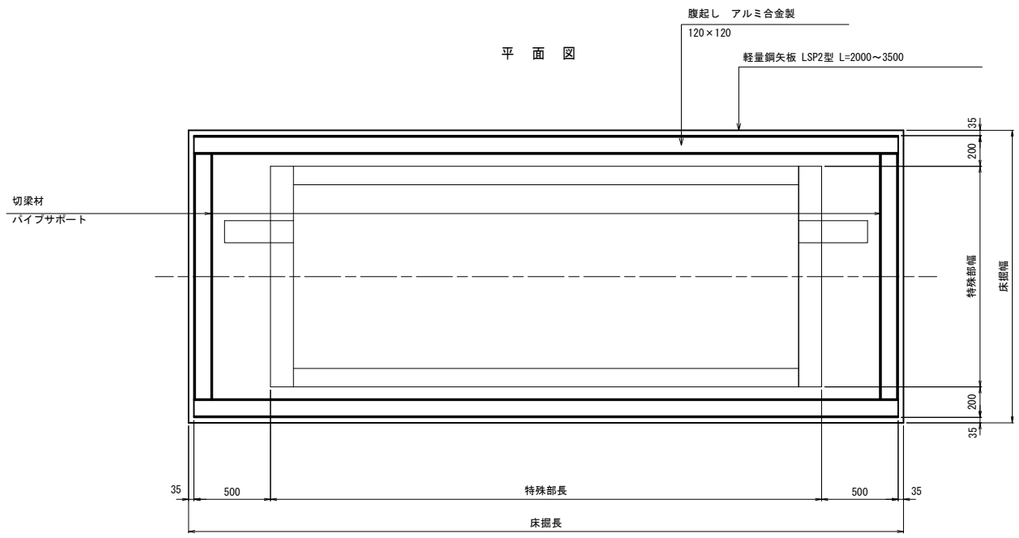


### 断　面　図




## 管路部仮設図

（軽量鋼矢板建込）

※掘削深が1.5mを超える場合

### 平面図

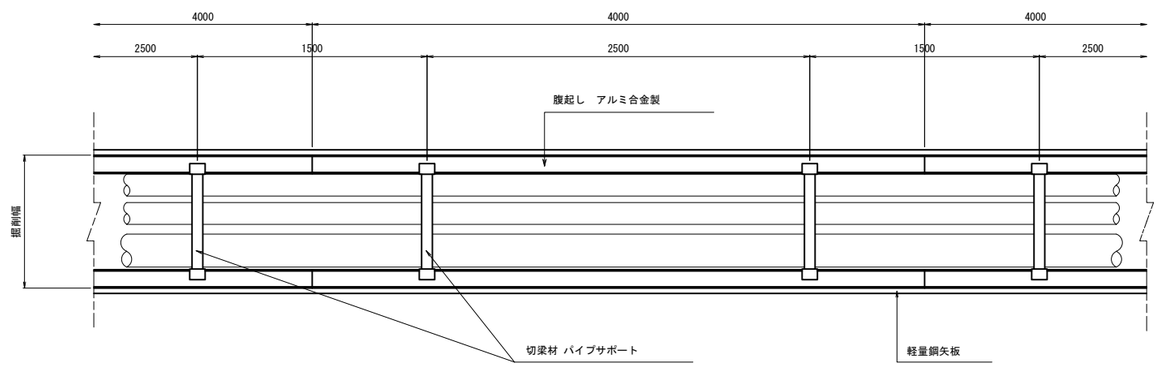


### 断面図

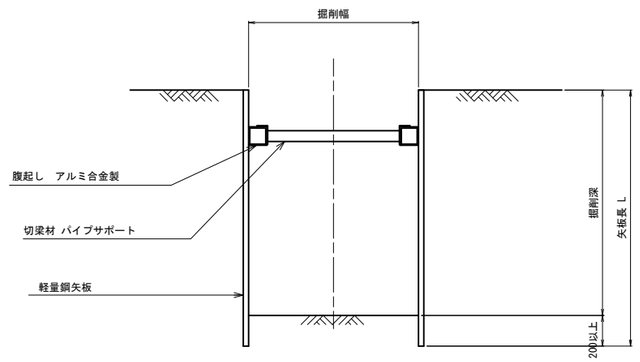


特記事項

現場の安全性、現場状況に配慮して、
軽量鋼矢板建込及び建込簡易土留にて施工する。

| 参　考　図 | | |
|---|---|---|
| 令和 7 ～ 30 年度 | | |
| 施工箇所 | 福島県郡山市富田町西町下～富田町権現林　地内 | |
| 工事名 | 国道49号 富田地区電線共同溝PFI事業整備工事業務 | |
| 図名 | 土工仮設図 | |
| 縮尺 | 1:20 | 全 18 葉の内 1 |
| 作成年月 | 令和　年　月　日 | |
| 東北地方整備局　郡山国道事務所 | | |

# 埋設標示シート

S=1:10

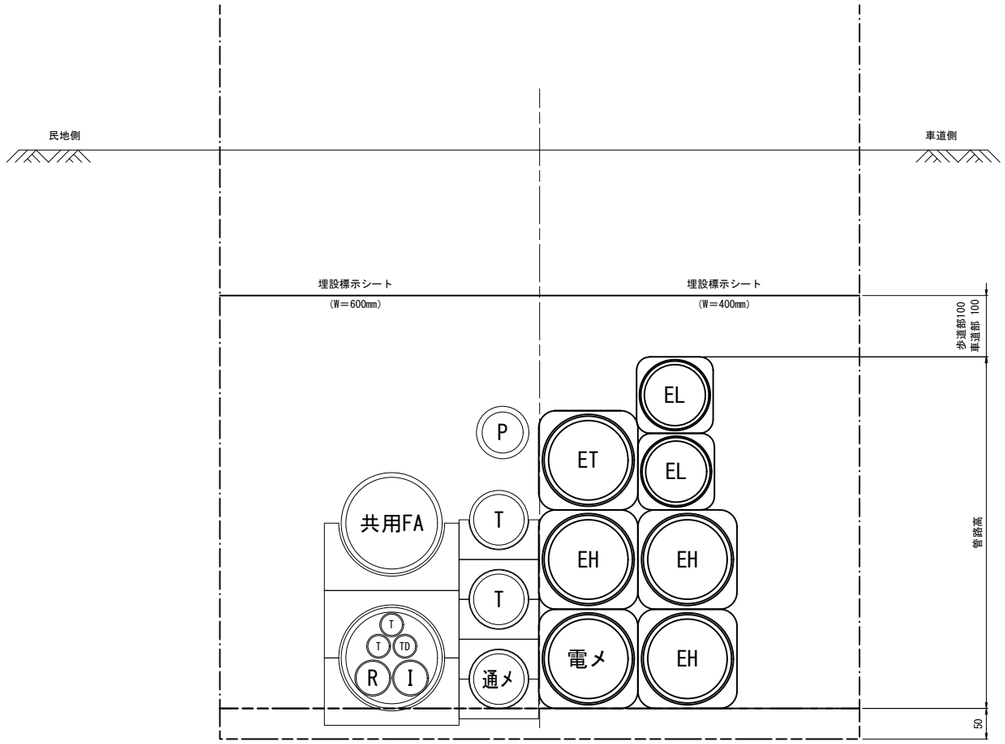


400mm巾

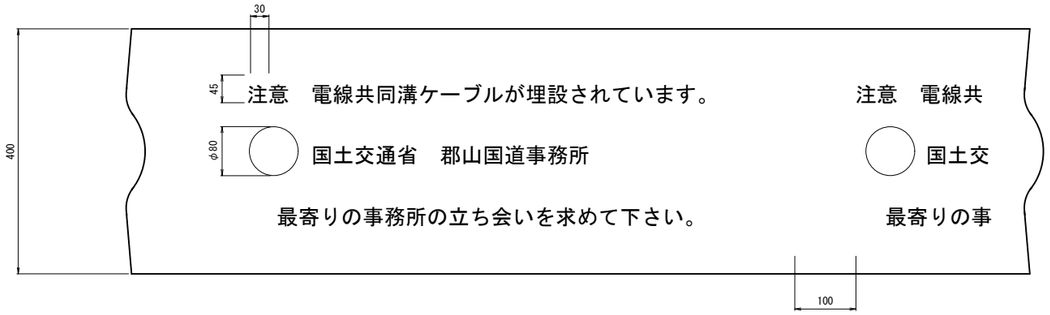


600mm巾

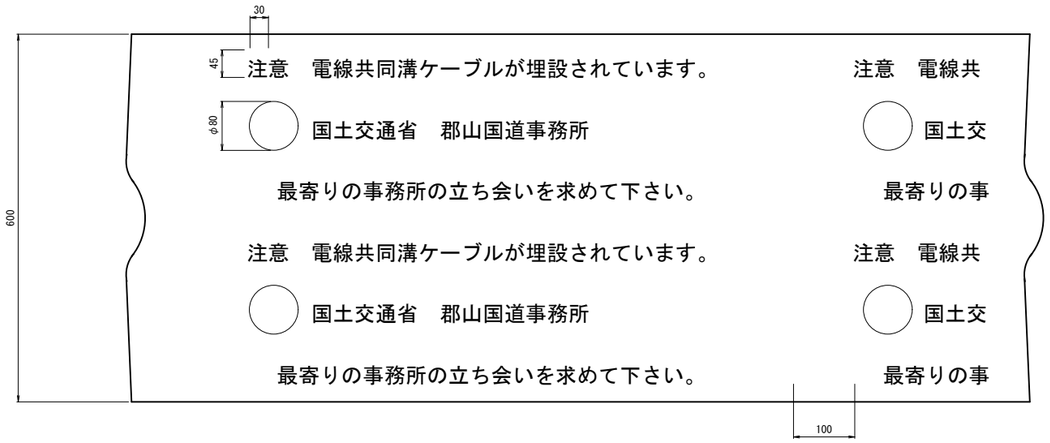


※埋設標示シートの設置位置は、舗装路盤下を標準とする

## 折込構造図

備考
1. 折込率は2倍とする。
2. 色は文字色・黒、地色・ピンクとする。
3. クロスシートの幅は、600mm（400mm）とする。
4. 定尺は50mとする。
5. 折込はミシンや熱融着等で固定する。

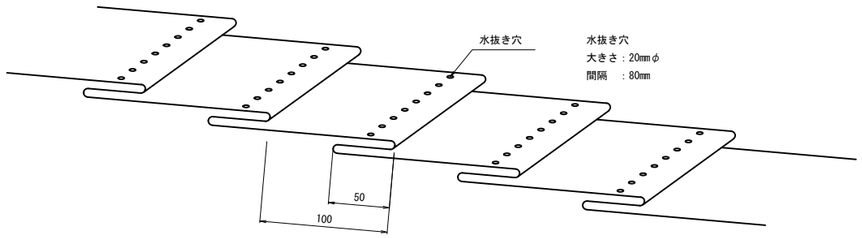


| 参　考　図 | | |
|---|---|---|
| 令和 7 ～ 30 年度 | | |
| 施工箇所 | 福島県郡山市富田町西町下～富田町権現林　地内 | |
| 工事名 | 国道49号 富田地区電線共同溝PFI事業整備工事業務 | |
| 図名 | 埋設標示シート | |
| 縮尺 | 1:10 | 全 18 葉の内 2 |
| 作成年月 | 令和　年　月　日 | |
| 東北地方整備局　郡山国道事務所 | | |

# 管材詳細図（1）

## （角型FEP管）

共 通

### 角型FEP（φ100）

A-A断面

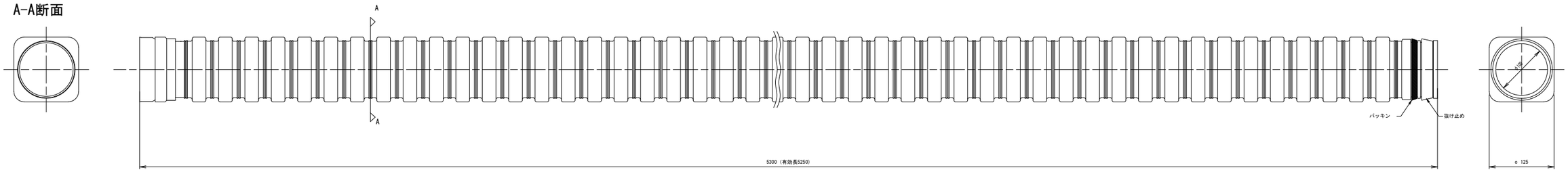


角型FEP用継手

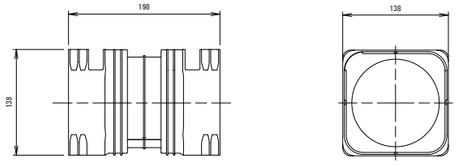


差込オス継手

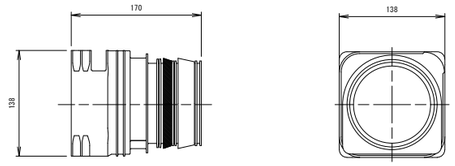


ロングベルマウス
200㎜タイプ

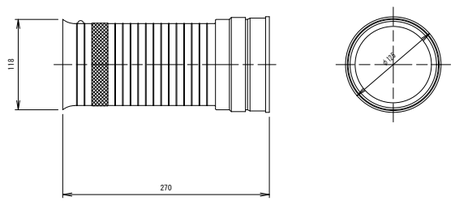


参　　考　　図

| | | |
|---|---|---|
| 令和 7 ～ 30 年度 | | |
| 施工箇所 | 福島県郡山市富田町西町下～<br>富田町権現林　地内 | |
| 工 事 名 | 国道49号 富田地区電線共同溝PFI事業<br>整備工事業務 | |
| 図　　名 | 管材詳細図（1） | |
| 縮　　尺 | 1:20 | 全 18 葉の内 3 |
| 作成年月 | 令和　　年　　月　　日 | |
| 東北地方整備局　郡山国道事務所 | | |

# 管材詳細図（2）

## （角型FEP管）

共 通

角型FEP(φ130)

A-A断面

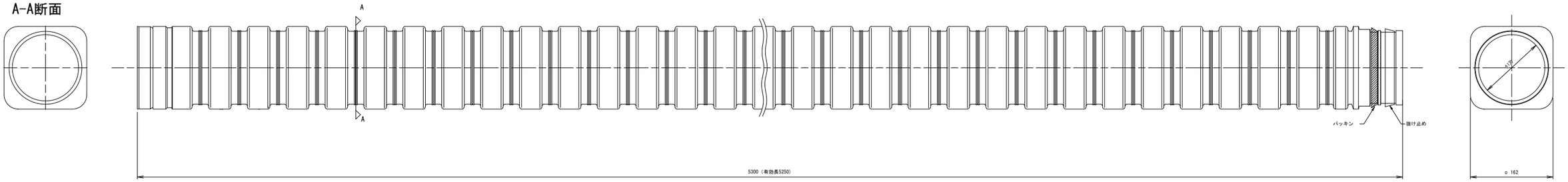


角型FEP用継手

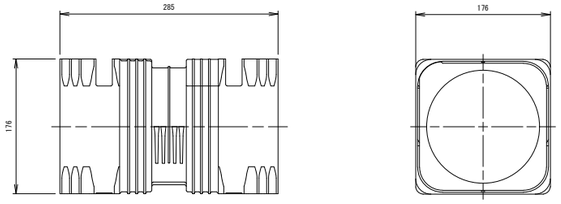


差込オス継手

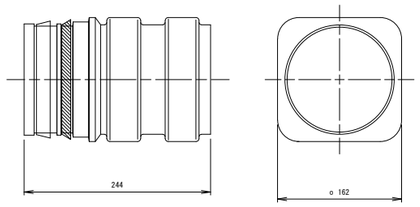


ロングベルマウス
200mmタイプ

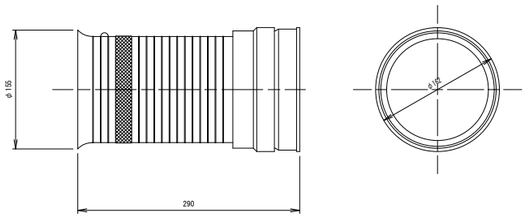


参　　考　　図

| | | |
|---|---|---|
| 令和 7 ～ 30 年度 | | |
| 施工箇所 | 福島県郡山市富田町西町下～<br>富田町権現林　地内 | |
| 工 事 名 | 国道49号 富田地区電線共同溝PFI事業<br>整備工事業務 | |
| 図　　名 | 管材詳細図（2） | |
| 縮　　尺 | 1:20 | 全 18 葉の内 4 |
| 作成年月 | 令和　　年　　月　　日 | |
| 東北地方整備局　郡山国道事務所 | | |

# 管材詳細図（3）

## （通信管路標準配管図）

平面図

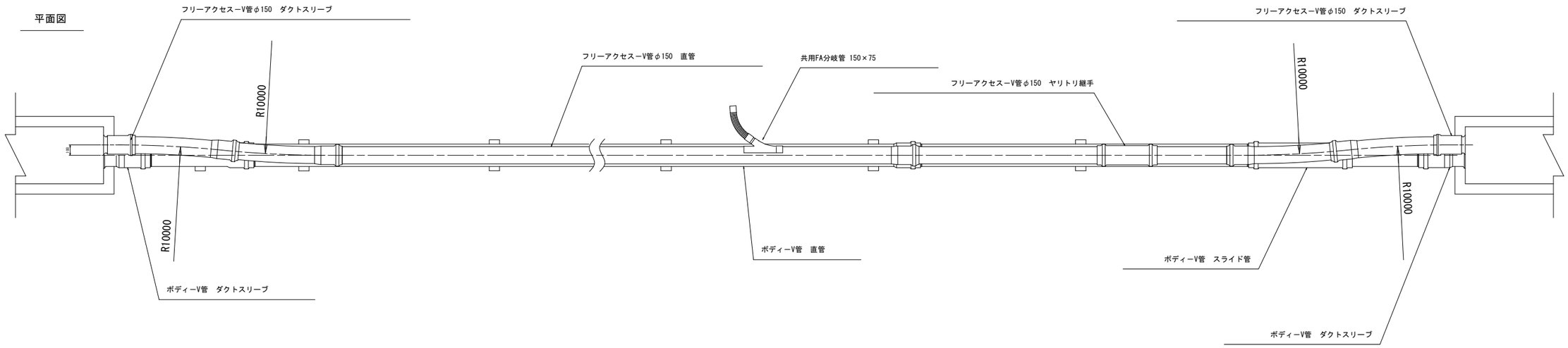


縦断図

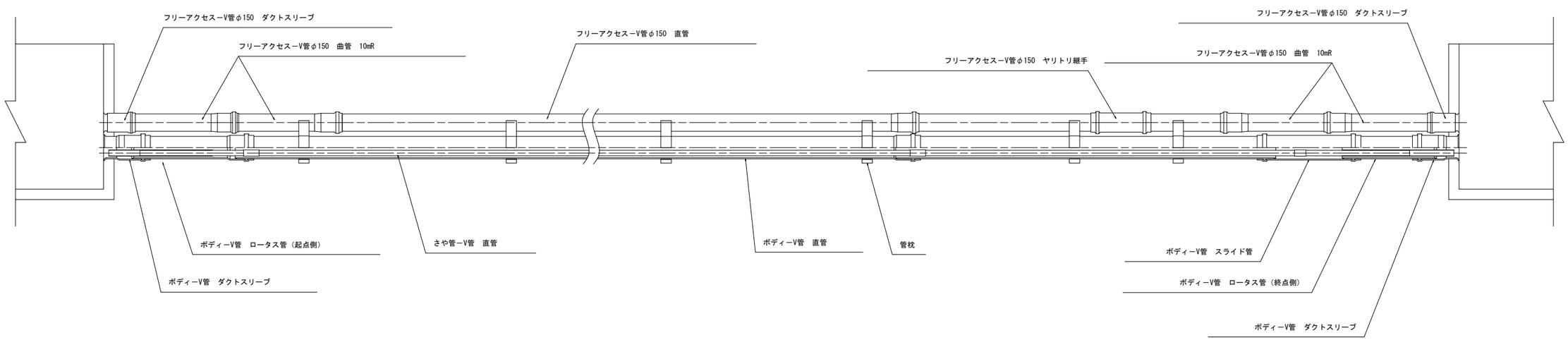


参　　考　　図

| | | |
|---|---|---|
| 令和 7 ～ 30 年度 | | |
| 施工箇所 | 福島県郡山市富田町西町下～<br>富田町権現林　地内 | |
| 工 事 名 | 国道49号 富田地区電線共同溝PFI事業<br>整備工事業務 | |
| 図　　名 | 管材詳細図（3） | |
| 縮　　尺 | 1:20 | 全 18 葉の内 5 |
| 作成年月 | 令和　　年　　月　　日 | |
| 東北地方整備局　郡山国道事務所 | | |

# 管材詳細図（4）

## （共用FA管・FEP管）

### 硬質塩化ビニル管　直管
（φ150（FA管））

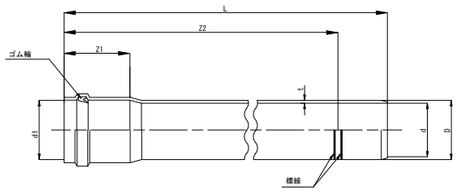


単位：mm

| 呼び径 | D | d | d1 | Z1 | Z2 | L | t |
|---|---|---|---|---|---|---|---|
| 150 | 165 | 146 | 166.6 | 215 | 5000 | 5165 | 9.6 |

※参考寸法とする。

### ダクトスリーブ
（φ150（FA管））

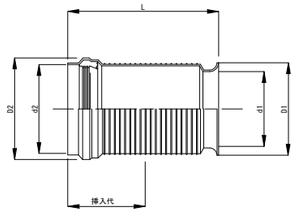


単位：mm

| 呼び径 | D1 | D2 | d1 | d2 | L | 挿入代 |
|---|---|---|---|---|---|---|
| 150 | 180 | 198.6 | 145.8 | 168.5 | 305 | 132 |

※参考寸法とする。

### FEP管

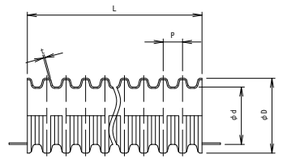


単位：mm

| 呼び径 | 内径 | 外径 | ピッチ | 平均肉厚 | 標準長さ | 参考質量 | 一巻当りの質量 |
|---|---|---|---|---|---|---|---|
| | d | D | P | t | L(m) | (kg/m) | (kg/巻) |
| 65 | 66 | 85 | 21 | 1.9 | 100.50 | 0.6 | 60.30 |

### 硬質塩化ビニル管　曲管
（φ150（FA管））

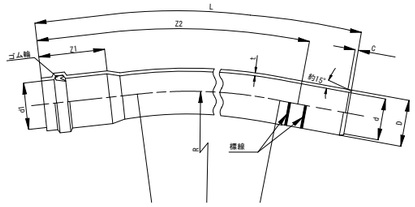


単位：mm

| 呼び径 | D | d | d1 | Z1 | Z2 | L | t | R |
|---|---|---|---|---|---|---|---|---|
| 150 | 165 | 146 | 166.6 | 215 | 1000 | 1165 | 9.6 | 5000 |

※参考寸法とする。

### ヤリトリ継手
（φ150（FA管））

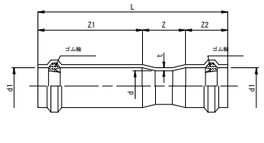


単位：mm

| 呼び径 | d | d1 | t | Z | Z1 | Z2 | L |
|---|---|---|---|---|---|---|---|
| 150 | 146 | 166.6 | 9.6 | 135 | 300 | 145 | 580 |

※参考寸法とする。

### FEP管用接続材

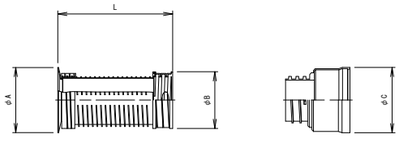


単位：mm

| 呼び径 | φA(mm) | φB(mm) | L(mm) | 外径φC (mm) |
|---|---|---|---|---|
| 65 | 110.8 | 101.0 | 150 | 109.0 |

### 管　枕
（φ150（FA管））

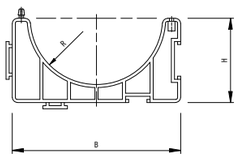


単位：mm

| 呼び径 | B | H | R |
|---|---|---|---|
| 150 | 220 | 110 | 86.5 |

※参考寸法とする。
注）1.材質はポリプロピレンとする。
　　2.設置間隔 ctc 2.00m

参　　考　　図

| | |
|---|---|
| 令和 7 ～ 30 年度 | |
| 施工箇所 | 福島県郡山市富田町西町下～<br>富田町権現林　地内 |
| 工 事 名 | 国道49号 富田地区電線共同溝PFI事業<br>整備工事業務 |
| 図　　名 | 管材詳細図（4） |
| 縮　　尺 | 1:20　　全 18 葉の内 6 |
| 作成年月 | 令和　　年　　月　　日 |
| 東北地方整備局　郡山国道事務所 | |

# 管材詳細図（5）

## （通信PV管）

**共 通**

P－V
差込み継手硬質ビニル管　直管

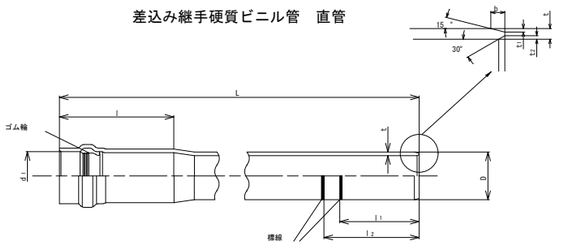


単位：mm

| 呼び径 | 管体部 | | | 受口部 | | 差口部 | | | | | |
|---|---|---|---|---|---|---|---|---|---|---|---|
| | L -10 | D | t | d1 | l | b | l1 | l2 | t1 | t2 |
| 50 | 1,100<br>2,100<br>5,100 | 60.0 ±0.40 | 4.5 ±0.40 | 61.0 ±0.60 | 144 +10 -0 | 6 | 90 -0 | 110 -0 | 1.5 | 1.5 |
| 75 | 1,140<br>2,140<br>5,140 | 96.0 ±0.60 | 6.5 ±0.55 | 97.3 ±0.70 | 182 +10 -0 | 8 | 130 -0 | 150 -0 | 2.0 | 2.0 |

P－V
直管（継手部なし）

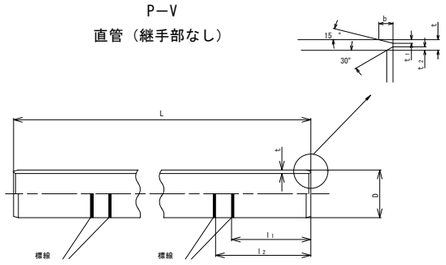


単位：mm

| 呼び径 | L -10 | D | t | b | l1 | l2 | t1 | t2 |
|---|---|---|---|---|---|---|---|---|
| 50 | 5,000 | 60.0 ±0.40 | 4.5 ±0.40 | 6 | 90 -0 | 110 -0 | 1.5 | 1.5 |
| 75 | 5,000 | 96.0 ±0.60 | 6.5 ±0.55 | 8 | 130 -0 | 150 -0 | 2.0 | 2.0 |

P－V
曲　　管

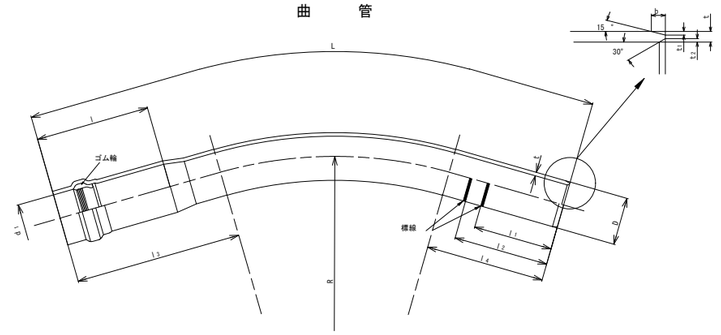


単位：mm

| 呼び径 | D | t | d1 | l +10 -0 | l1 | l2 | l3 | l4 | b | t1 | t2 | R | L ± 20 |
|---|---|---|---|---|---|---|---|---|---|---|---|---|---|
| 50 | 60 ±0.40 | 4.5 ±0.40 | 61.0 ±0.60 | 144 | 90 -0 | 110 -0 | 210 | 140 | 6 | 1.5 | 1.5 | 3,000<br>5,000<br>10,000 | 1,100 |
| 75 | 96 ±0.60 | 6.5 ±0.55 | 97.3 ±0.70 | 182 | 130 -0 | 150 -0 | 250 | 180 | 8 | 2.0 | 2.0 | | 1,140 |

90° UC－PS曲管　φ75
（通信管引上げ分線管路と加入者引上管路の地上立上り曲線部に使用）

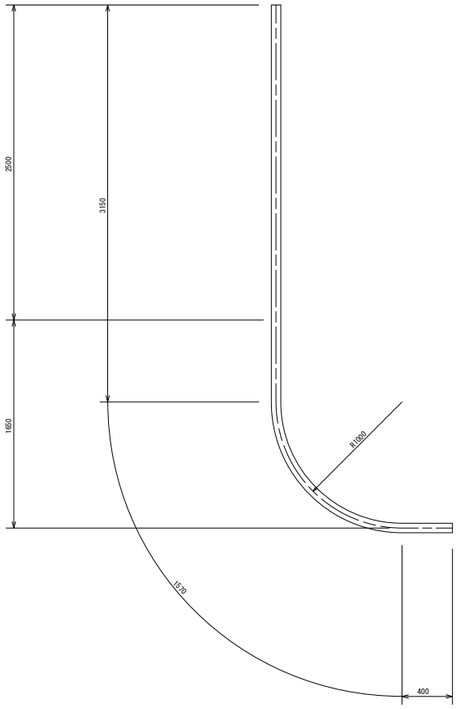


P－V
75Vカンソケット

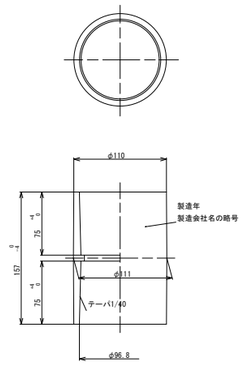


PV75・1A（P130）
管台

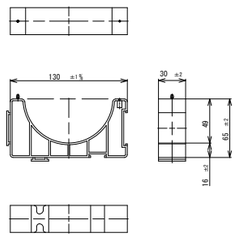


管台
PV75・1A（P150）

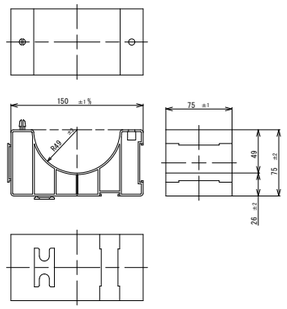


P－V
75ダクトスリーブ

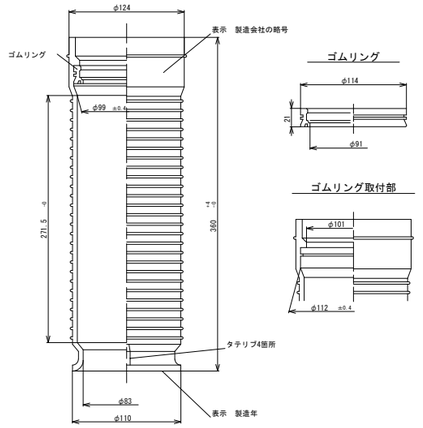


50mm塗覆装鋼管ビニル管両受差込継手
（75PL-PS管PV管D継手）

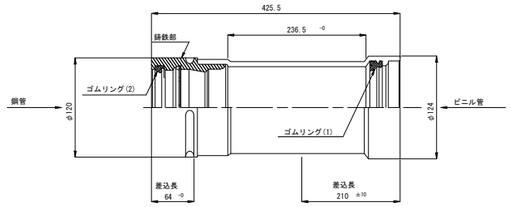


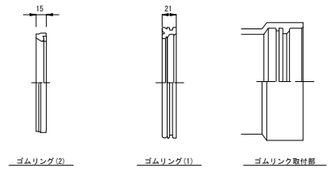


| 参　　考　　図 | | |
|---|---|---|
| 令和 7 ～ 30 年度 | | |
| 施工箇所 | 福島県郡山市富田町西町下～富田町権現林　地内 | |
| 工事名 | 国道49号 富田地区電線共同溝PFI事業整備工事業務 | |
| 図名 | 管材詳細図（5） | |
| 縮尺 | 1:20 | 全 18 葉の内 7 |
| 作成年月 | 令和　年　月　日 | |
| 東北地方整備局　郡山国道事務所 | | |

# 管材詳細図（6）

## （ボディV管）

### ボディVP管 （直管）

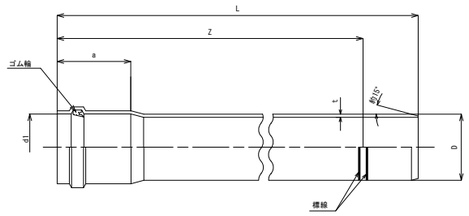


単位：mm

| 呼び径 | 差口および管体部 | | 受 口 部 | | 有効長 | 全長 |
|---|---|---|---|---|---|---|
| | D<br>（基準値） | t<br>（最小値） | d1<br>（最小値） | a<br>（最大値） | Z<br>（参考値） | L<br>（参考値） |
| 150 | 165.0 | 9.6 | 165.7 | 215 | 5000 | 5165 |
| 200 | 216.0 | 11.0 | 216.9 | 240 | 5000 | 5190 |

### ボディVP管 （ロータス管）

（端末用内管スリーブ一体ボディ管）

起点側

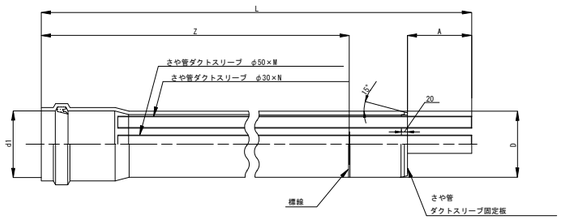


単位：mm

| 呼び径 | 管外径<br>D<br>（基準値） | 受口部<br>d1<br>（最小値） | A<br>（参考値） | 有効長<br>Z<br>（参考値） | 全長<br>L<br>（参考値） |
|---|---|---|---|---|---|
| 150 | 165.0 | 165.7 | 120 | 1200 | 1485 |
| 200 | 216.0 | 216.9 | 210 | 1200 | 1600 |

### ボディVP管 （ダクトスリーブ）

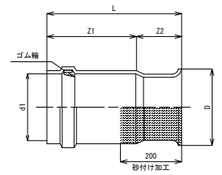


単位：mm

| 呼び径 | 受 口 部 | | Z1 | Z2 | D | 全長 |
|---|---|---|---|---|---|---|
| | d1<br>（最小値） | a<br>（標準値） | | | （参考値） | L<br>（参考値） |
| 200 | 216.9 | 300 | 290 | 150 | 250 | 440 |

### さや管 （SU管）

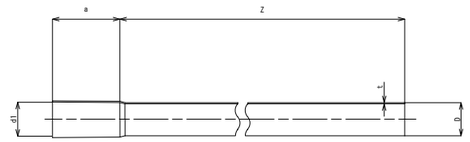


単位：mm

| 呼び径 | 差口および管体部 | | 受 口 部 | | 有効長 |
|---|---|---|---|---|---|
| | D<br>（基準値） | t<br>（最小値） | d1<br>（最小値） | a<br>（最大値） | Z<br>（参考値） |
| 50 | 54.0 | 1.5 | 54.9 | 110 | 5000 ※1 |
| 30 | 34.0 | | 34.8 | | 1100 ※2 |

※1は標準部、※2は端末部を示す。

### ボディVP管 （曲管）

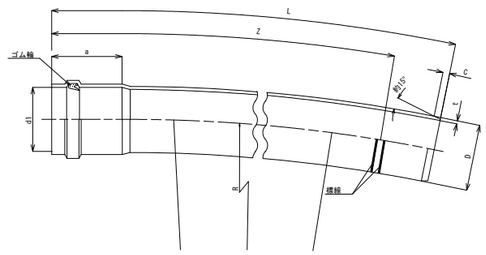


単位：mm

| 呼び径 | 差口および管体部 | | 受 口 部 | | 有効長 | 全長 | 曲率半径 |
|---|---|---|---|---|---|---|---|
| | D<br>（基準値） | t<br>（最小値） | d1<br>（最小値） | a<br>（最大値） | Z<br>（参考値） | L<br>（参考値） | R<br>（参考値） |
| 150 | 165.0 | 9.6 | 165.7 | 215 | 1000 | 1165 | 5000 |
| 200 | 216.0 | 11.0 | 216.9 | 240 | 1000 | 1190 | 5000 |

### ボディVP管 （ロータス管）

（端末用内管スリーブ一体ボディ管）

終点側

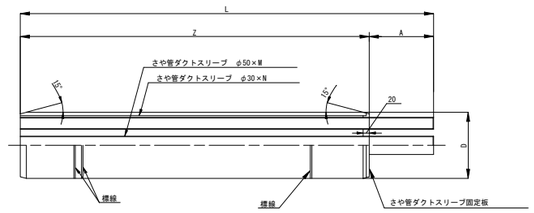


単位：mm

| 呼び径 | 管外径<br>D<br>（基準値） | A<br>（参考値） | 有効長<br>Z<br>（参考値） | 全長<br>L<br>（参考値） |
|---|---|---|---|---|
| 150 | 165.0 | 120 | 1140 | 1260 |
| 200 | 216.0 | 210 | 1140 | 1350 |

### ボディVP管 （スライド管）

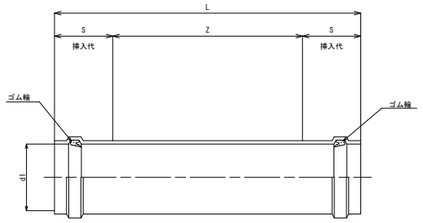


単位：mm

| 呼び径 | 受 口 部 | | 有効長 | 全長 |
|---|---|---|---|---|
| | d1<br>（最小値） | S<br>（最大値） | Z<br>（参考値） | L<br>（参考値） |
| 150 | 165.7 | 165 | 670 | 1000 |
| 200 | 216.9 | 190 | 620 | 1000 |

### 管 枕 （参考）

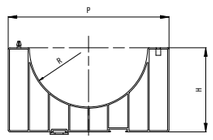


単位：mm

| 呼び径 | 幅<br>P<br>（参考値） | 高さ<br>H<br>（参考値） | 半径<br>R<br>（参考値） |
|---|---|---|---|
| 150 | 220 | 110 | 86.5 |
| 200 | 300 | 157 | 110.5 |

参　　考　　図

| | | |
|---|---|---|
| 令和 7 ～ 30 年度 | | |
| 施工箇所 | 福島県郡山市富田町西町下～<br>富田町権現林　地内 | |
| 工 事 名 | 国道49号 富田地区電線共同溝PFI事業<br>整備工事業務 | |
| 図　　名 | 管材詳細図（6） | |
| 縮　　尺 | 1:20 | 全 18 葉の内 8 |
| 作成年月 | 令和　　年　　月　　日 | |
| 東北地方整備局　郡山国道事務所 | | |

# 管材詳細図（7）

ECVP
ゴム輪受口片受直管

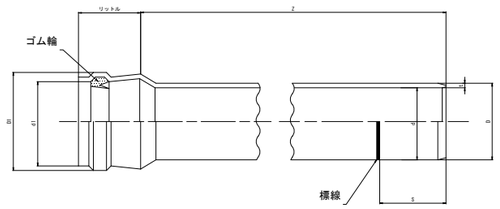


単位：mm

| 呼び径 | D | | $D_1$（参考値） | d（参考値） | $d_1$±0.5 | $^1/_2$シトル | S±5 | Z：浴 | t |
|---|---|---|---|---|---|---|---|---|---|
| | 基本寸法 | 平均許容差 | | | | | | | |
| 100 | 114.0 | ±0.4 | 150.0 | 100 | 115.5 | 130 | 142 | 1,000<br>2,000<br>5,000 | 7.1 ±0.5 |
| 125 | 142.5 | ±0.5 | 182.4 | 125 | 144.2 | 135 | 150 | | 8.5 ±0.5 |

ECVP
ゴム輪受口片受曲管

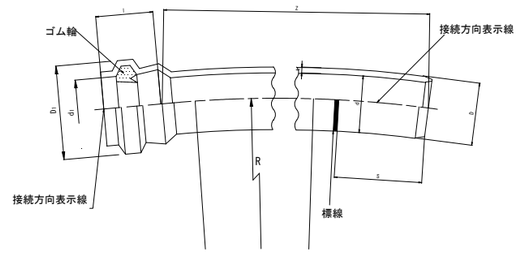


単位：mm

| 呼び径 | D | | $D_1$（参考値） | d（参考値） | $d_1$±0.5 | ±5 | S±5 | Z：浴 | t | R（曲率半径） |
|---|---|---|---|---|---|---|---|---|---|---|
| | 基本寸法 | 平均許容差 | | | | | | | | |
| 100 | 114.0 | ±0.4 | 150.0 | 100 | 115.5 | 130 | 142 | 1,000 | 7.1 ±0.5 | 3,000<br>5,000<br>6,000<br>10,000 |
| 125 | 142.5 | ±0.5 | 182.4 | 125 | 144.2 | 135 | 150 | | 8.5 ±0.5 | |

ECVP
伸縮吸収ダクトスリーブ

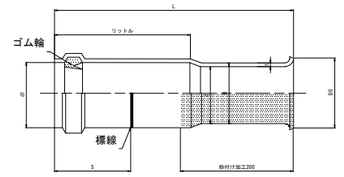


単位：mm

| 呼び径 | 管本体 | | | | | 接合部 | | | ベルマウス部 |
|---|---|---|---|---|---|---|---|---|---|
| | 外径 D | | 肉厚 t | 近似内径 d（参考値） | 全長 L±5 | 差込量 S±5 | 内径 $d_1$±0.5 | 受口長 ±5 | 外径 Dxe8 |
| | 基本寸法 | 平均許容差 | | | | | | | |
| 100 | 114.0 | ±0.4 | 7.1±0.5 | 100 | 450 | 130 | 115.5 | 280 | 130 |
| 125 | 142.5 | ±0.5 | 8.5±0.5 | 125 | | 135 | 144.2 | 295 | 165 |

注：加工用原管はHiT使用

## 分　岐　管

曲 管 部

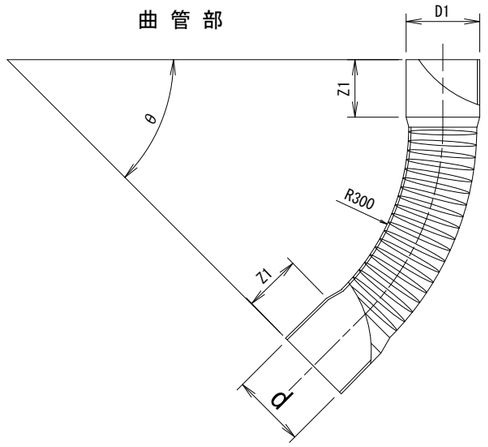


サドル部

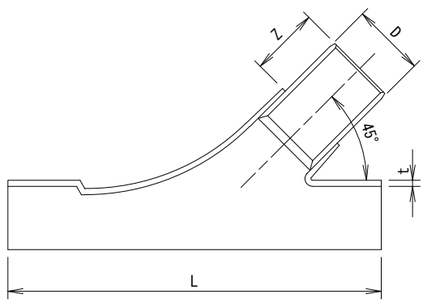


単位：mm

| 呼び径 | 本体部 | | | | 曲管部 | | | | |
|---|---|---|---|---|---|---|---|---|---|
| | D | Z | t | L | θ | R | d | D1 | Z1 |
| 150×75 | 96 | 90 | 8 | 488 | 45° | 300 | 96.8 | 90 | 75 |
| 150×50 | 60 | 65 | 5 | 440 | 65° | 300 | 60.8 | 60 | 63 |

## 管台

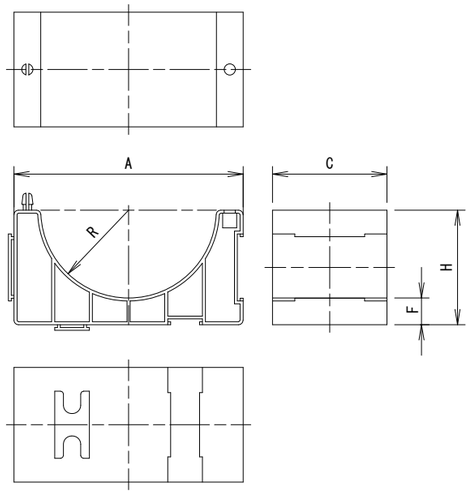


単位：mm

| 呼び径 | 寸法 | | | | |
|---|---|---|---|---|---|
| | A | C | H | F | R |
| φ50 | 95 | 30 | 47.5 | 17.0 | 30.5 |
| φ75 | 130 | 30 | 65.0 | 16.0 | 49.0 |
| φ100 | 150 | 75 | 75.0 | 17.5 | 57.5 |
| φ125 | 185 | 100 | 92.5 | 21.5 | 71.0 |
| φ150 | 220 | 100 | 110.0 | 23.5 | 86.5 |
| φ250 | 350 | 100 | 182.5 | 46.5 | 136.0 |

※設置間隔 ctc 2.00m

| 参　考　図 | | |
|---|---|---|
| 令和 7 ～ 30 年度 | | |
| 施工箇所 | 福島県郡山市富田町西町下～富田町権現林　地内 | |
| 工 事 名 | 国道49号 富田地区電線共同溝PFI事業整備工事業務 | |
| 図　名 | 管材詳細図（7） | |
| 縮　尺 | 1:20 | 全 18 葉の内 9 |
| 作成年月 | 令和　年　月　日 | |
| 東北地方整備局　郡山国道事務所 | | |

# 排水構造物工構造図

S=1:10

## U型側溝 撤去・復旧
US2-B400-H500

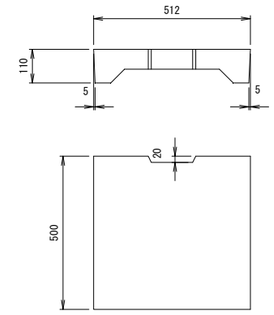


数量表　10m当り

| 名　称 | 規　格 | 単位 | 数 量 |
|---|---|---|---|
| U型側溝 | US2-B400-H500 | 個 | 5.0 |
| 基 礎 砕 石 | RC-40,t=10cm | m2 | 0.60 |

## U型側溝 撤去・復旧
US2-B500-H500

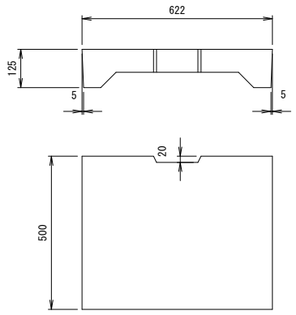


数量表　10m当り

| 名　称 | 規　格 | 単位 | 数 量 |
|---|---|---|---|
| U型側溝 | US2-B500-H500 | 個 | 5.0 |
| 基 礎 砕 石 | RC-40,t=10cm | m2 | 0.70 |

## U型側溝 撤去・復旧
US2-B500-H600

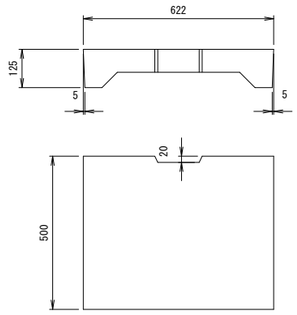


数量表　10m当り

| 名　称 | 規　格 | 単位 | 数 量 |
|---|---|---|---|
| U型側溝 | US2-B500-H600 | 個 | 5.0 |
| 基 礎 砕 石 | RC-40,t=10cm | m2 | 0.70 |

## L型側溝
LS3-M-h250-T250

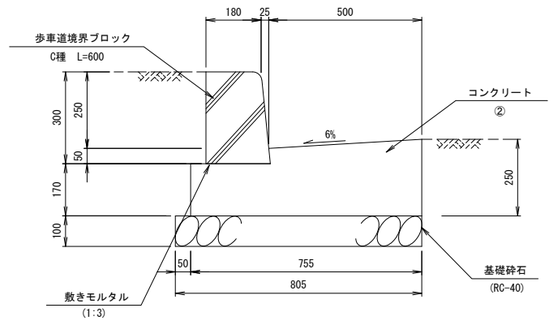


数量表　10m当り

| 名　称 | 規　格 | 単位 | 数 量 |
|---|---|---|---|
| 歩車道境界ブロック | 片面C種 | 個 | 16.5 |
| コンクリート | 小型構造物 σck=18N/mm2 | m3 | 1.6 |
| 型 枠 | 一般型枠 | m2 | 4.2 |
| 基 礎 砕 石 | RC-40,t=10cm | m2 | 8.0 |
| 敷モルタル | 1:3 | m3 | 0.02 |

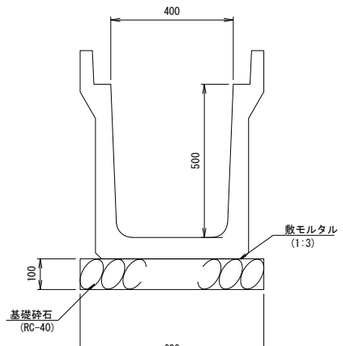


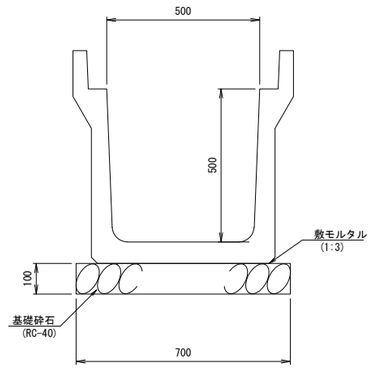


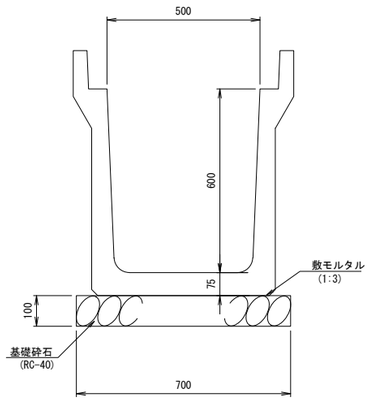


## 集水桝
B500-L500-H700

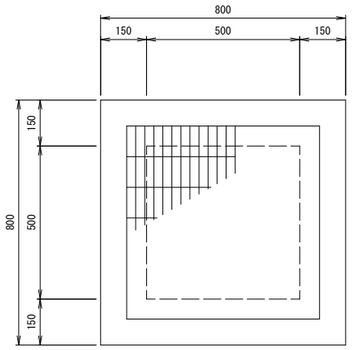


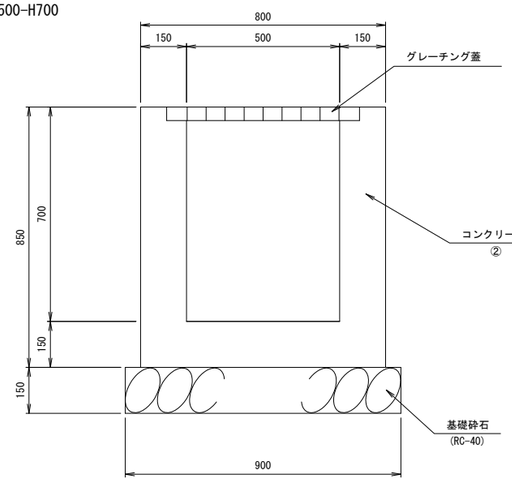


数量表　10箇所当り

| 名　称 | 規　格 | 単位 | 数 量 |
|---|---|---|---|
| 基 礎 砕 石 | RC-40,t=15cm | m2 | 8.0 |

## 街渠桝

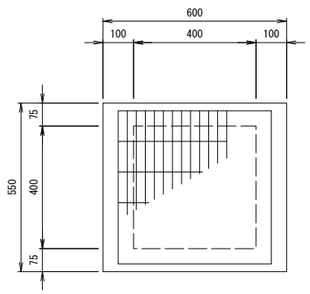


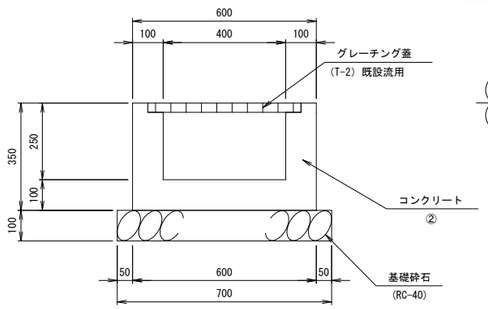


数量表　10箇所当り

| 名　称 | 規　格 | 単位 | 数 量 |
|---|---|---|---|
| 基 礎 砕 石 | RC-40,t=10cm | m2 | 5.00 |

## 路面排水桝

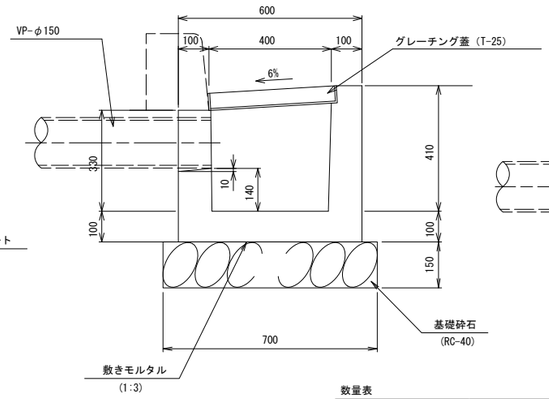


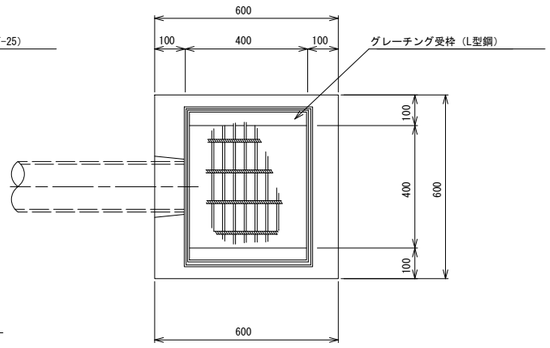


数量表　10箇所当り

| 名　称 | 規　格 | 単位 | 数 量 |
|---|---|---|---|
| 基 礎 砕 石 | RC-40,t=15cm | m2 | 5.00 |

参　考　図

| | | |
|---|---|---|
| 令和 7 ～ 30 年度 | | |
| 施工箇所 | 福島県郡山市富田町西町下～富田町椎現林　地内 | |
| 工 事 名 | 国道49号 富田地区電線共同溝PFI事業整備工事業務 | |
| 図　名 | 排水構造物工構造図 | |
| 縮　尺 | 1:10 | 全 18 葉の内 10 |
| 作成年月 | 令和　年　月　日 | |
| 東北地方整備局　郡山国道事務所 | | |

# 小構造物工構造図

S=1:10

## ガードパイプ

正面図

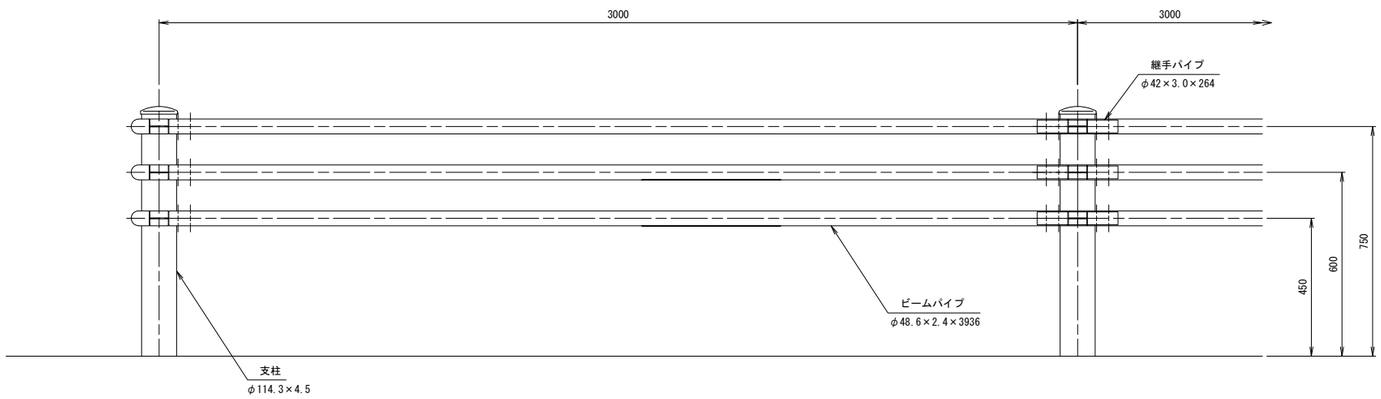


断面図

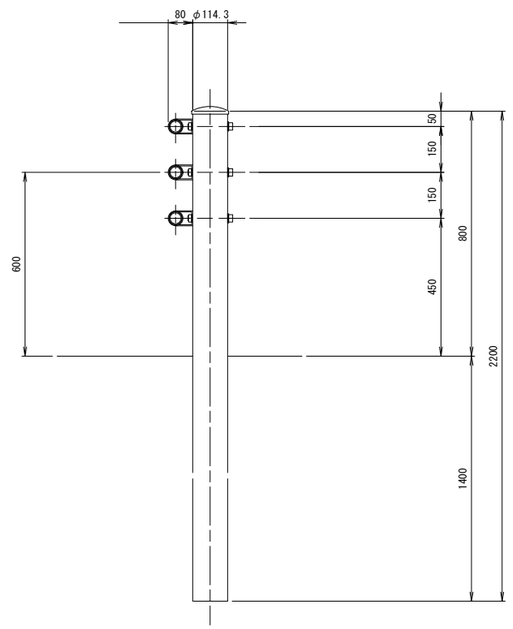


| 参　考　図 | | |
|---|---|---|
| 令和 7 ～ 30 年度 | | |
| 施工箇所 | 福島県郡山市富田町西町下～<br>富田町権現林　地内 | |
| 工事名 | 国道49号 富田地区電線共同溝PFI事業<br>整備工事業務 | |
| 図名 | 小構造物工構造図 | |
| 縮尺 | 1:10 | 全 18 葉の内 11 |
| 作成年月 | 令和　年　月　日 | |
| 東北地方整備局　郡山国道事務所 | | |

# 縁石工構造図

S=1:10

## 歩車道境界ブロック

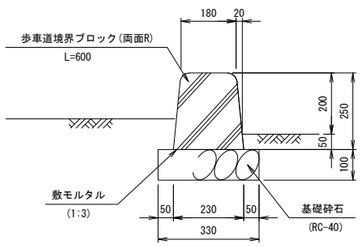


数量表　　10m当り

| 名　　称 | 規　　格 | 単位 | 数　量 |
|---|---|---|---|
| 歩車道境界ブロック | 両面R　B型 | 個 | 16.5 |
| 基 礎 砕 石 | RC-40, t=10cm | m2 | 3.30 |

## 地先境界ブロック

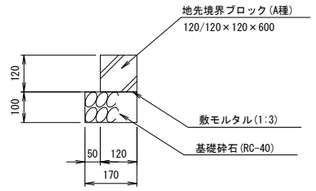


数量表　　(10m当り)

| 名　　称 | 規　　格 | 単位 | 数　量 |
|---|---|---|---|
| 地先境界ブロック | L=0.6m | 個 | 16.5 |
| 基 礎 砕 石 | RC-40, t=10cm | m2 | 1.70 |

## 中央分離帯ブロック

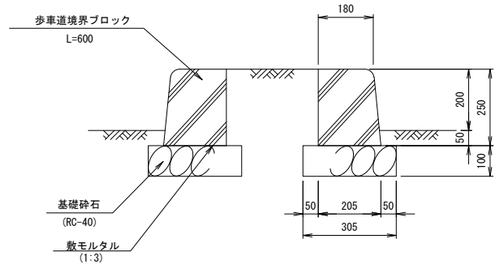


数量表　　10m当り

| 名　　称 | 規　　格 | 単位 | 数　量 |
|---|---|---|---|
| 歩車道境界ブロック | 片面R型　B種 | 個 | 16.50 |
| 基 礎 砕 石 | RC-40, t=10cm | m2 | 3.05 |

参　　考　　図

| | | |
|---|---|---|
| 令和 7 ～ 30 年度 | | |
| 施工箇所 | 福島県郡山市富田町西町下～<br>富田町権現林　地内 | |
| 工 事 名 | 国道49号 富田地区電線共同溝PFI事業<br>整備工事業務 | |
| 図　　名 | 縁石工構造図 | |
| 縮　　尺 | 1:10 | 全 18 葉の内 12 |
| 作成年月 | 令和　　年　　月　　日 | |
| 東北地方整備局　郡山国道事務所 | | |

# 構造物撤去工平面図(1)　S=1:250




| 参　考　図 | | |
|---|---|---|
| 令和 7 ～ 30 年度 | | |
| 施工箇所 | 福島県郡山市富田町西町下～富田町権現林　地内 | |
| 工 事 名 | 国道49号 富田地区電線共同溝PFI事業整備工事業務 | |
| 図　　名 | 構造物撤去工平面図(1) | |
| 縮　　尺 | 1:250 | 全 18 葉の内 13 |
| 作成年月 | 令和　　年　　月　　日 | |
| 東北地方整備局　郡山国道事務所 | | |

# 構造物撤去工平面図(2)

S=1:250

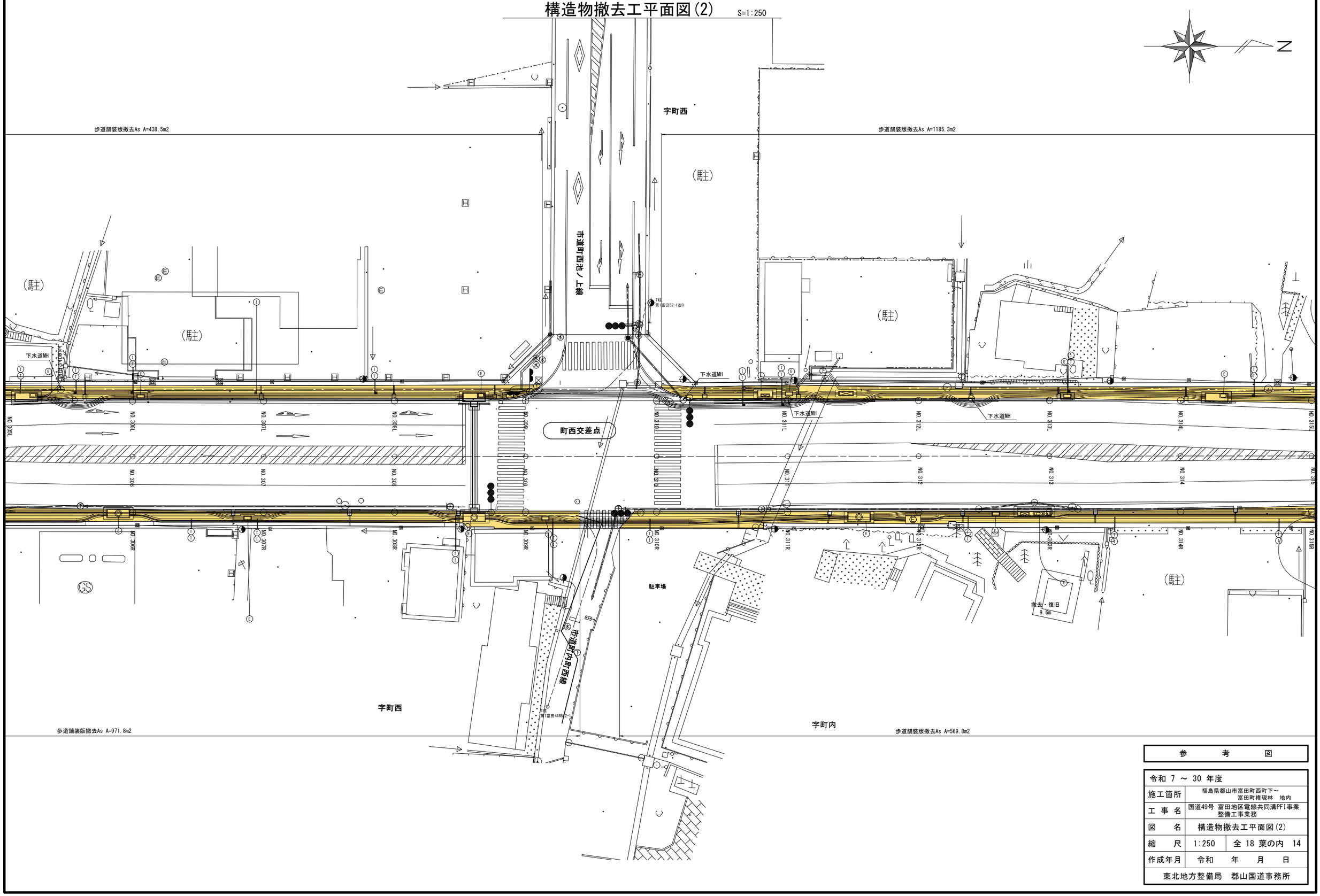


| 参　考　図 | | |
|---|---|---|
| 令和 7 ～ 30 年度 | | |
| 施工箇所 | 福島県郡山市富田町西町下～富田町権現林　地内 | |
| 工 事 名 | 国道49号 富田地区電線共同溝PFI事業整備工事業務 | |
| 図　名 | 構造物撤去工平面図(2) | |
| 縮　尺 | 1:250 | 全 18 葉の内　14 |
| 作成年月 | 令和　年　月　日 | |
| 東北地方整備局　郡山国道事務所 | | |

# 構造物撤去工平面図(3)　S=1:250

N

歩道舗装版撤去As A=1185.3m2

字池ノ上

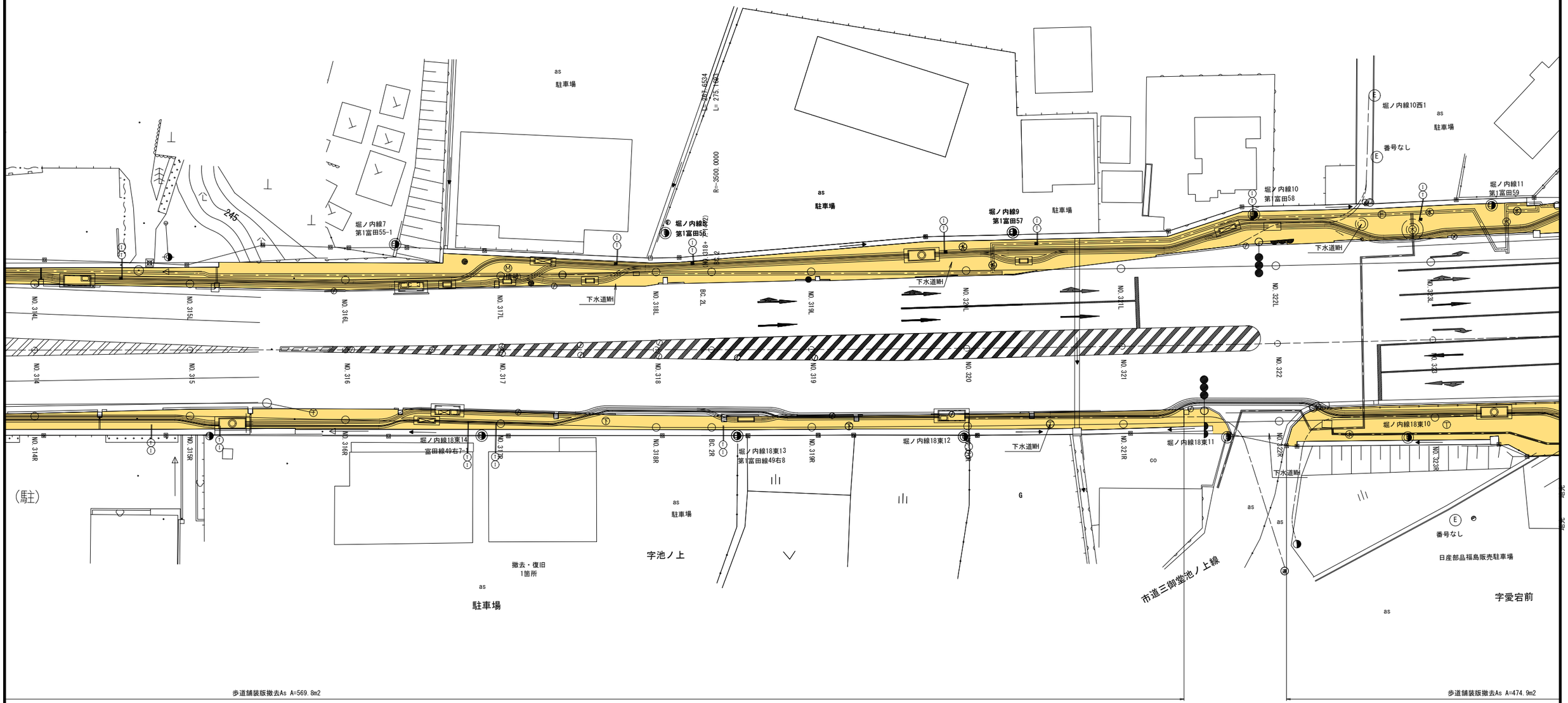


歩道舗装版撤去As A=569.8m2

歩道舗装版撤去As A=474.9m2

| 参　考　図 |
|---|

| | | |
|---|---|---|
| 令和 7 ～ 30 年度 | | |
| 施工箇所 | 福島県郡山市富田町西町下～富田町権現林　地内 | |
| 工事名 | 国道49号 富田地区電線共同溝PFI事業整備工事業務 | |
| 図名 | 構造物撤去工平面図(3) | |
| 縮尺 | 1:250 | 全 18 葉の内 15 |
| 作成年月 | 令和　年　月　日 | |
| 東北地方整備局　郡山国道事務所 | | |

# 構造物撤去工平面図(4)　S=1:250

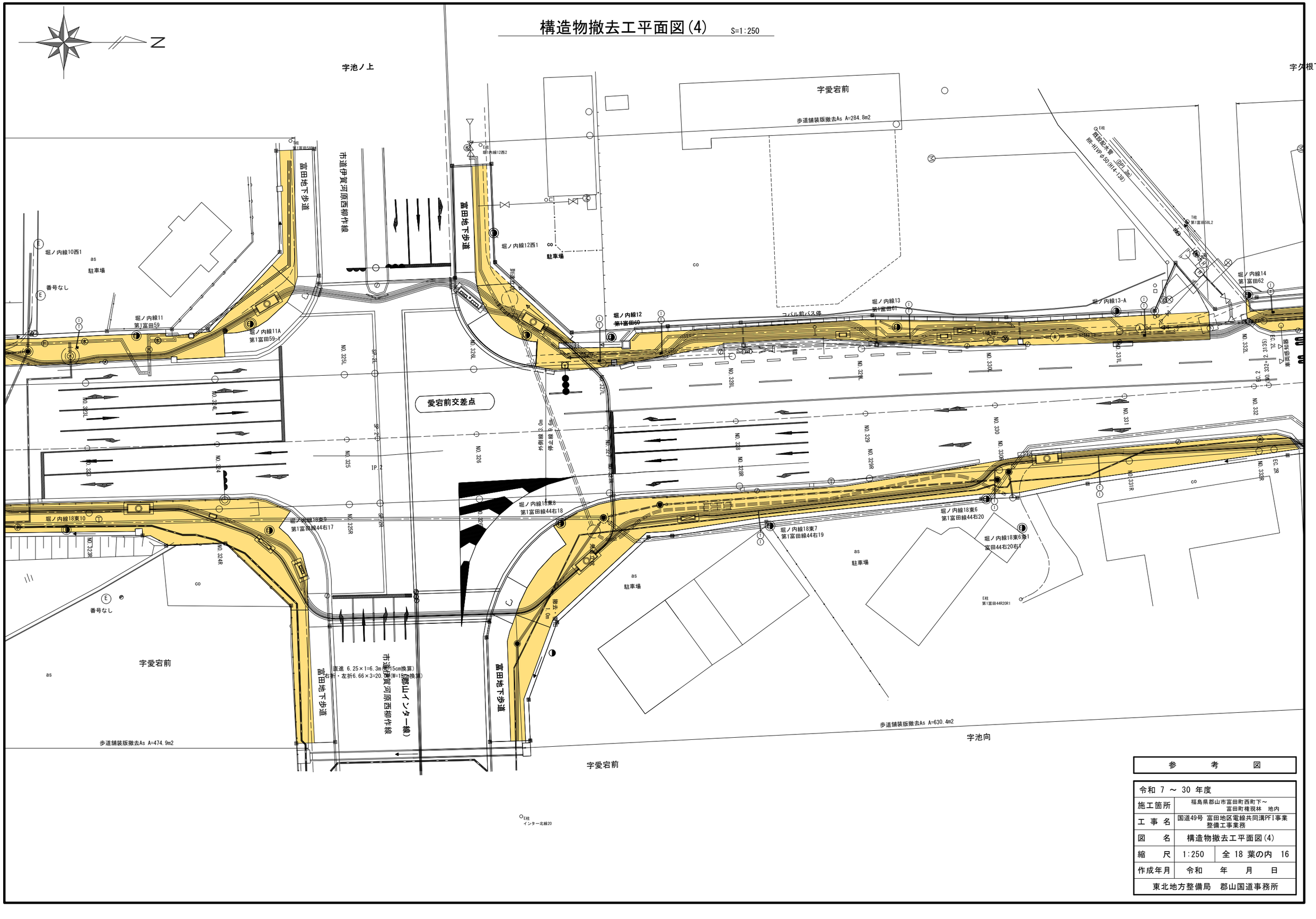


| 参　考　図 | | |
|---|---|---|
| 令和 7 ～ 30 年度 | | |
| 施工箇所 | 福島県郡山市富田町西町下～富田町権現林　地内 | |
| 工事名 | 国道49号 富田地区電線共同溝PFI事業整備工事業務 | |
| 図名 | 構造物撤去工平面図(4) | |
| 縮尺 | 1:250 | 全 18 葉の内 16 |
| 作成年月 | 令和　年　月　日 | |
| 東北地方整備局　郡山国道事務所 | | |

# 構造物撤去工平面図(5)　S=1:250

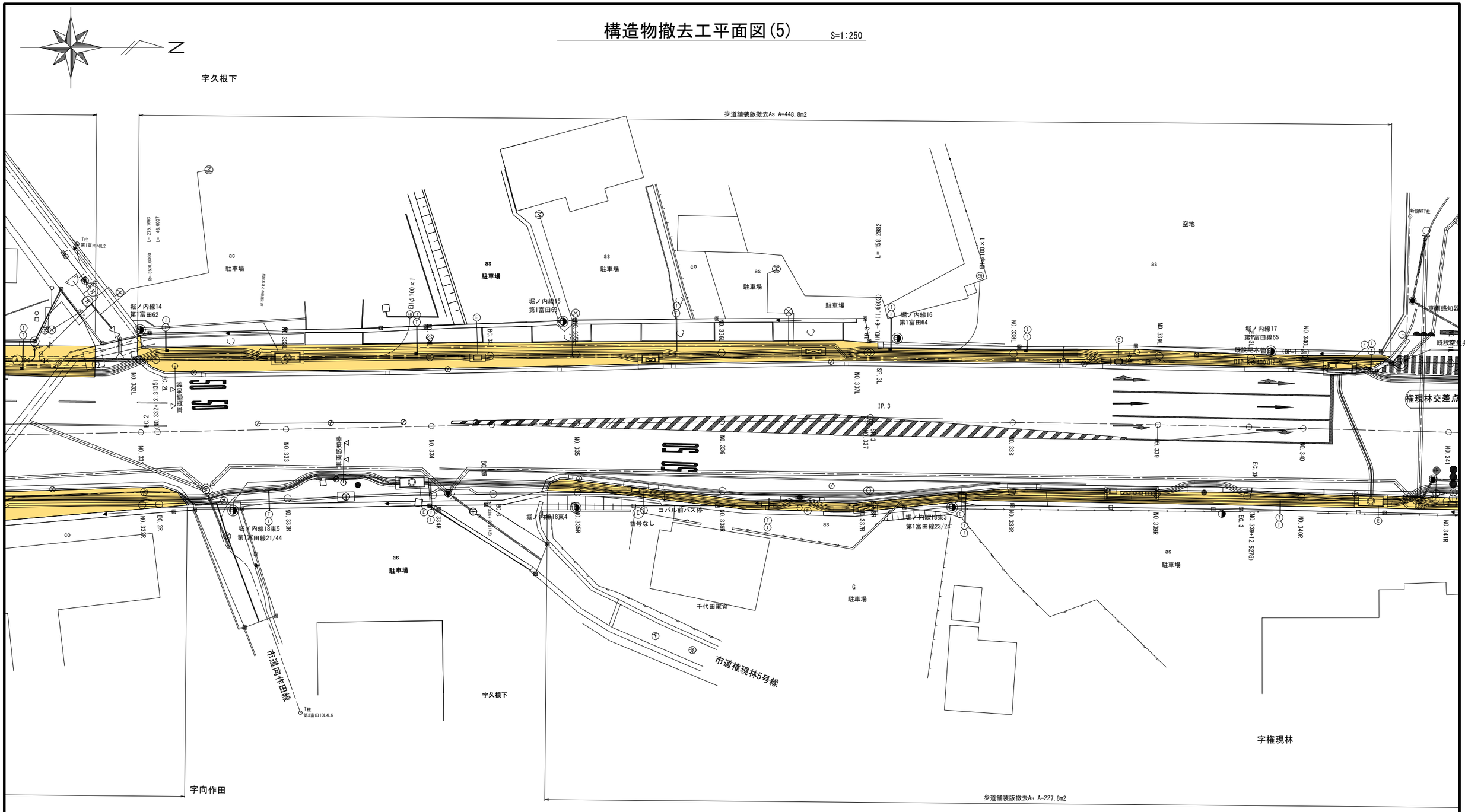


| 参　考　図 | | |
|---|---|---|
| 令和 7 ～ 30 年度 | | |
| 施工箇所 | 福島県郡山市富田町西町下～富田町権現林　地内 | |
| 工事名 | 国道49号 富田地区電線共同溝PFI事業整備工事業務 | |
| 図名 | 構造物撤去工平面図(5) | |
| 縮尺 | 1:250 | 全 18 葉の内 17 |
| 作成年月 | 令和　年　月　日 | |
| 東北地方整備局　郡山国道事務所 | | |

# 構造物撤去工平面図(6)　S=1:250

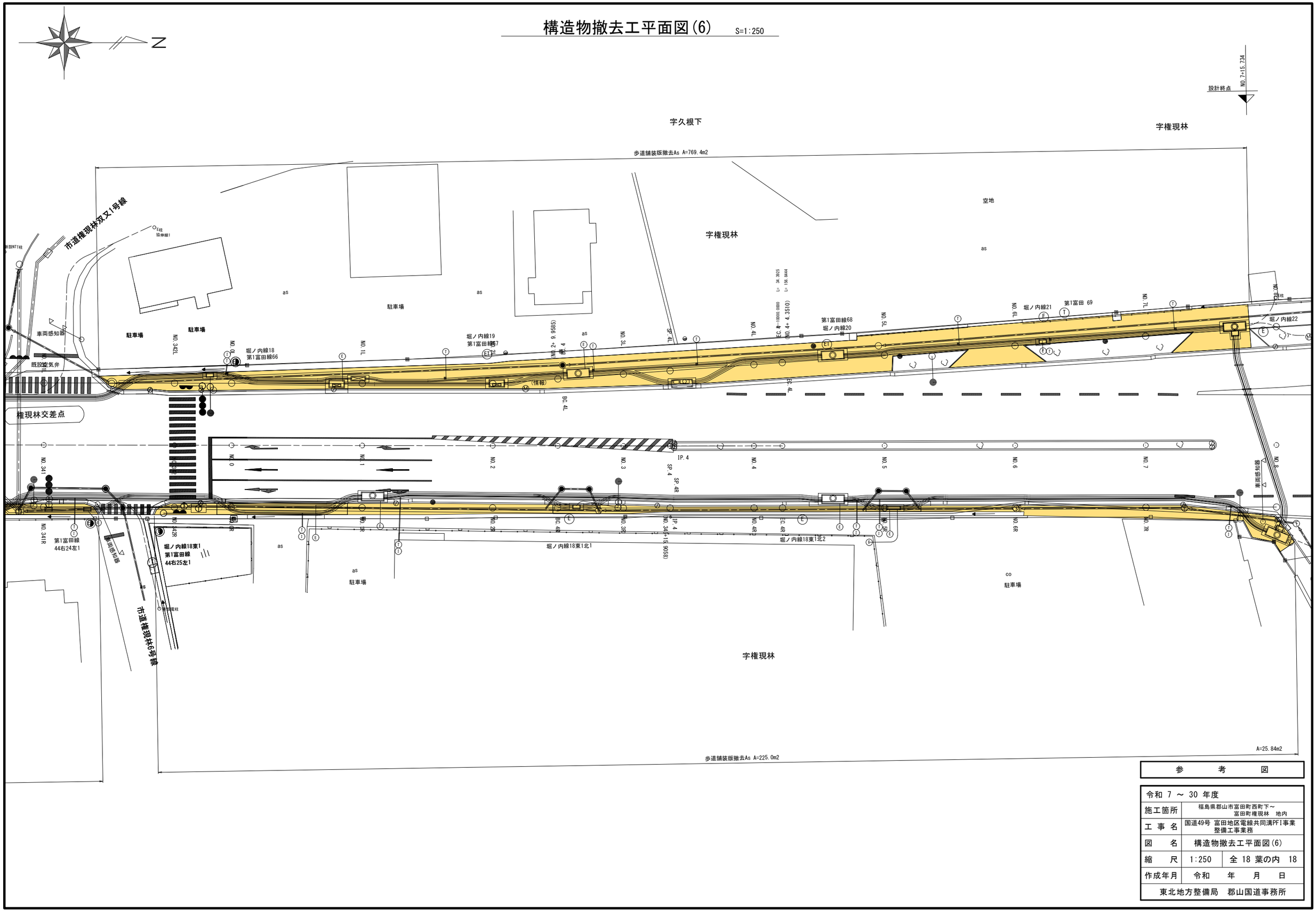


| 参　考　図 |
|---|

| | | |
|---|---|---|
| 令和 7 ～ 30 年度 | | |
| 施工箇所 | 福島県郡山市富田町西町下～富田町権現林　地内 | |
| 工事名 | 国道49号 富田地区電線共同溝PFI事業整備工事業務 | |
| 図名 | 構造物撤去工平面図(6) | |
| 縮尺 | 1:250 | 全 18 葉の内 18 |
| 作成年月 | 令和　年　月　日 | |
| 東北地方整備局　郡山国道事務所 | | |