土木工事共通仕様書「図」新旧対応表

旧（平成 23 年度）図	新（平成 25 年度）図	理　由
第１編共通編　2－3－3 盛土工　第２項 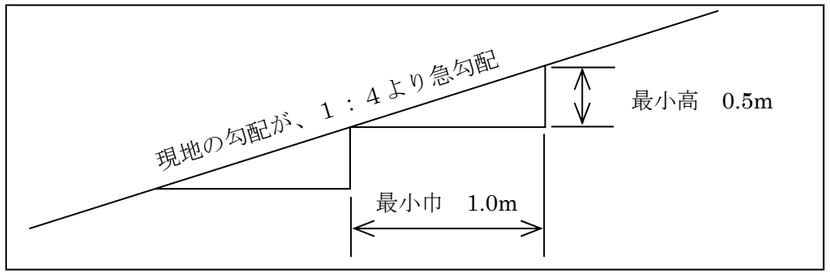 **図２－１　盛土基礎地盤の段切**	第１編共通編　1-2-3-3 盛土工　第２項 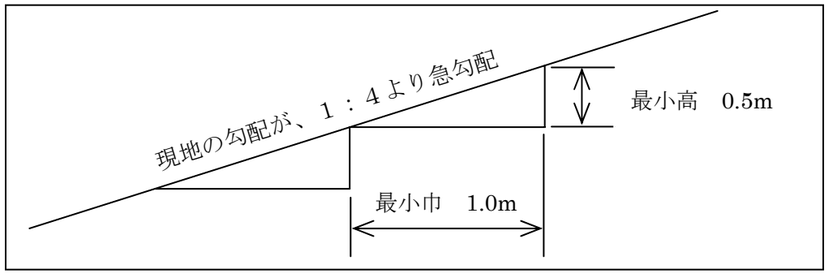 **図 1-2-1　盛土基礎地盤の段切**	

土木工事共通仕様書「図」新旧対応表

旧（平成 23 年度）図	新（平成 25 年度）図	理　由
第１編共通編　2－4－3 路体盛土工　第 8 項 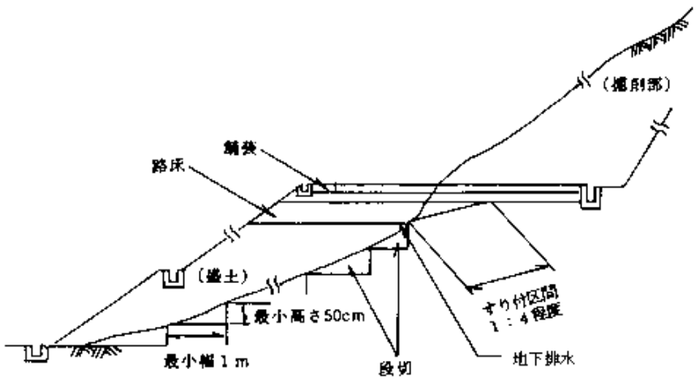 図２－２　盛土基礎地盤の段切	第１編共通編　1-2-4-3 路体盛土工　第 8 項 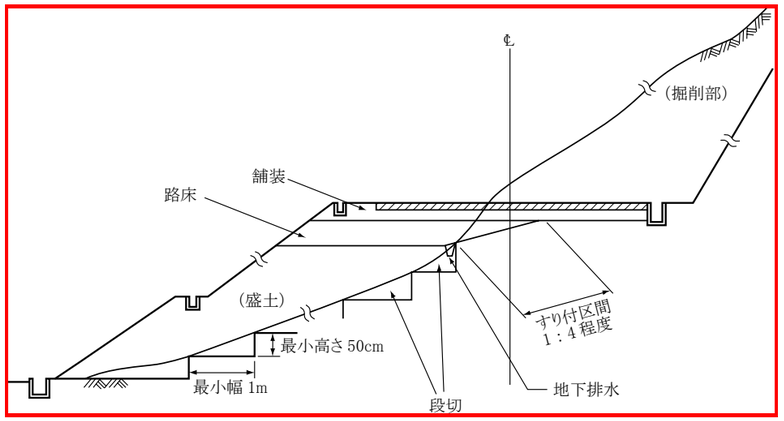 図 1-2-2　盛土基礎地盤の段切	図が不鮮明のため修正 （内容の変更なし）

土木工事共通仕様書「図」新旧対応表

旧（平成 23 年度）図	新（平成 25 年度）図	理　由
第 1 編共通編　2－4－4 路床盛土工　第 11 項 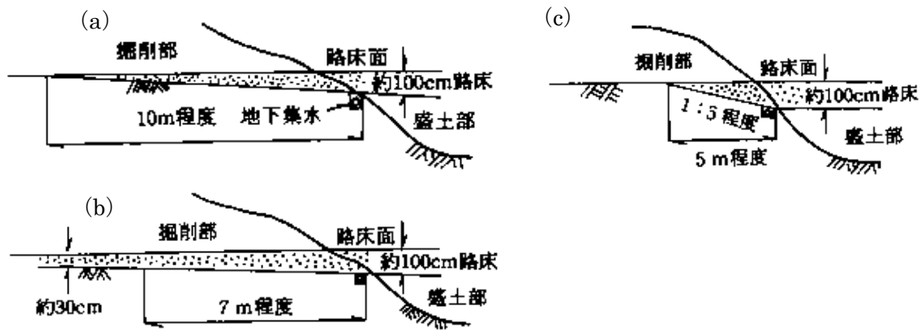 図２－３　掘削（切土）部、盛土部接続部のすり付け	第 1 編共通編　1-2-4-4 路床盛土工　第 11 項 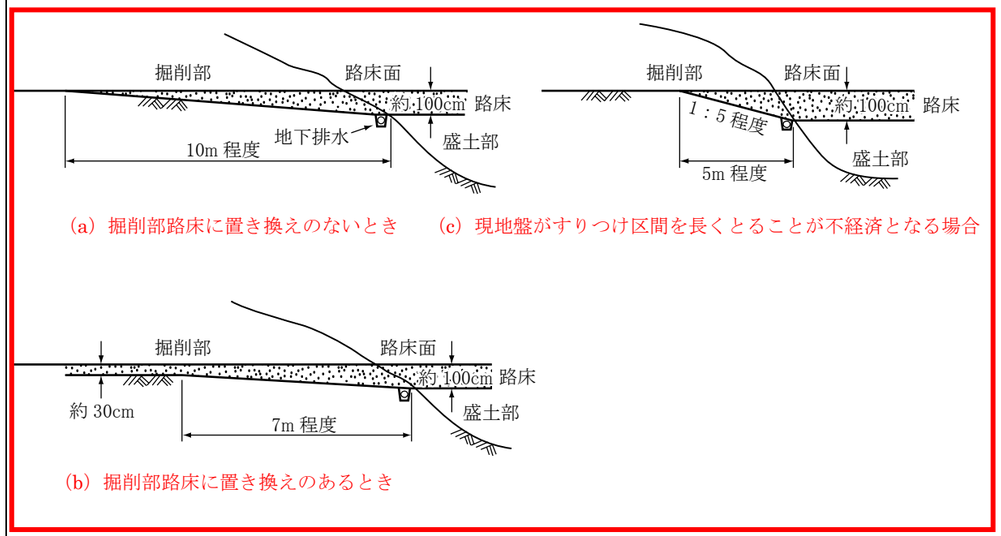 図 1-2-3　掘削（切土）部、盛土部接続部のすり付け	本文と図の整合がとれていないため、図の説明文を本文から図の下に移動 図が不鮮明のため修正

土木工事共通仕様書「図」新旧対応表

旧（平成 23 年度）図	新（平成 25 年度）図	理　由
第１編共通編　3－7－3 加工　第４項 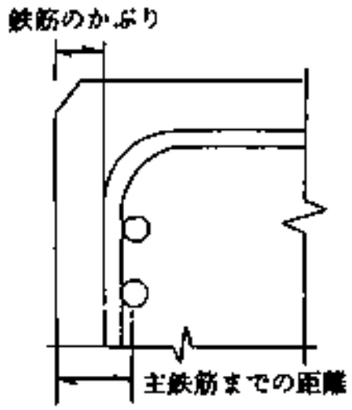 図３－１　鉄筋のかぶり	第１編共通編　1-3-7-3 加工　第４項 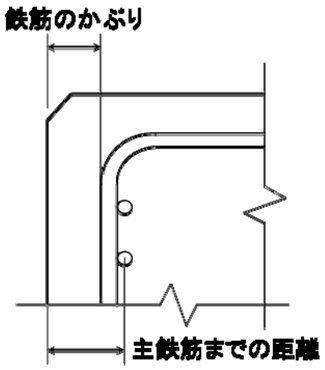 図 1-3-1　鉄筋のかぶり	図が不鮮明のため修正 （内容の変更なし）

土木工事共通仕様書「図」新旧対応表

旧（平成 23 年度）図	新（平成 25 年度）図	理　由
第３編土木工事共通編　2－3－23 現場継手工　第５項	第３編土木工事共通編　3-2-3-23 現場継手工　第５項	
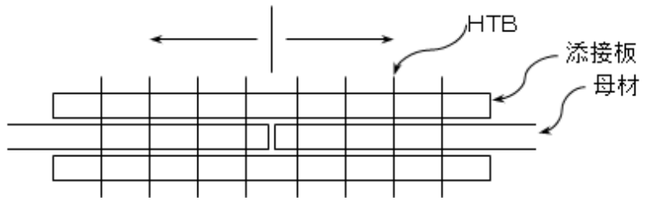	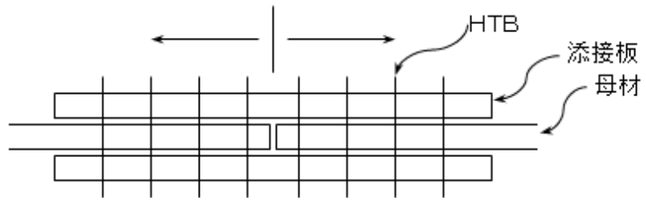	
図２－１　ボルト締付け順序	図 3-2-1　ボルト締付け順序	

土木工事共通仕様書「図」新旧対応表

旧（平成 23 年度）図	新（平成 25 年度）図	理　由
第３編土木工事共通編　2－3－25 銘板工　第１項 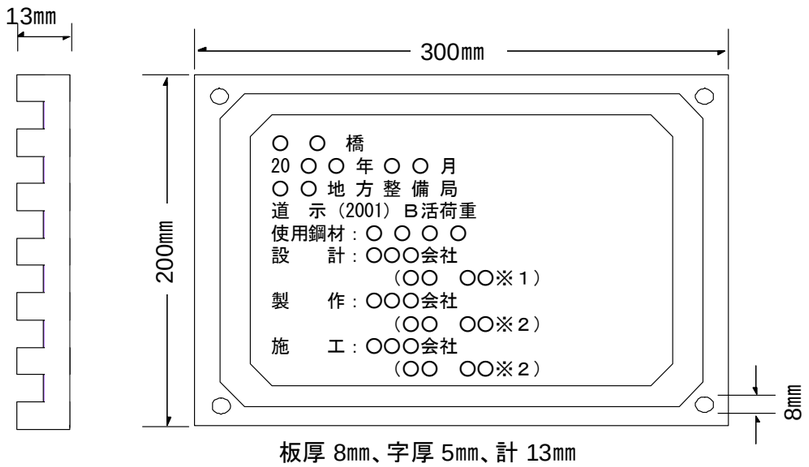 板厚 8mm、字厚 5mm、計 13mm ※1　管理技術者氏名、※2監理技術者等氏名 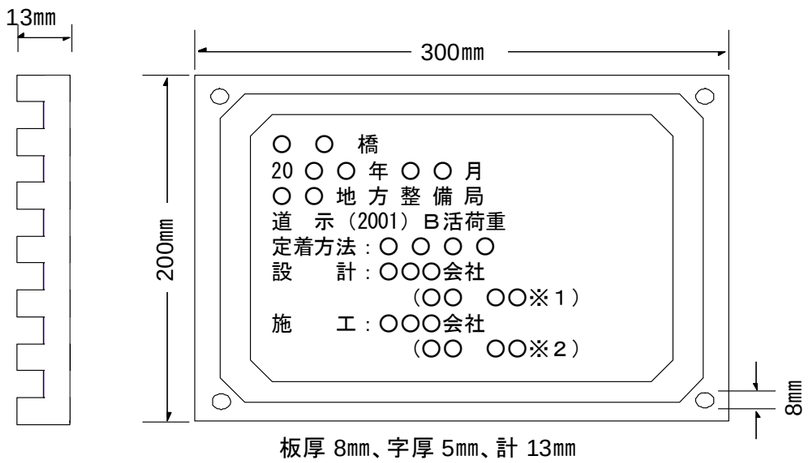 板厚 8mm、字厚 5mm、計 13mm ※1　管理技術者氏名、※2監理技術者等氏名 **図２－２**	第３編土木工事共通編　3-2-3-25 銘板工　第１項 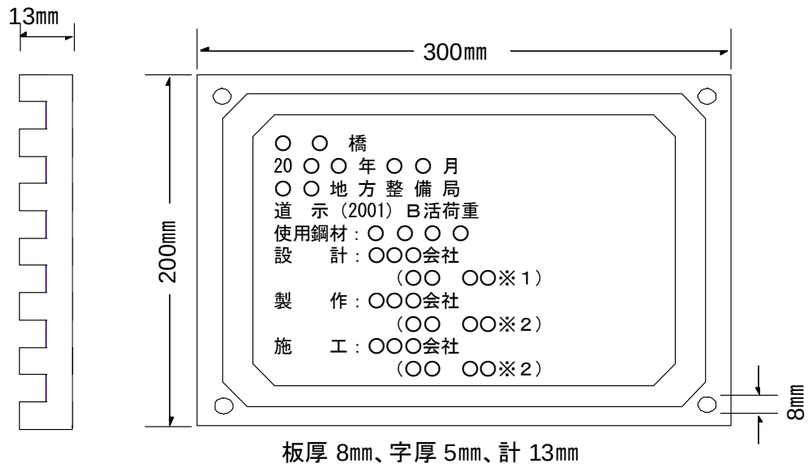 板厚 8mm、字厚 5mm、計 13mm ※1　管理技術者氏名、※2監理技術者等氏名 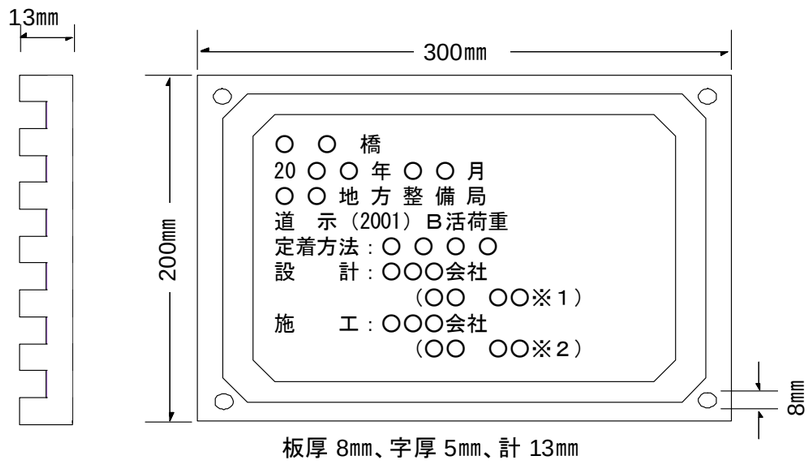 板厚 8mm、字厚 5mm、計 13mm ※1　管理技術者氏名、※2監理技術者等氏名 **図 3-2-2　銘板の寸法及び記載事項**	図の標題を追加

土木工事共通仕様書「図」新旧対応表

旧（平成 23 年度）図	新（平成 25 年度）図	理　由
第 3 編土木工事共通編　2－3－31 現場塗装工　第 17 項	第 3 編土木工事共通編　3-2-3-31 現場塗装工　第 17 項	

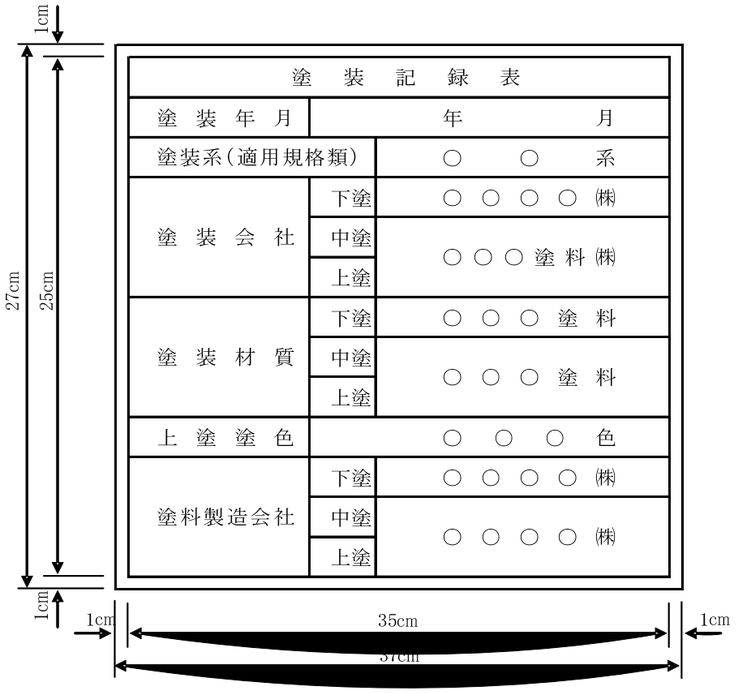

図２－３

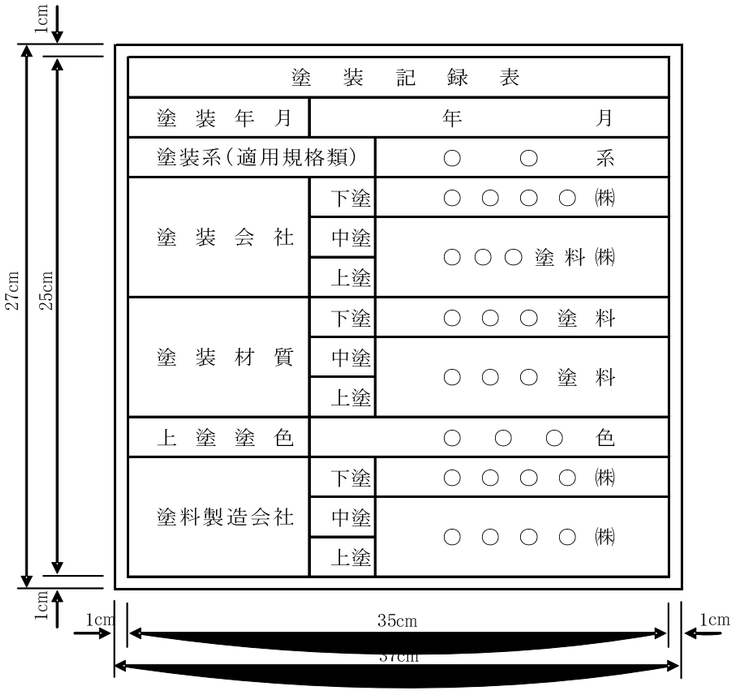

図 3-2-3　塗装記録表の仕様

図の標題を追加

土木工事共通仕様書「図」新旧対応表

旧（平成 23 年度）図	新（平成 25 年度）図	理　由
第３編土木工事共通編　2－5－1 一般事項　第５項 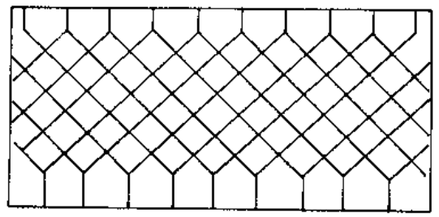 図２－４　谷　　積	第３編土木工事共通編　3-2-5-1 一般事項　第５項 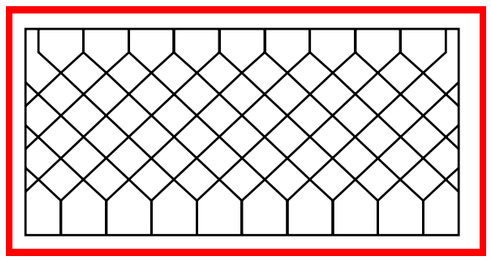 図 3-2-4　谷　　積	図が不鮮明のため修正 （内容の変更なし）

土木工事共通仕様書「図」新旧対応表

旧（平成 23 年度）図	新（平成 25 年度）図	理　由
第３編土木工事共通編　2－5－3 コンクリートブロック工　第８項	第３編土木工事共通編　3-2-5-3 コンクリートブロック工　第８項	
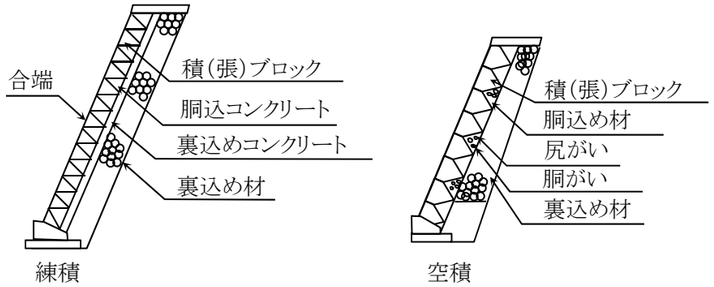	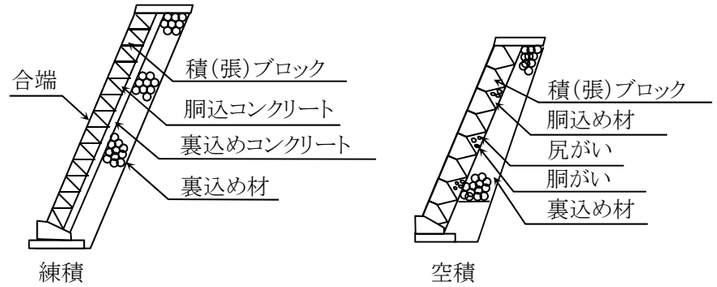	
図２－５　コンクリートブロック工	図 3-2-5　コンクリートブロック工	

土木工事共通仕様書「図」新旧対応表

旧（平成 23 年度）図	新（平成 25 年度）図	理　由
第３編土木工事共通編　2－6－7 アスファルト舗装工　第４項 密度（g／c m³）＝ 乾燥供試体の空中質量（g） ／ 表乾供試体の空中質量（g）－ 供試体の水中質量（g） × 常温の水の密度（g／c m³）	第３編土木工事共通編　3-2-6-7 アスファルト舗装工　第４項 密度（g／c m³）＝ 乾燥供試体の空中質量（g） ／ 表乾供試体の空中質量（g）－ 供試体の水中質量（g） × 常温の水の密度（g／c m³）	

土木工事共通仕様書「図」新旧対応表

旧（平成 23 年度）図	新（平成 25 年度）図	理　由
第３編土木工事共通編　2－6－7 アスファルト舗装工　第５項 **開粒度アスファルト混合物以外の場合** 密度（g／cm³）＝ 乾燥供試体の空中質量（g） ／ 表乾供試体の空中質量（g）－ 供試体の水中質量（g） × 常温の水の密度（g／cm³） **開粒度アスファルト混合物の場合** 密度（g／cm³）＝ 燥供試体の空中質量（g） ／ 供試体の断面積（cm²）×　ノギスを用いて計測した供試体の厚さ（cm）	第３編土木工事共通編　3-2-6-7 アスファルト舗装工　第５項 **開粒度アスファルト混合物以外の場合** 密度（g／cm³）＝ 乾燥供試体の空中質量（g） ／ 表乾供試体の空中質量（g）－ 供試体の水中質量（g） × 常温の水の密度（g／cm³） **開粒度アスファルト混合物の場合** 密度（g／cm³）＝ 乾燥供試体の空中質量（g） ／ 供試体の断面積（cm²）×　ノギスを用いて計測した供試体の厚さ（cm）	誤植の修正

土木工事共通仕様書「図」新旧対応表

旧（平成 23 年度）図	新（平成 25 年度）図	理　由
第３編土木工事共通編　2－6－12 コンクリート舗装工　第４項 密度（ｇ／ｃｍ³）＝ 乾燥供試体の空中質量（ｇ） ／ 表乾供試体の空中質量（ｇ）－ 供試体の水中質量（ｇ） × 常温の水の密度（ｇ／ｃｍ³）	第３編土木工事共通編　3-2-6-12 コンクリート舗装工　第４項 密度（ｇ／ｃｍ³）＝ 乾燥供試体の空中質量（ｇ） ／ 表乾供試体の空中質量（ｇ）－ 供試体の水中質量（ｇ） × 常温の水の密度（ｇ／ｃｍ³）	

土木工事共通仕様書「図」新旧対応表

旧（平成 23 年度）図	新（平成 25 年度）図	理　由
第３編土木工事共通編　2－12－3 桁製作工　第１項（7）	第３編土木工事共通編　3-2-12-3 桁製作工　第１項（7）	
$P_{CM} = C + \frac{Mn}{20} + \frac{Si}{30} + \frac{Ni}{60} + \frac{Cr}{20} + \frac{Mo}{15} + \frac{V}{10} + \frac{Cu}{20} + 5B$　（%）	$P_{CM} = C + \frac{Mn}{20} + \frac{Si}{30} + \frac{Ni}{60} + \frac{Cr}{20} + \frac{Mo}{15} + \frac{V}{10} + \frac{Cu}{20} + 5B$　（%）	

土木工事共通仕様書「図」新旧対応表

旧（平成 23 年度）図	新（平成 25 年度）図	理　由
第３編土木工事共通編　2－12－3 桁製作工　第１項（１３）	第３編土木工事共通編　3-2-12-3 桁製作工　第１項（13）	
$Ceq = C + \frac{Mn}{6} + \frac{Si}{24} + \frac{Ni}{40} + \frac{Cr}{5} + \frac{Mo}{4} + \frac{V}{14} + \left[\frac{Cu}{13}\right]$　(%)	$Ceq = C + \frac{Mn}{6} + \frac{Si}{24} + \frac{Ni}{40} + \frac{Cr}{5} + \frac{Mo}{4} + \frac{V}{14} + \left[\frac{Cu}{13}\right]$　(%)	

土木工事共通仕様書「図」新旧対応表

旧（平成 23 年度）図	新（平成 25 年度）図	理　由
第３編土木工事共通編　2－14－2 植生工　第６項 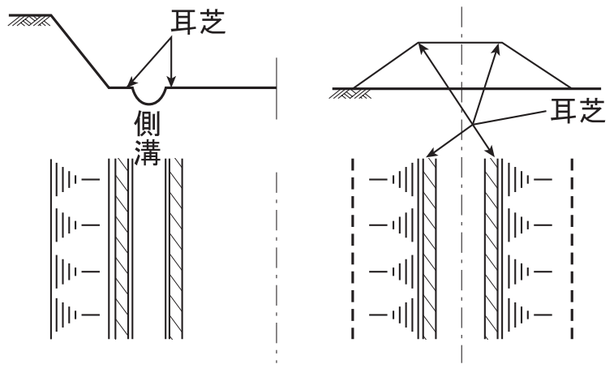 図２－６　耳　　芝	第３編土木工事共通編　3-2-14-2 植生工　第６項 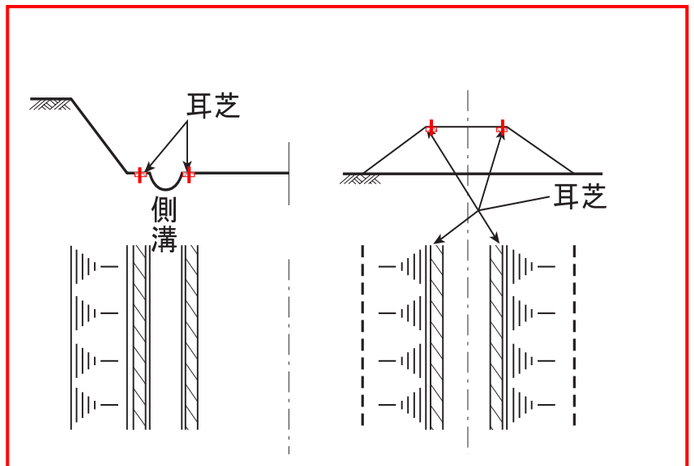 3-2-6　耳　　芝	図が不鮮明のため修正 条文中に記載のある『芝を立てて入れたもの』のイメージが分かりづらいため修正

土木工事共通仕様書「図」新旧対応表

旧（平成 23 年度）図	新（平成 25 年度）図	理　由
第 10 編道路編　6－5－1 一般事項　第 4 項	第 10 編道路編　10-6-5-1 一般事項　第 4 項	図が不鮮明のため修正 （内容の変更なし）
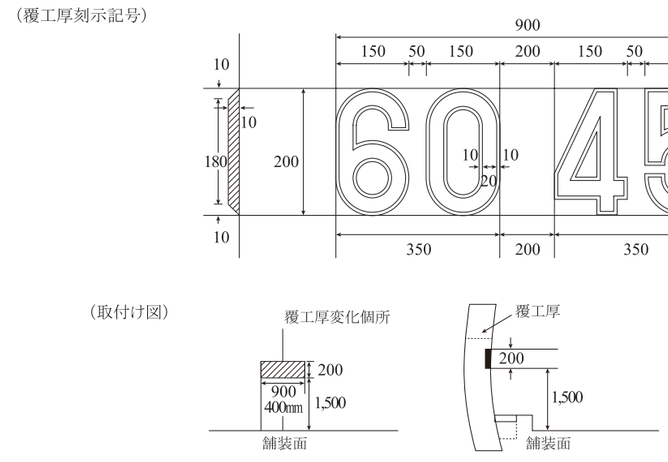 図 6－1	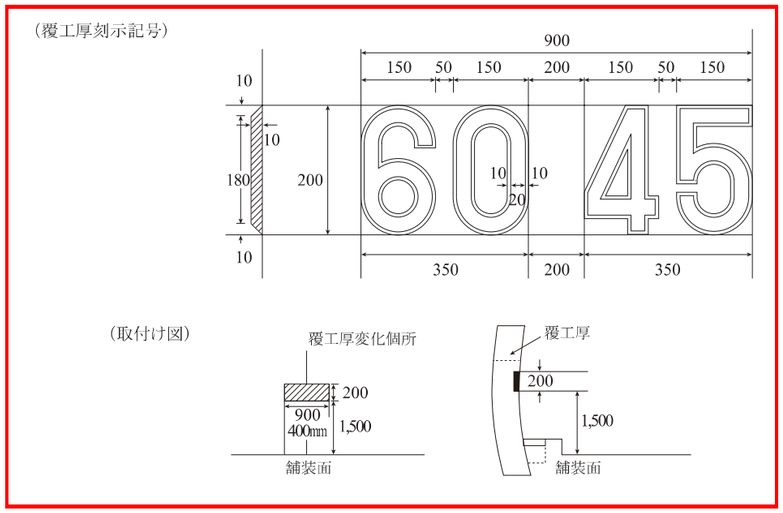 図 10-6-1　覆工厚変化箇所の刻示標準図	図の標題を追加

土木工事共通仕様書「図」新旧対応表

旧（平成 23 年度）図	新（平成 25 年度）図	理　由
第 10 編道路編　6－8－6 銘板工 （標示板） 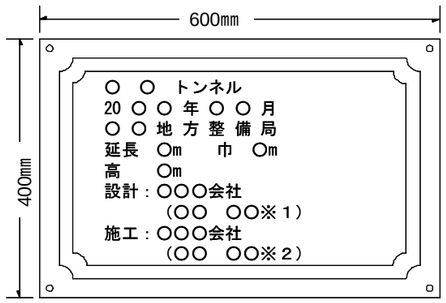 板厚 8㎜、字厚 5㎜、計 13㎜ ※1　管理技術者氏名、※2監理技術者等氏名 （取付け図） 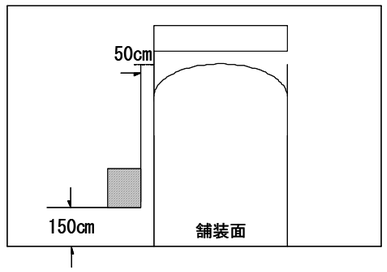 **図 6－2**	第 10 編道路編　10-6-8-6 銘板工 （標示板） 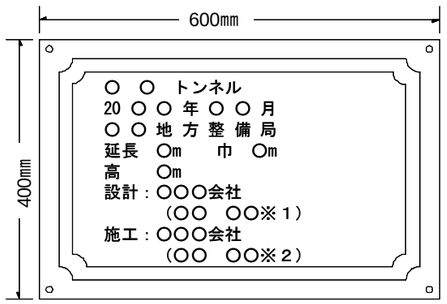 板厚 8㎜、字厚 5㎜、計 13㎜ ※1　管理技術者氏名、※2監理技術者等氏名 （取付け図） 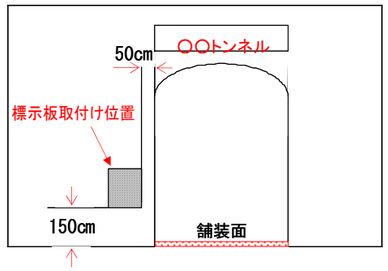 **図 10-6-2　標示板の刻示標準図**	図中の説明を追加 図の標題を追加