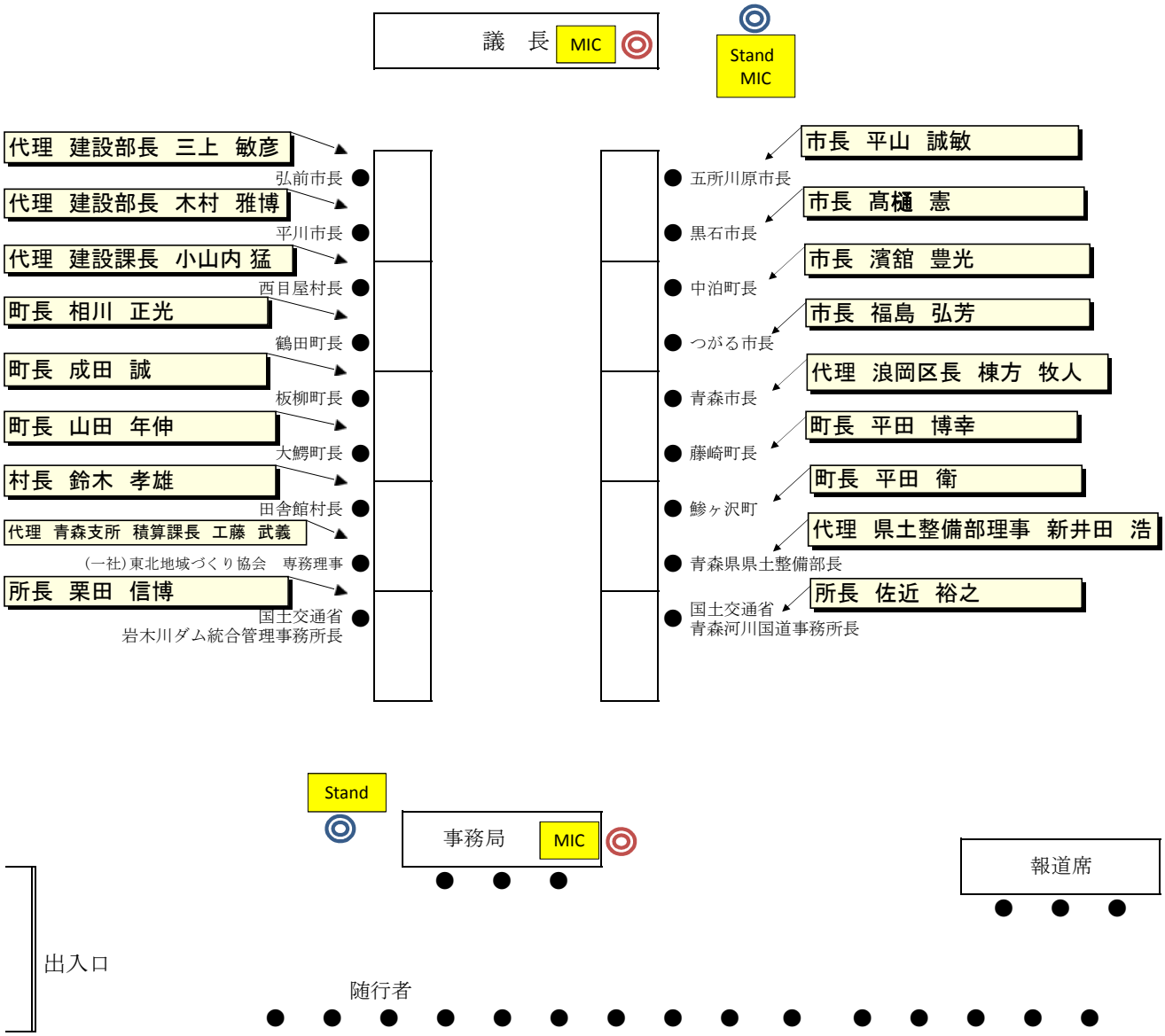第２回 岩木川改修１００周年記念事業実行委員会　配席図